BIXOLON

Руководство пользователя

Серия XT6-40

Промышленный принтер этикеток

Вер. 1.01





www.bixolon.com

Содержание

Авторские права 4
ПРЕДОСТЕРЕЖЕНИЯ И ПРЕДУПРЕЖДЕНИЯ 8
О руководстве 10
Описание принтера 12

1. Проверка комплектности 14

2. Названия деталей изделия 15
2-1 Названия деталей принтера 15
2-2 Названия основных элементов управления (стандартная модель) 20
2-2-1 Панель управления 20
2-2-2 Подробное описание 21
2-3 Названия основных элементов управления (модель с сенсорным экраном) 26
2-3-1 Панель управления 26
2-3-2 Подробное описание 27

3. Установка и эксплуатация 32
3-1 Место установки принтера 32
3-2 Подключение питания 33
3-3 Интерфейс 34
3-3-1 Стандартный интерфейс 35
3-3-2 Дополнительный интерфейс 36
3-4 Установка носителя 37
3-4-1 Установка носителя в стандартной модели 37
3-4-2 Установка носителя в модели с автоматическим резаком (опция) 40
3-4-3 Установка носителя в модели с отделителем этикеток (опция) 42
3-4-4 Установка носителя в модели с внутренним намотчиком (опция — только намотка подложки) 45
3-4-5 Установка носителя в модели с внешним намотчиком (опция) 51
3-4-6 Установка носителя для модели с втулкой 1,5 дюйма 57
3-4-7 Внешняя установка носителя 59
3-5 Использование демпфера носителя (стандартная модель) 60
3-6 Установка риббона 61
3-6-1 Типы риббона 61
3-6-2 Порядок установки риббона 62
3-6-3 Регулировка нагрузки по длине риббона 64
3-6-4 Порядок снятия риббона 66
3-7 Регулировка нагрузки печатающей головки 68
3-8 Регулировка направляющих риббона 69
3-9 Точная регулировка положения печатающей головки 71
3-10 Регулировка положения датчика заканчивающегося носителя (опция) 74

4. Настройка принтера 75
4-1 Структура меню (стандартная модель, модель с сенсорным экраном) 75
4-2 Выбор меню (стандартная модель) 79
4-3 Подтверждение настроек (стандартная модель) 81

4-4 Выбор меню (модель с сенсорным экраном) 83
4-5 Подтверждение настроек (модель с сенсорным экраном) 84
4-6 Описание меню Setting (стандартная модель, модель с сенсорным экраном)....86
4-6-1 Настройка (Setting)....86
4-6-2 GPIO 90
4-7 Описание меню Interface (стандартная модель, модель с сенсорным экраном) 92
4-7-1 Последовательный порт (Serial)....92
4-7-2 Ethernet 93
4-7-3 WLAN....94
4-7-4 Bluetooth 97
4-8 Описание меню Sensor (стандартная модель, модель с сенсорным экраном)....98
4-9 Описание меню Files (стандартная модель, модель с сенсорным экраном) 99
4-9-1 Сохранённые файлы 99
4-9-2 Функция Twin (Twin Function) 100
4-9-3 Обновление микропрограммы (Firmware Update).... 105
4-10 Описание меню Tools (стандартная модель, модель с сенсорным экраном).... 106
4-11 Описание меню Info (стандартная модель, модель с сенсорным экраном).... 109
4-12 Описание меню RFID 110

5. Дополнительные функции....111
5-1 Пауза/Отмена 111
5-1-1 Функция паузы/возобновления.... 111
5-1-2 Отмена печати 112
5-2 Интеллектуальное определение носителя.... 113
5-3 Режим автокалибровки датчика зазора 113
5-4 Режим автокалибровки датчика чёрной метки 114
5-5 Ручная калибровка датчика носителя 115
5-6 Чувствительность датчика 117
5-7 Режим дампа данных.... 117
5-8 Сброс к заводским настройкам.... 118
5-9 SWC (Simple Wi-Fi Connect).... 118
5-10 Режим ожидания печати 119
5-10-1 О режиме ожидания печати.... 119
5-10-2 Переключение принтера из режима ожидания в режим готовности к печати ... 119
5-11 Автокалибровка RFID (модель RFID).... 120

6. Обслуживание....121
6-1 Очистка принтера 121
6-2 Очистка печатающей головки 122
6-3 Очистка прижимного вала 123
6-4 Очистка автоматического резака (опция) 124
6-5 Очистка модуля отделителя этикеток (опция).... 126

7. Технические характеристики 127
7-1 Характеристики принтера 127
7-2 Характеристики типов этикеток 128

Авторские права

© BIXOLON Co., Ltd. Все права защищены.

Настоящее руководство пользователя и все объекты интеллектуальной собственности изделия защищены законом об авторском праве.
Строго запрещается копировать, хранить и передавать руководство целиком или любую его часть,
а также любые объекты интеллектуальной собственности изделия без предварительного письменного разрешения BIXOLON Co., Ltd.
Содержащаяся здесь информация предназначена только для использования с данным изделием BIXOLON.
Компания BIXOLON не несёт ответственности за любой прямой или косвенный ущерб, возникший в результате использования этой информации или связанный с ним.

• Логотип BIXOLON является зарегистрированным товарным знаком BIXOLON Co., Ltd.
• Все прочие наименования торговых марок и изделий являются товарными знаками соответствующих компаний или организаций.

Компания BIXOLON постоянно работает над улучшением функциональности и качества всей своей продукции.
В связи с этим характеристики изделия и/или содержание руководства пользователя могут быть изменены без предварительного уведомления.

Уведомление — EC

Данное беспроводное устройство относится к классу A и предназначено для использования в промышленной среде.

Предостережение

Электронные устройства, такие как принтеры, подвержены повреждению статическим электричеством. Поэтому для защиты принтера от статического электричества обязательно выключайте принтер перед подключением или отключением кабеля на его задней панели. Если принтер повреждён статическим электричеством, обратитесь к местному дилеру.

Данное оборудование не предназначено для использования в местах, где могут находиться дети.
Когда принтер работает с открытой крышкой носителя, не носите вблизи него ничего, что может соприкоснуться с приводом, — одежду, цепочки, кольца, часы или служебные пропуска. Также держитесь на расстоянии от принтера, поскольку соприкосновение частей тела с ним опасно. Если посторонний предмет или часть тела соприкоснулись с приводом, немедленно отсоедините шнур питания или выключите выключатель питания на задней панели изделия.

При неправильной замене аккумулятора существует риск взрыва. Заменяйте

только на такую же модель или на равноценное изделие, указанное производителем. После полной выработки аккумулятора обязательно заклейте его контакты изолирующей лентой и утилизируйте его в специально отведённом месте в соответствии с действующими законами и нормативными актами.

Предупреждение

Опасные подвижные части
Держите пальцы и другие части тела на расстоянии
Поднятие рычага печатающей головки останавливает все подвижные части.

IEC 60417-6057 (2011-05) — для прочих подвижных частей.

Предостережение

Электронные устройства, такие как принтеры, подвержены повреждению статическим электричеством. Поэтому для защиты принтера от статического электричества обязательно выключайте принтер перед подключением или отключением кабеля на задней панели принтера. Если принтер повреждён статическим электричеством, обратитесь к местному дилеру.
Данное устройство не предназначено для использования в местах, где могут находиться дети.
Когда принтер работает с открытой крышкой, не допускайте нахождения рядом с механизмом предметов, которые могут с ним соприкоснуться, таких как одежда, ожерелья, кольца, часы или служебные удостоверения. Также держитесь на расстоянии от принтера, поскольку соприкосновение частей тела с ним опасно.
Если какой-либо предмет или часть тела соприкоснулись с механизмом, немедленно отсоедините шнур питания или отключите выключатель питания, расположенный на задней панели продукта.
При неправильной замене аккумулятора существует риск взрыва. Заменяйте аккумулятор только на аккумулятор той же модели или эквивалентный продукт, одобренный производителем. По окончании срока службы аккумулятора обязательно заклейте его контакты изолентой, чтобы изолировать их, и утилизируйте аккумулятор надлежащим образом в соответствии с действующими местными и национальными законами и нормативными актами.

Предупреждение

Опасные движущиеся части
Держите пальцы и другие части тела на расстоянии
Потяните рычаг печатающей головки, чтобы остановить все движущиеся части.

 IEC 60417-6057 (2011-05) для прочих движущихся частей.

Сведения о соответствии нормативным требованиям

Данное устройство соответствует части 15 Правил FCC. Эксплуатация допускается при соблюдении следующих двух условий: (1) данное устройство не должно создавать вредных помех и (2) данное устройство должно принимать любые помехи, включая помехи, которые могут вызвать сбои в его работе.

Данное оборудование прошло испытания и признано соответствующим ограничениям для цифровых устройств класса A согласно части 15 Правил FCC. Эти ограничения разработаны для обеспечения разумной защиты от вредных помех при эксплуатации оборудования в коммерческой среде. Данное оборудование генерирует, использует и может излучать радиочастотную энергию и, если оно установлено и используется не в соответствии с руководством по эксплуатации, может создавать вредные помехи радиосвязи. Эксплуатация данного оборудования в жилой зоне с большой вероятностью вызовет вредные помехи, и в этом случае пользователь будет обязан устранить помехи за свой счёт.

Предостережение: воздействие радиочастотного излучения.
Для соблюдения требований FCC по воздействию радиочастотного излучения между антенной данного устройства и людьми необходимо соблюдать расстояние не менее 20 см.

Предостережение: любые изменения или модификации, не одобренные производителем в явной форме, могут лишить пользователя права на эксплуатацию оборудования.

Цифровое устройство класса A: проводное устройство
Данный аппарат соответствует ограничениям класса «A» по радиопомехам, установленным в правилах о радиопомехах Министерства связи Канады.

Данный цифровой аппарат класса A соответствует канадскому стандарту ICES-003.

Appareil numérique de classe A: appareil filaire
Get appareil est conforme aux normes class “A” d’interference radio tel que specifier par ministre canadien des communications dans les reglements d’interference radio.

Cet appareil numérique de la classe A est conform à la norme NMB-003 du Canada.

Отходы электрического и электронного оборудования (WEEE)



Данная маркировка на изделии или в сопроводительной документации означает, что по окончании срока службы изделие не следует утилизировать вместе с другими бытовыми отходами. Чтобы предотвратить возможный вред окружающей среде или здоровью человека от неконтролируемой утилизации отходов, отделяйте изделие от других видов отходов и сдавайте его на переработку ответственно, способствуя рациональному повторному использованию материальных ресурсов. Бытовым пользователям следует обратиться к продавцу, у которого было приобретено изделие, либо в местный государственный орган, чтобы узнать, куда и каким образом можно сдать изделие на экологически безопасную переработку. Коммерческим пользователям следует обратиться к своему поставщику и проверить условия договора купли-продажи. При утилизации данное изделие не должно смешиваться с другими коммерческими отходами.

ПРЕДОСТЕРЕЖЕНИЯ И ПРЕДУПРЕЖДЕНИЯ

Означает летальный исход, травматизм, существенные финансовые убытки и ущерб данным и др., которые может понести пользователь.

озетку или неисправную розетку. Допускается использовать только розетки с заземлением, соответствующие стандарту.
В противном случае существует риск поражения электрическим током или возникновения пожара.



Допускается использовать только оригинальные продукты, поставляемые компанией BIXOLON. **Компания не предоставляет послепродажную поддержку в случае повреждений или других проблем с качеством, возникающих по причине использования подделок (или восстановленной) продукции.**



Не допускается чрезмерно перегибать и растягивать сетевой шнур. Вилка должна плотно фиксироваться в розетке, люфт не допускается. Извлекая вилку из розетки, придерживайте последнюю. Не допускается извлекать вилку из розетки, в то время как продукт эксплуатируется. **В противном случае существует риск поражения электрическим током или возникновения пожара**.

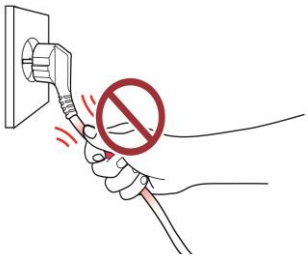

Мелкие принадлежности и упаковочные материалы — не игрушка для детей! Помните! Ребенок может подавиться подобными материалами.**Неправильное обращение с продуктом способно привести к травматизму и необходимости обращения за скорой медицинской помощью.**





Не рекомендуется хранить жидкости вблизи вилки и розетки. Если вилка испачкана посторонним веществом, вытрите её сухой тканью. **В противном случае существует риск поражения электрическим током или возникновения пожара.**

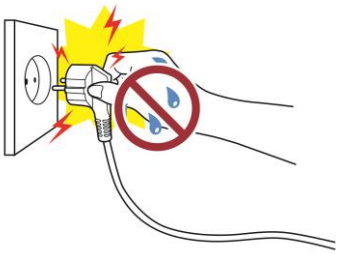

Не допускается повреждать продукт, бросая на него тяжёлые предметы.
В противном случае существует риск поражения электрическим током или возникновения пожара.

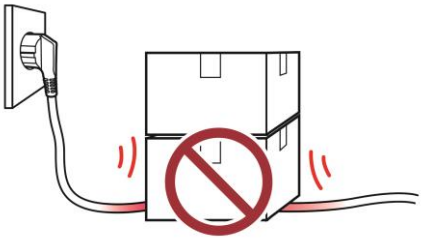

Если из продукта исходят странные звуки, запах горелого или дым, немедленно отключите питание и извлеките вилку из розетки. Если продукт упал с высоты или его внешний вид повреждён, немедленно отключите питание и извлеките вилку из розетки. Не допускается бросать предмет и подвергать его физическому воздействию. **Это может привести к поломке продукта или пожару.**

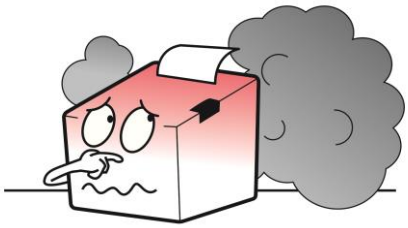

Установите продукт в хорошо проветриваемом месте, на некотором расстоянии от стены. Установка продукта в пыльной, влажной среде, а также в местах, подверженных значительным температурным колебаниям, равно как интенсивная эксплуатация, способны вызвать поломку принтера. Повышение температуры в помещении способно привести к пожару. **Перед размещением продукта, если вы не уверены в пригодности места, обратитесь в точку продажи.**

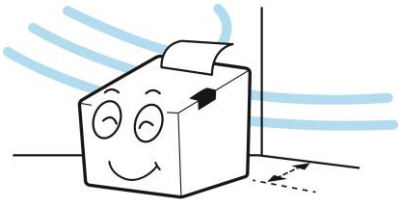

Разместите продукт на устойчивой поверхности, чтобы тот не опрокинулся. Прежде чем перемещать продукт, предварительно выключите питание и отсоедините все кабели, в т.ч. сетевой шнур. **Это может стать причинной поломки принтера.**



Запрещается самостоятельно разбирать, ремонтировать или вносить изменения в конструкцию продукта. В противном случае гарантия на такой продукт будет аннулирована. **При необходимости ремонта обратитесь в точку продажи.**

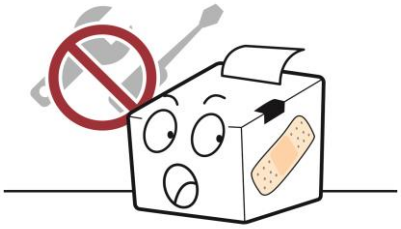

Запрещается помещать посторонние предметы и вещества в продукт. Запрещается помещать тяжелые предметы, жидкости или металлы на продукт. **Это может привести к поломке продукта или пожару.**



Если с продуктом возникла проблема, обратитесь в точку продажи или перейдите в раздел сайта BIXOLON, посвящённый ремонту, (http://www.bixolon.com)

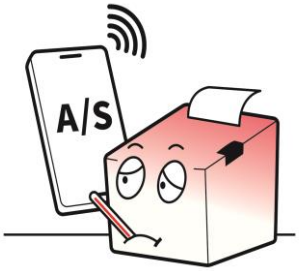

О руководстве

В настоящем руководстве приведены основные сведения о принтерах, а также описаны способы их установки, эксплуатации и проверки.
В целях обеспечения безопасности пользователей и предотвращения материального ущерба перед началом эксплуатации изделия внимательно ознакомьтесь с настоящим руководством.

1. Руководство по драйверу Windows
   В этом руководстве приведены сведения о порядке установки и основных функциях драйвера Windows.
2. Руководство по Unified Label Utility-II
   В этом руководстве приведены сведения об использовании программного обеспечения для выбора функций изделия, изменения условий эксплуатации и т. п.
3. Руководство по программированию (SLCS)
   В этом руководстве приведены сведения о командах принтера этикеток.
4. Руководство по True Font Downloader
   В этом руководстве приведены сведения об использовании загрузчика шрифтов, позволяющего загружать шрифты True Type и использовать их как шрифты устройства.
5. Руководство по сетевому подключению
   В этом руководстве приведены сведения о настройке и использовании сетевого интерфейса.
6. Руководство по подключению Bluetooth
   В этом руководстве приведены сведения о порядке подключения по интерфейсу Bluetooth.
7. Руководство по программе разработки этикеток
   В этом руководстве приведены сведения об использовании программы для Windows PC, позволяющей создавать этикетки путём размещения текста, графики и штрихкодов в нужных местах.

Условные обозначения в руководстве

	**Меры предосторожности и предупреждения**	Означает летальный исход, травматизм, существенные финансовые убыткии ущерб данным и др., которые может понести пользователь.
	**Примечание**	Содержит дополнительные сведения о функциях и характеристиках изделия.

Описание принтера

Принтеры серии XT6-40 предназначены для подключения к различным типам электронных устройств, таким как периферийные устройства компьютера.

Основные характеристики принтера приведены ниже

1. Промышленный принтер этикеток
2. Термотрансферная / прямая термопечать
3. XT6-40: скорость печати до 14 ips (356 мм/с)
   XT6-43: скорость печати до 12 ips (305 мм/с)
   XT6-46: скорость печати до 5 ips (127 мм/с)

4. Ширина/длина печати
   - XT6-40: 104 мм / 4 000 мм
   - XT6-43: 105,7 мм / 2 500 мм
   - XT6-46: 105,6 мм / 1 000 мм

5. Ширина/наружный диаметр/внутренний диаметр/толщина носителя
   : 25 ~ 114 мм / макс. 203 мм / 1,5 ~ 3 дюйма / 0,06 ~ 0,3 мм
6. Ширина/длина/тип риббона
   : 50 ~ 110 мм / 450 м / Wax, Wax Resin, Resin, внешняя и внутренняя намотка
7. Подвижный датчик зазора и выемки, подвижный датчик чёрной метки
8. Флеш-память 1 ГБ / SDRAM 1 ГБ
9. Цветной графический TFT ЖК-дисплей 3,5 дюйма + клавиатура
   - Опция: цветной сенсорный TFT ЖК-дисплей 5 дюймов
10. 269 x 467 x 327 (Ш x Г x В)
11. Поддержка нескольких интерфейсов
    - Стандарт: USB & USB HOST (спереди, сзади) & Serial & Ethernet
    - Опция: Parallel, Combo (Bluetooth & WLAN), GPIO
12. Опции: отделитель этикеток, автоматический резак, намотчик, RFID, датчик заканчивающегося риббона/носителя

Условные обозначения на изделии

	AC (переменный ток)
	DC (постоянный ток)
	USB

1. Проверка комплектности

Все перечисленные ниже позиции должны входить в комплект поставки принтера. Если какая-либо позиция повреждена и/или отсутствует, обратитесь к дилеру, у которого было приобретено изделие.

Изделие

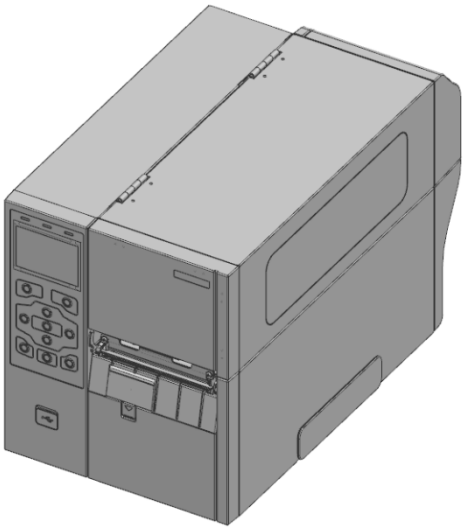

Серия XT6-40 (стандартная)

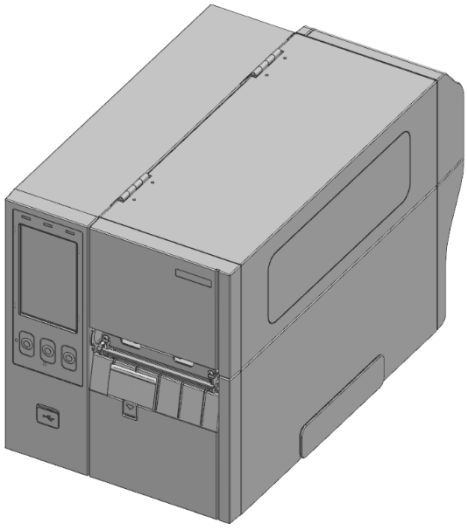

Серия XT6-40 (сенсорный ЖК-дисплей, опция)

Основные комплектующие

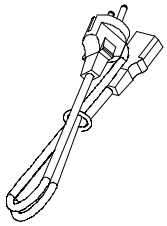

Шнур питания



Кабель USB

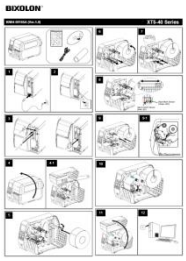

Краткое руководство

Дополнительные комплектующие



Кабель RS-232C



Кабель IEEE1284

2. Названия деталей изделия

2-1 Названия деталей принтера

- Вид спереди

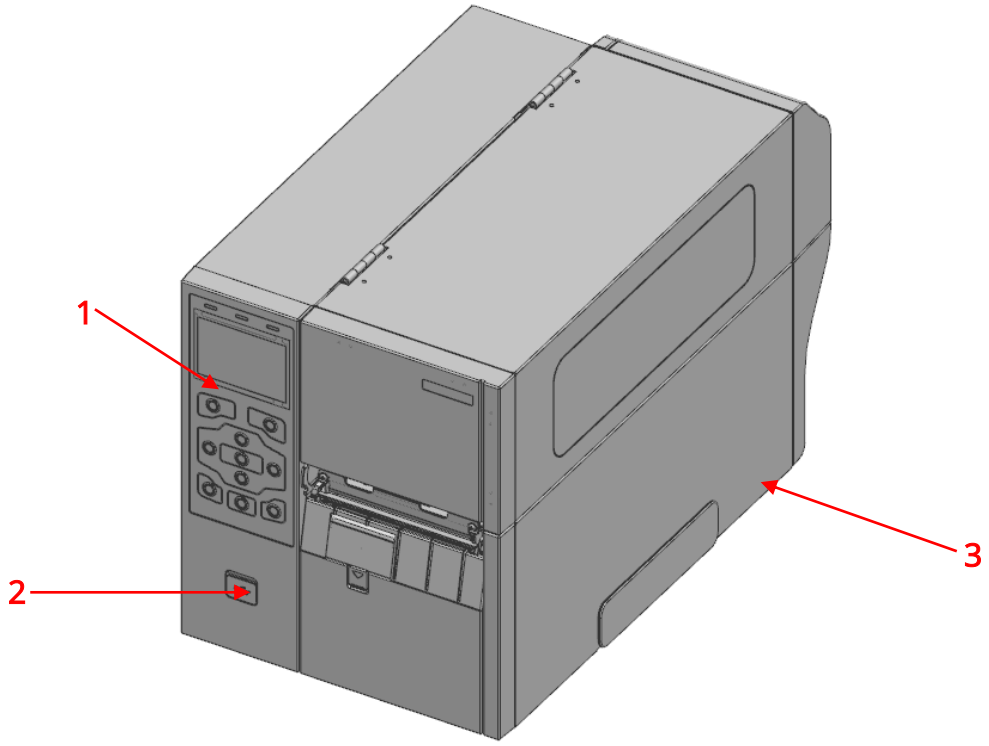

1	Панель управления	3	Крышка носителя
2	Порт USB Host		

- Вид сзади

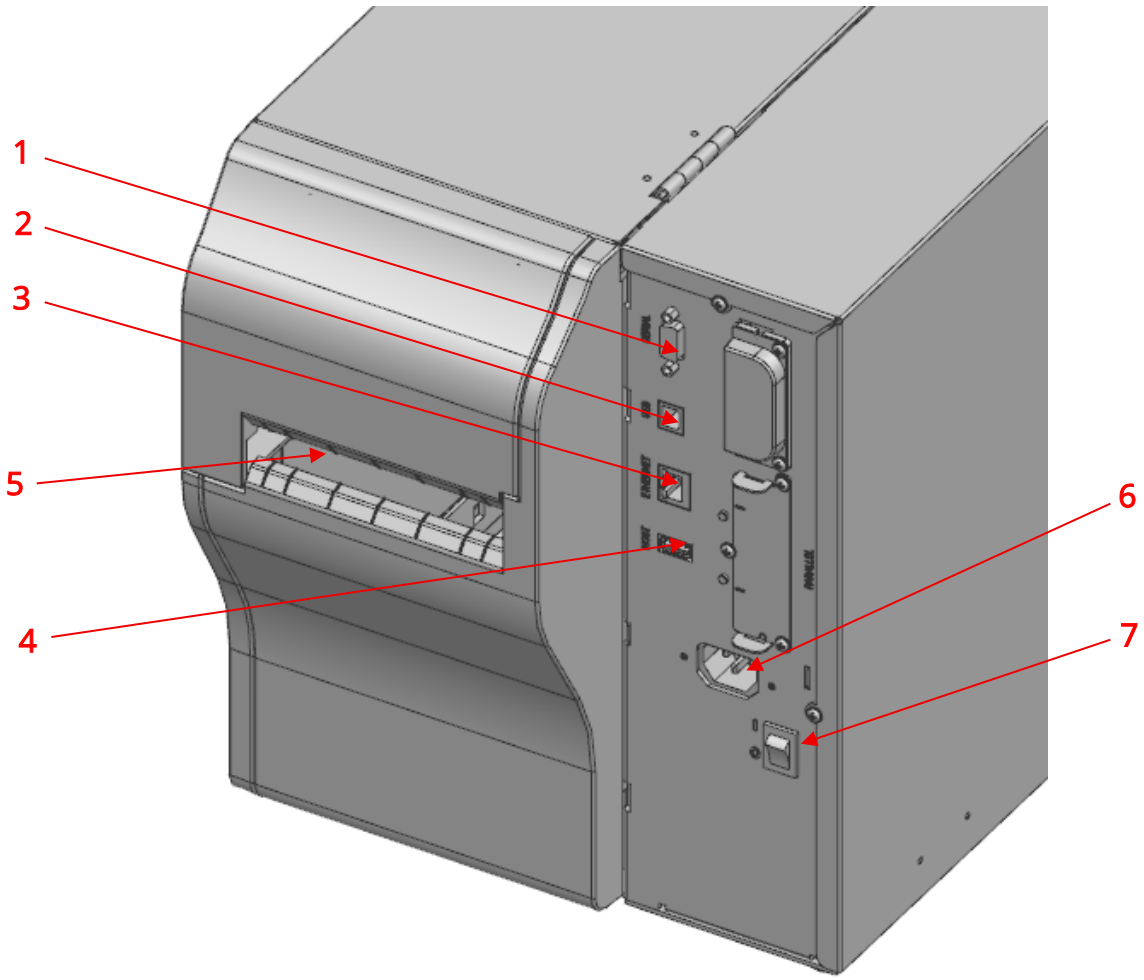

1	Порт RS-232C	5	Задний слот подачи (носитель)
2	Порт USB	6	Разъём питания
3	Порт Ethernet	7	Выключатель питания
4	Порт USB Host		

- Внутреннее устройство

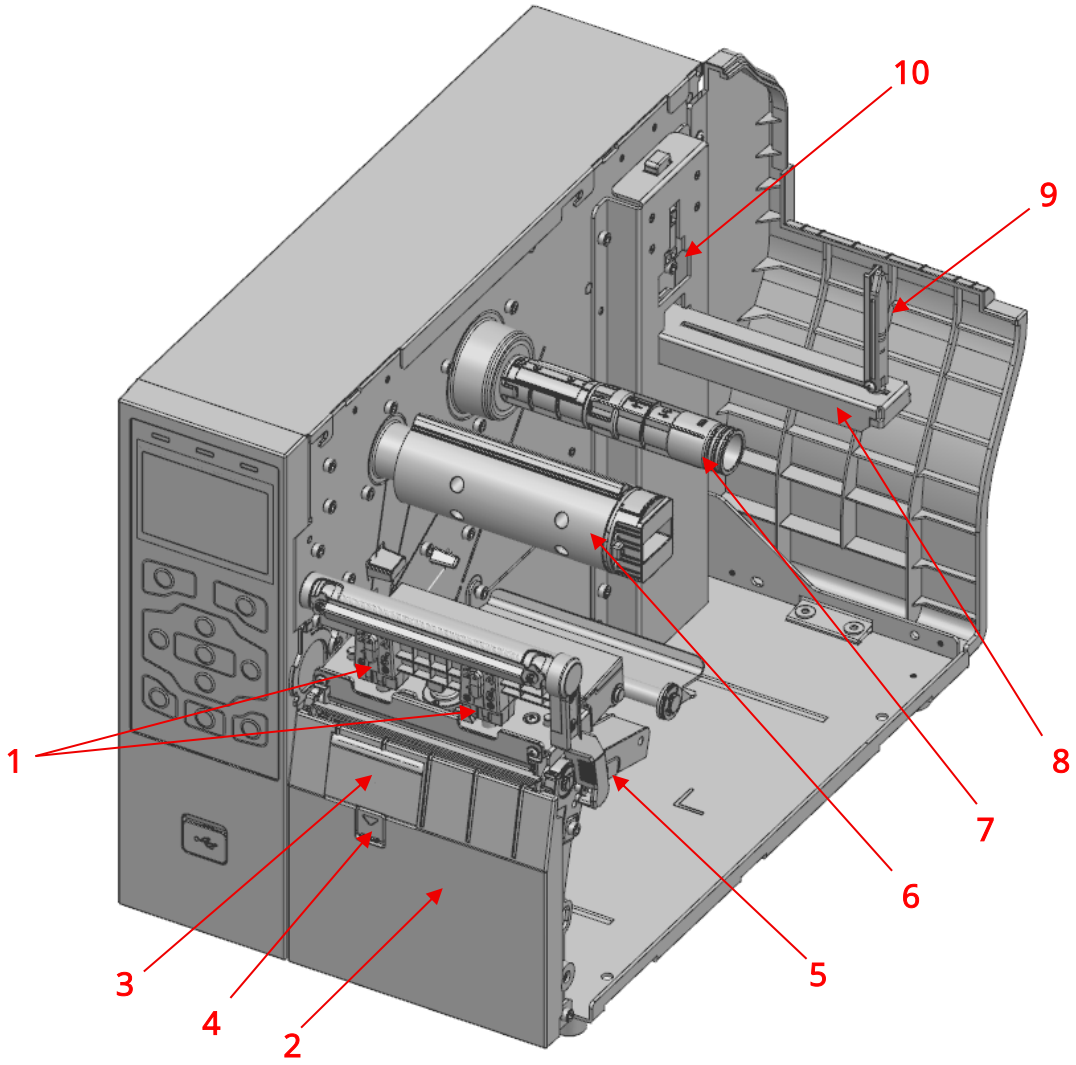

1	Регулировка давления печатающей головки	6	Приёмный вал риббона
2	Крышка STD	7	Подающий вал риббона
3	Демпфер носителя	8	Держатель носителя
4	Кнопка демпфера носителя	9	Фиксирующая направляющая носителя
5	Рычаг печатающей головки	10	Датчик заканчивающегося носителя (опция)

- Внутреннее устройство

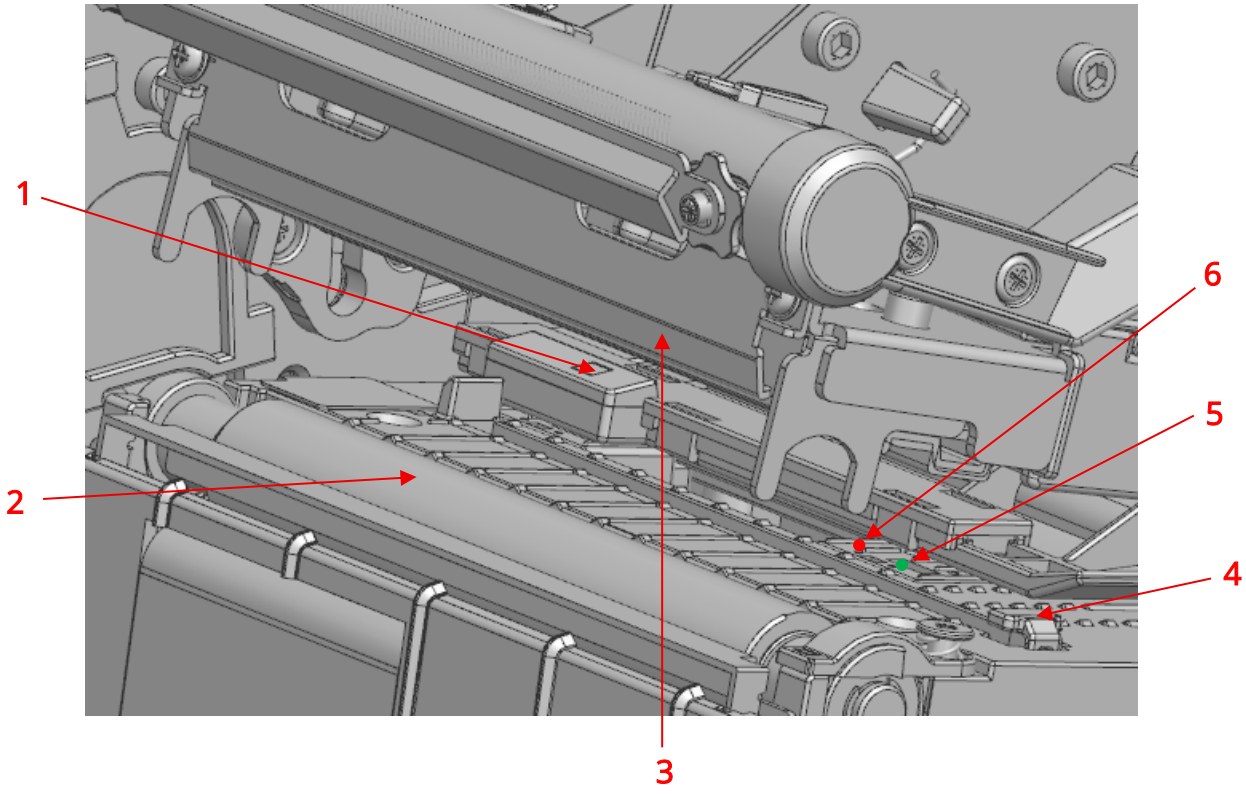

1	Датчик риббона	4	Направляющая носителя
2	Прижимной вал	5	Датчик черной метки (зеленый LED)
3	Печатающая головка	6	Датчик зазора и выемки (красный LED)

- Опции принтера

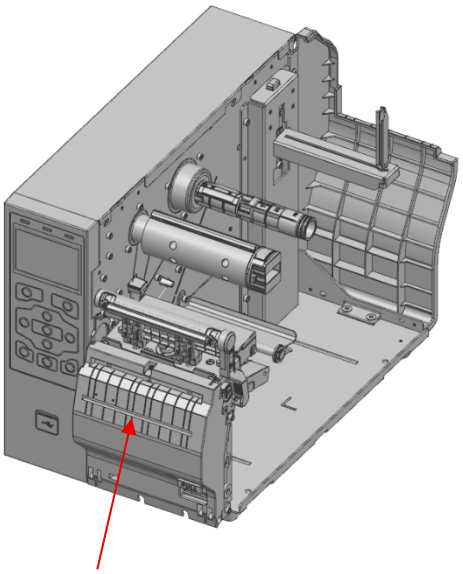

Автоматический резак

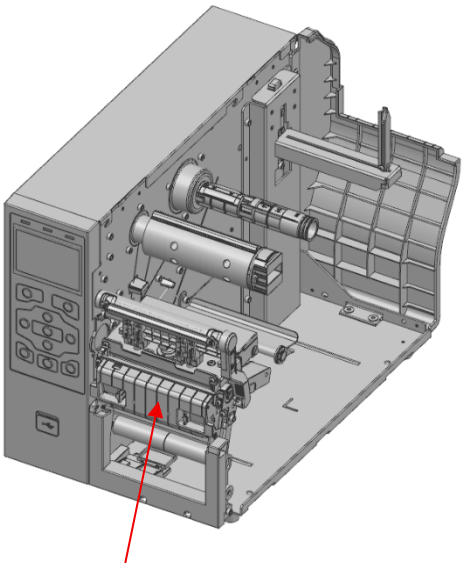

Отделитель этикеток

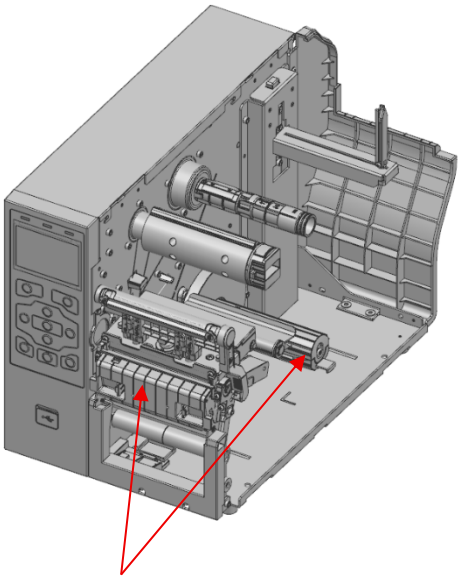

Отделитель этикеток + намотчик (внутренний)

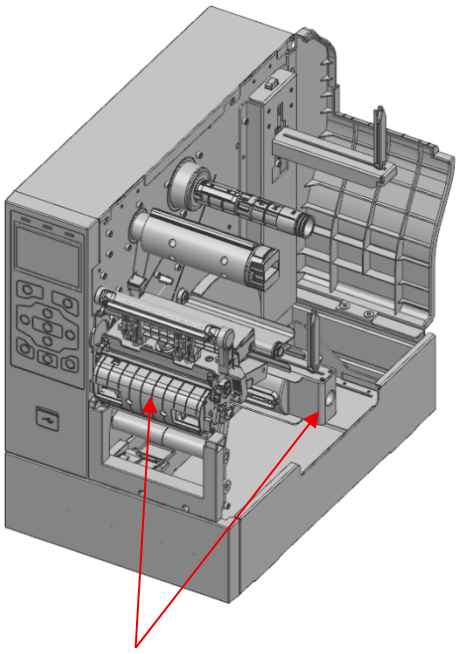

Отделитель этикеток + намотчик (внешний)

2-2 Названия основных элементов управления (стандартная модель)

2-2-1 Панель управления



№	Описание
1	Светодиод состояния принтера
2	Значок состояния интерфейса
3	Дата, время
4	Название модели
5	Версия микропрограммы
6	Состояние принтера
7	Главный значок
8	IP-адрес Ethernet, IP-адрес WLAN
9	Функциональная кнопка
10	Кнопка направления, кнопка выбора
11	Кнопка управления принтером

2-2-2 Подробное описание

2-2-2-1 Светодиод состояния принтера

Пункт	Состояние	Описание
POWER	Вкл.	Питание принтера включено
	Выкл.	Питание принтера выключено
STATUS	Вкл.	Ожидание приёма данных
	Мигает	Приём данных
ERROR	Мигает	Ошибка печати
	Выкл.	Нормальная работа

2-2-2-2 Значок состояния интерфейса

Пункт	Состояние	Описание
	Вкл.	Ethernet подключён
	Выкл.	Ethernet не подключён
	Вкл.	Нет подключения к точке доступа
	Выкл.	Связь по WLAN не поддерживается
	Вкл.	Подключено к точке доступа, уровень сигнала: 4
	Вкл.	Подключено к точке доступа, уровень сигнала: 3
	Вкл.	Подключено к точке доступа, уровень сигнала: 2
	Вкл.	Подключено к точке доступа, уровень сигнала: 1
	Вкл.	Bluetooth не подключён к хосту
	Выкл.	Связь по Bluetooth не поддерживается
	Вкл.	Bluetooth подключён к хосту
	Вкл.	Устройство USB подключено
	Выкл.	Устройство USB не подключено
	Вкл.	Функция пароля включена
	Выкл.	Функция пароля отключена
	Вкл.	Приём данных
	Выкл.	Данные не принимаются
	Мигает	Ошибка приёма данных

	Вкл.	Обнаружена нехватка носителя
	Вкл.	Остаток риббона (м)
	Вкл.	Остаток риббона (м), если менее 30 м

2-2-2-3 Дата, время (часы RTC)

Пункт	Описание
YYYY-MM-DD	Дата
12:00 AM/PM	Время

2-2-2-4 Название модели

Пункт	Описание
XT6-40	Название модели

2-2-2-5 Версия микропрограммы

Пункт	Описание
V01.00	Версия микропрограммы

2-2-2-6 Состояние принтера

Пункт	Описание
ГОТОВ (READY)	Готов к печати
ОЖИДАНИЕ (STANDBY)	Ожидание ввода пользователя - кнопка: переход в режим ожидания печати без подачи носителя - кнопка: подача одного листа носителя для выравнивания егоположения и переход в режим ожидания печати
ПЕЧАТЬ (PRINTING)	Идёт печать
ПАУЗА (PAUSE)	Печать приостановлена
ОТМЕНА (CANCEL)	Печать отменена
Загрузка микропрограммы (F/W Downloading)	Загрузка микропрограммы
ПЕЧАТАЮЩАЯ ГОЛОВКА ОТКРЫТА (PRINT HEAD OPEN)	Печатающая головка открыта
ПЕРЕГРЕВ ПЕЧАТАЮЩЕЙ ГОЛОВКИ (PRINT HEAD OVER TEMP)	Печатающая головка достигла максимальной температуры
ПЕЧАТАЮЩАЯ ГОЛОВКА ПЕРЕОХЛАЖДЕНА (PRINT HEAD COLD TEMP)	Печатающая головка достигла минимальной температуры
ЗАМЯТИЕ В АВТОМАТИЧЕСКОМ РЕЗАКЕ (AUTO CUTTER JAM)	Носитель застрял в лезвии автоматического резака
НЕТ НОСИТЕЛЯ (MEADIA OUT)	Носитель установлен неправильно
НЕТ РИББОНА (RIBBON OUT)	Риббон установлен неправильно
ЗАМЯТИЕ НОСИТЕЛЯ (MEADIA JAM)	Замятие носителя, нормальная печать невозможна
СБОЙ РАСПОЗНАВАНИЯ (SENSING FAIL)	Носитель не распознаётся

2-2-2-7 Главные значки

Пункт	Описание
	Настройки принтера
	Настройки интерфейса
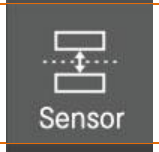	Настройки датчиков
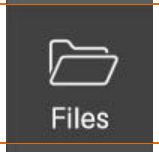	Настройки файлов
	Настройки дополнительных и прочих функций
	Предоставление сведений о принтере

2-2-2-8 IP-адрес Ethernet, IP-адрес WLAN

Пункт	Описание
LAN: 192.168.100.123	IP-адрес Ethernet
WLAN: 192.168.100.123	IP-адрес WLAN (отображается только при поддержке WLAN)

2-2-2-9 Функциональная кнопка

Пункт	Описание
	Используется для выбора, отмены, сохранения и удаления

2-2-2-10 Кнопка направления, кнопка выбора

Пункт	Описание
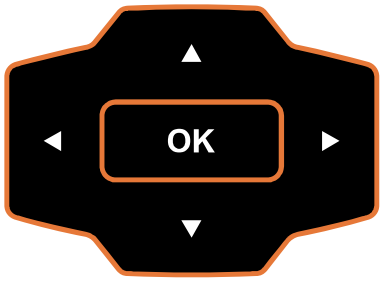	Используется для выбора пунктов меню

2-2-2-11 Кнопка управления принтером

Пункт	Описание
	Короткое нажатие и отпускание кнопки подаёт одну этикетку
	Нажатие кнопки на 2 секунды во время печати приостанавливает печать
	Нажатие кнопки на 2 секунды во время печати отменяет печать

2-3 Названия основных элементов управления (модель с сенсорным экраном)

2-3-1 Панель управления



№	Описание
1	Светодиод состояния принтера
2	Значок состояния интерфейса
3	Время
4	Название модели
5	Версия микропрограммы
6	Состояние принтера
7	Главный значок
8	IP-адрес Ethernet, IP-адрес WLAN
9	Дата
10	Кнопка управления принтером

2-3-2 Подробное описание

2-3-2-1 Светодиод состояния принтера

Пункт	Состояние	Описание
POWER	Вкл.	Питание принтера включено
	Выкл.	Питание принтера выключено
STATUS	Вкл.	Ожидание приёма данных
	Мигает	Приём данных
ERROR	Мигает	Ошибка печати
	Выкл.	Нормальная работа

2-3-2-2 Значок состояния интерфейса

Пункт	Состояние	Описание
	Вкл.	Ethernet подключён
	Выкл.	Ethernet не подключён
	Вкл.	Нет подключения к точке доступа
	Выкл.	Связь по WLAN не поддерживается
	Вкл.	Подключено к точке доступа, уровень сигнала: 4
	Вкл.	Подключено к точке доступа, уровень сигнала: 3
	Вкл.	Подключено к точке доступа, уровень сигнала: 2
	Вкл.	Подключено к точке доступа, уровень сигнала: 1
	Вкл.	Bluetooth не подключён к хосту
	Выкл.	Связь по Bluetooth не поддерживается
	Вкл.	Bluetooth подключён к хосту
	Вкл.	Устройство USB подключено
	Выкл.	Устройство USB не подключено
	Вкл.	Функция пароля включена
	Выкл.	Функция пароля отключена
	Вкл.	Приём данных
	Выкл.	Данные не принимаются
	Мигает	Ошибка приёма данных
	Вкл.	Обнаружена нехватка носителя
	Вкл.	Остаток риббона (м)
	Вкл.	Остаток риббона (м), если менее 30 м

2-3-2-3 Дата, время (часы RTC)

Пункт	Описание
YYYY-MM-DD	Дата
12:00 AM/PM	Время

2-3-2-4 Название модели

Пункт	Описание
XT6-40N/ XT6-40NR	Название модели

2-3-2-5 Версия микропрограммы

Пункт	Описание
V01.00	Версия микропрограммы

2-3-2-6 Состояние принтера

Пункт	Описание
ГОТОВ (READY)	Готов к печати
ОЖИДАНИЕ (STANDBY)	Ожидание ввода пользователя - кнопка: переход в режим ожидания печати без подачи носителя - кнопка: подача одного листа носителя для выравнивания егоположения и переход в режим ожидания печати
ПЕЧАТЬ (PRINTING)	Идёт печать
ПАУЗА (PAUSE)	Печать приостановлена
ОТМЕНА (CANCEL)	Печать отменена
Загрузка микропрограммы (F/W Downloading)	Загрузка микропрограммы
ПЕЧАТАЮЩАЯ ГОЛОВКА ОТКРЫТА (PRINT HEAD OPEN)	Печатающая головка открыта
ПЕРЕГРЕВ ПЕЧАТАЮЩЕЙ ГОЛОВКИ (PRINT HEAD OVER TEMP)	Печатающая головка достигла максимальной температуры
ПЕЧАТАЮЩАЯ ГОЛОВКА ПЕРЕОХЛАЖДЕНА (PRINT HEAD COLD TEMP)	Печатающая головка достигла минимальной температуры
ЗАМЯТИЕ В АВТОМАТИЧЕСКОМ РЕЗАКЕ (AUTO CUTTER JAM)	Носитель застрял в лезвии автоматического резака
НЕТ НОСИТЕЛЯ (MEADIA OUT)	Носитель установлен неправильно
НЕТ РИББОНА (RIBBON OUT)	Риббон установлен неправильно
ЗАМЯТИЕ НОСИТЕЛЯ (MEADIA JAM)	Замятие носителя, нормальная печать невозможна
СБОЙ РАСПОЗНАВАНИЯ (SENSING FAIL)	Носитель не распознаётся

2-3-2-7 Главные значки

Пункт	Описание
	Настройки принтера
	Настройки интерфейса
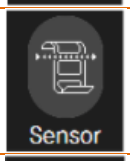	Настройки датчиков
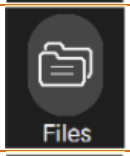	Настройки файлов
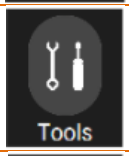	Настройки дополнительных и прочих функций
	Предоставление сведений о принтере
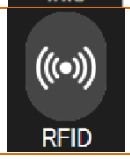	Настройки RFID

2-3-2-8 IP-адрес Ethernet, IP-адрес WLAN

Пункт	Описание
LAN: 192.168.100.123	IP-адрес Ethernet
WLAN: 192.168.100.123	IP-адрес WLAN (отображается только при поддержке WLAN)

2-3-2-9 Функциональная кнопка

Пункт	Описание
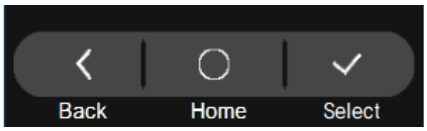	Выбор, отмена, сохранение, удаление, переход в главное меню

2-3-2-10 Кнопка управления принтером

Пункт	Описание
	Нажмите кнопку для подачи одной этикетки
	Нажатие кнопки на 2 секунды во время печати приостанавливает печать
	Нажатие кнопки на 2 секунды во время печати отменяет печать

3. Установка и эксплуатация

3-1 Место установки принтера

• Устанавливайте принтер в месте, отвечающем следующим условиям.

- Обеспечьте достаточное пространство вокруг принтера для надлежащей вентиляции.

- Не размещайте предметы вплотную к задней или нижней части принтера, так как это может затруднить циркуляцию воздуха.

- Устанавливайте принтер на ровной горизонтальной поверхности.

- Избегайте помещений с повышенной влажностью.

- Устанавливайте принтер в месте, где не превышаются требования стандарта протокола беспроводной связи или указанное максимальное расстояние.

- Для стабильной беспроводной связи устанавливайте принтер там, где отсутствуют физические препятствия (стены, предметы и т. п.).

3-2 Подключение питания

• Подключите питание к принтеру, как показано ниже.

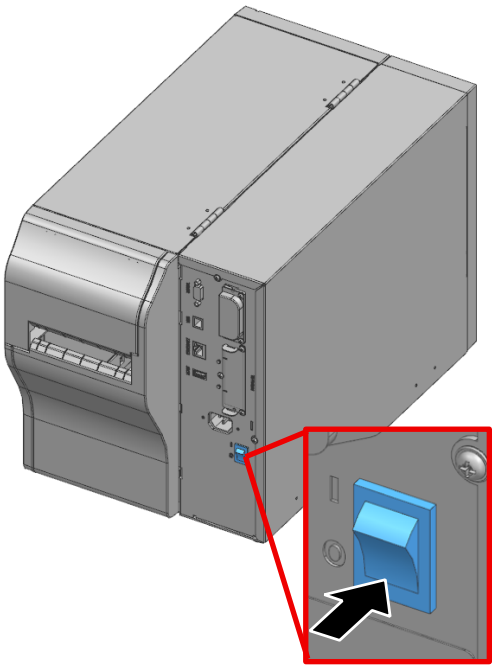

Выключатель питания OFF

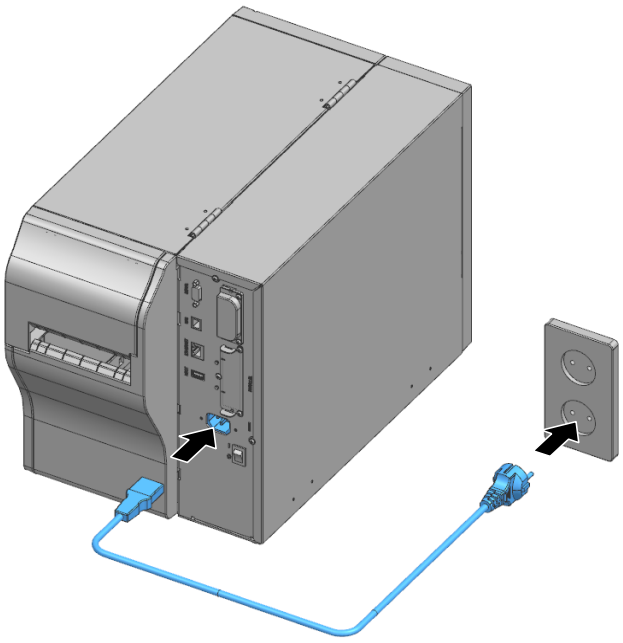

Шнур питания

1) Выключите выключатель питания принтера.

2) Подключите шнур питания к принтеру.

3) Подключите шнур питания к источнику питания/розетке.

- В целях безопасности людей и оборудования используйте шнур питания, соответствующий вашей стране или региону.
- Обязательно выключайте принтер перед подключением шнура питанияк принтеру. Это может привести к серьёзному электрическому повреждениюи травмам.
- Не эксплуатируйте принтер и блок питания в условиях повышенной влажности. Это может привести к серьёзному электрическому повреждениюи травмам.
- Не подавайте входное напряжение, превышающее характеристики блока питания. Это может привести к повреждению изделия и пожару.

3-3 Интерфейс

Для предотвращения излучения и приёма электрических помех необходимоиспользовать экранированные кабели. Используйте как можно более короткийкабель связи, чтобы свести к минимуму наводки в кабеле.

- Кабель RS-232C (рекомендуется не более 1,8 м)
- Кабель IEEE1284
  (рекомендуется не более 1,8 м с ферритовым фильтром)
- Кабель USB Type-B (рекомендуется не более 1,8 м)
- Кабель LAN (Ethernet) (не более 3 м, кабель UTP CAT-5 или выше)

- Подключение неэкранированных кабелей связи является нарушением стандартов EMC. Используйте кабель, одобренный нашей компанией.
- Не связывайте кабель связи вместе с предметами, которые могут создавать электрические помехи. Принтер может быть повреждён.
- Подключайте и отключайте кабель связи только после выключения выключателя питания принтера. Это может привести к серьёзному электрическому повреждению и травмам.

3-3-1 Стандартный интерфейс

Данный принтер поддерживает следующие типы связи.
- Кабель LAN (Ethernet) / кабель USB Type-B / кабель RS-232C / накопитель USB Type-A (*USB-донглы не поддерживаются)

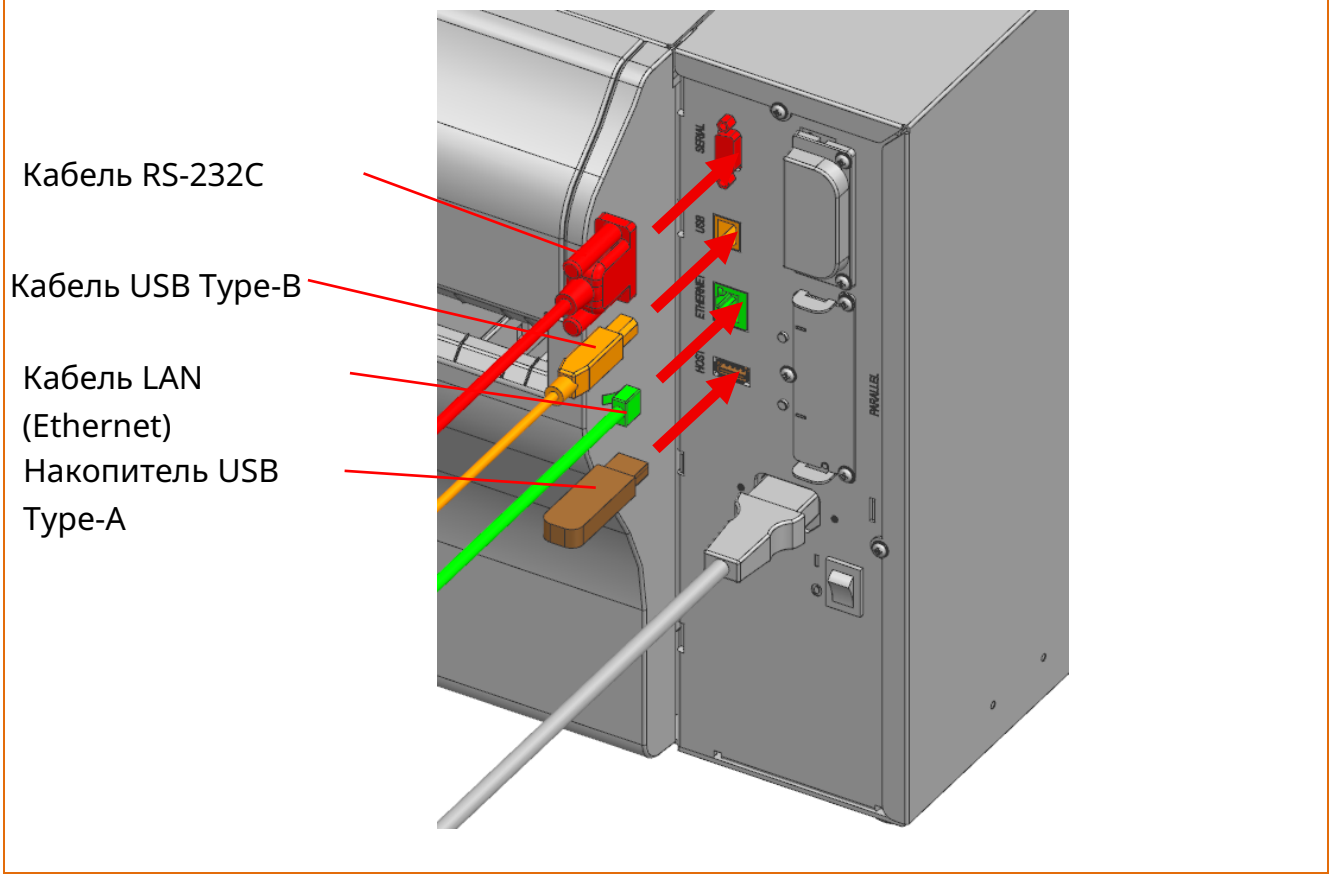

1) Выключите выключатель питания.

2) Подключите кабель связи к используемому порту связи принтера.
- Подключите кабель LAN (Ethernet) к порту Ethernet.
- Подключите кабель USB Type-B к порту USB.
- Подключите накопитель USB Type-A к порту USB.
- Подключите кабель RS-232C к последовательному порту и затяните оба винта.

Учтите, что электронные компоненты изделия могут быть повреждены разрядом статического электричества, накопившегося на поверхности тела или других предметов.

3-3-2 Дополнительный интерфейс

Данный принтер поддерживает следующие типы связи.

- Combo (Bluetooth & WLAN) / кабель IEEE1284 / кабель GPIO

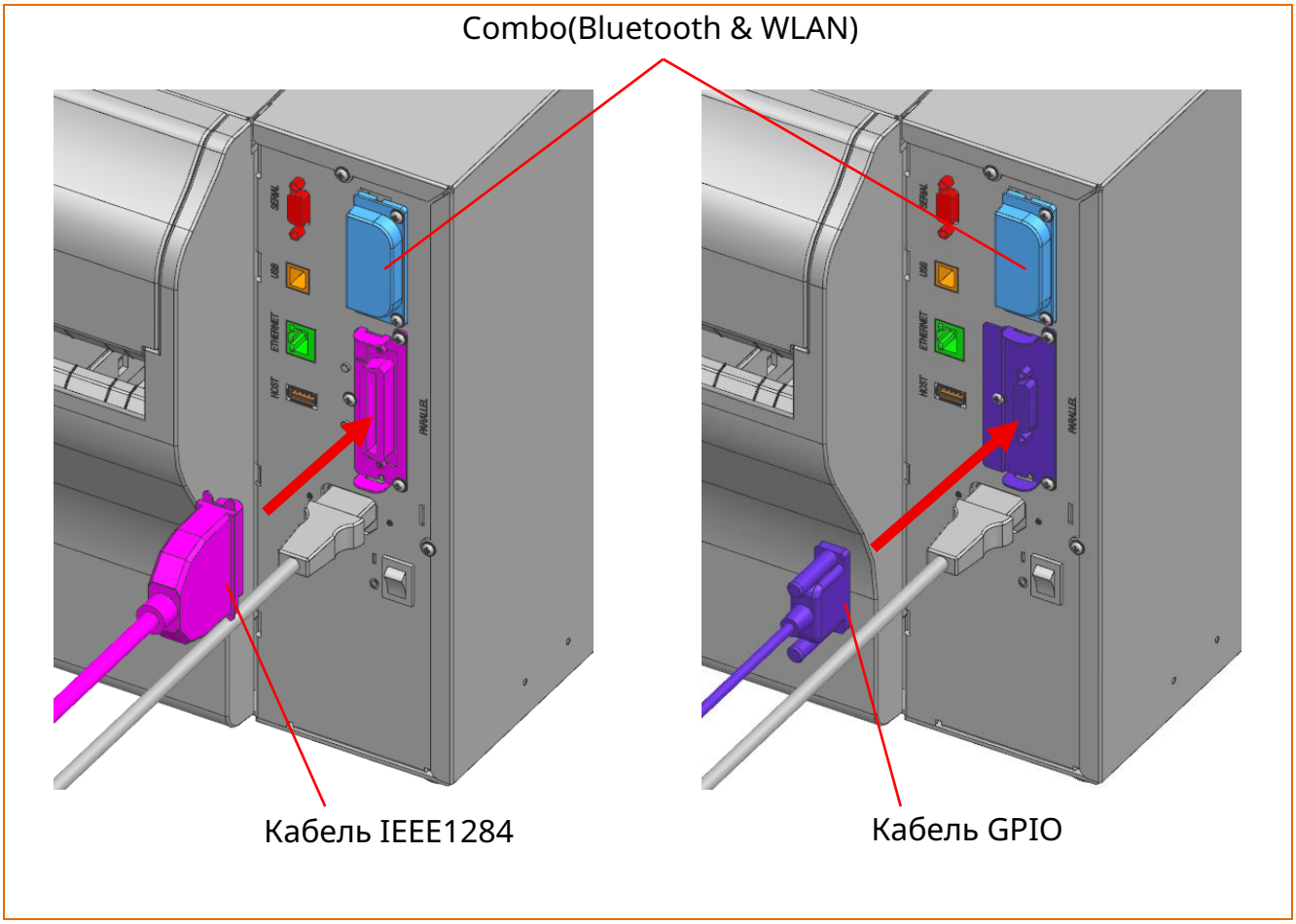

1) Выключите выключатель питания.

2) Подключите кабель связи к используемому порту связи принтера.

- Подключите кабель IEEE1284 к параллельному порту и закрепите обе защёлки.
- Подключите кабель GPIO к порту GPIO и затяните оба винта.
- Для беспроводного интерфейса отдельное кабельное подключение не требуется

Учтите, что электронные компоненты изделия могут быть повреждены разрядом статического электричества, накопившегося на поверхности тела или других предметов.

3-4 Установка носителя

3-4-1 Установка носителя в стандартной модели

Для стандартных моделей носитель устанавливается следующим образом:

1) Откройте крышку носителя.

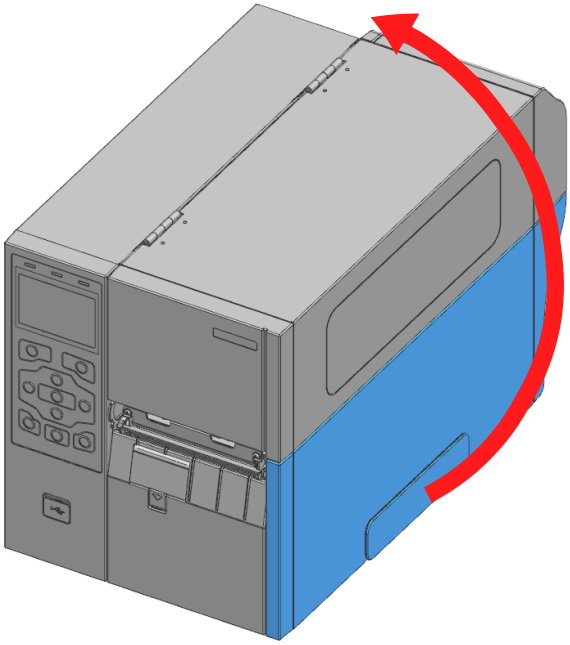

2) Поднимите рычаг печатающей головки. Опустите фиксирующую направляющую носителя и уложите носитель в держатель носителя стороной для печати вверх.

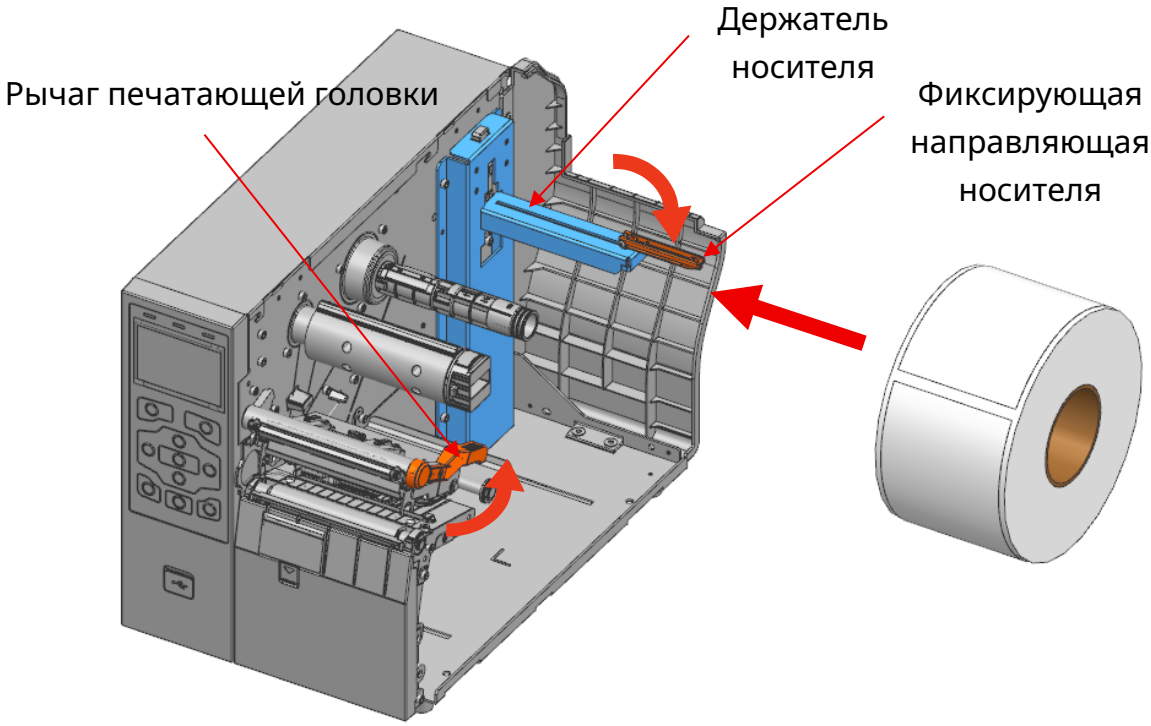

3) Подняв фиксирующую направляющую носителя, придвиньте держатель вплотную к носителю. Сдвиньте направляющую носителя вправо.

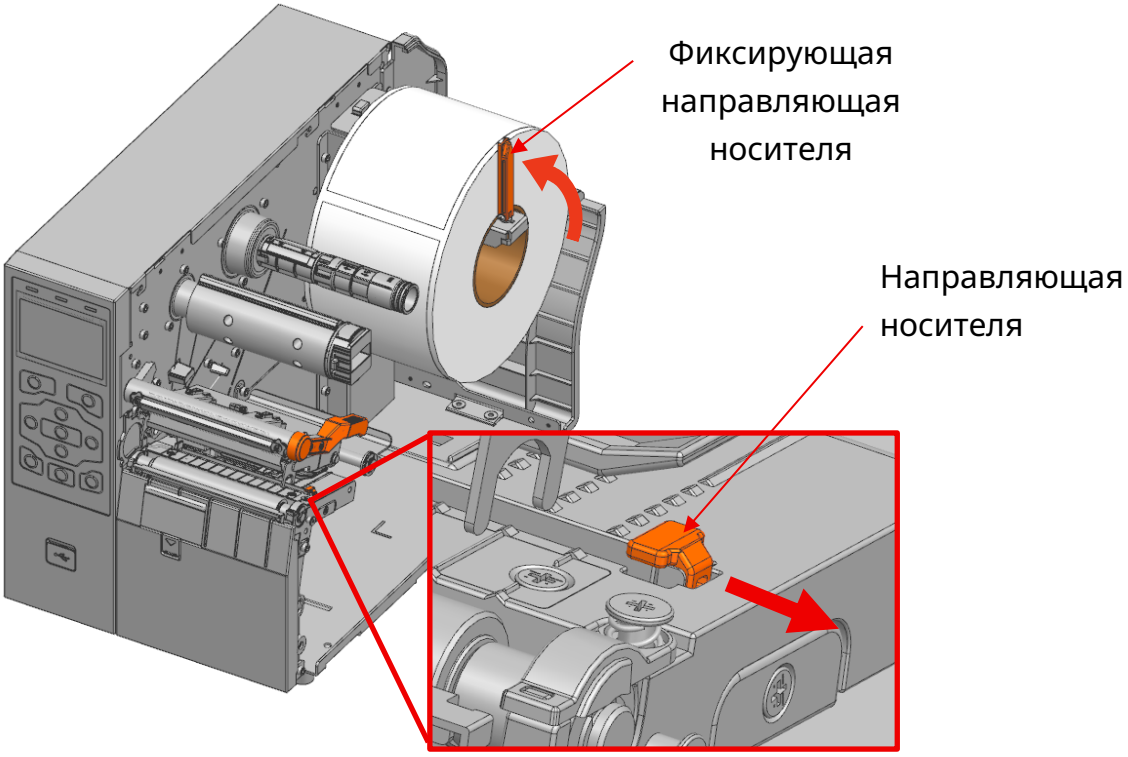

4) Вставив носитель в фиксирующие направляющие, отрегулируйте направляющие носителя по его ширине.

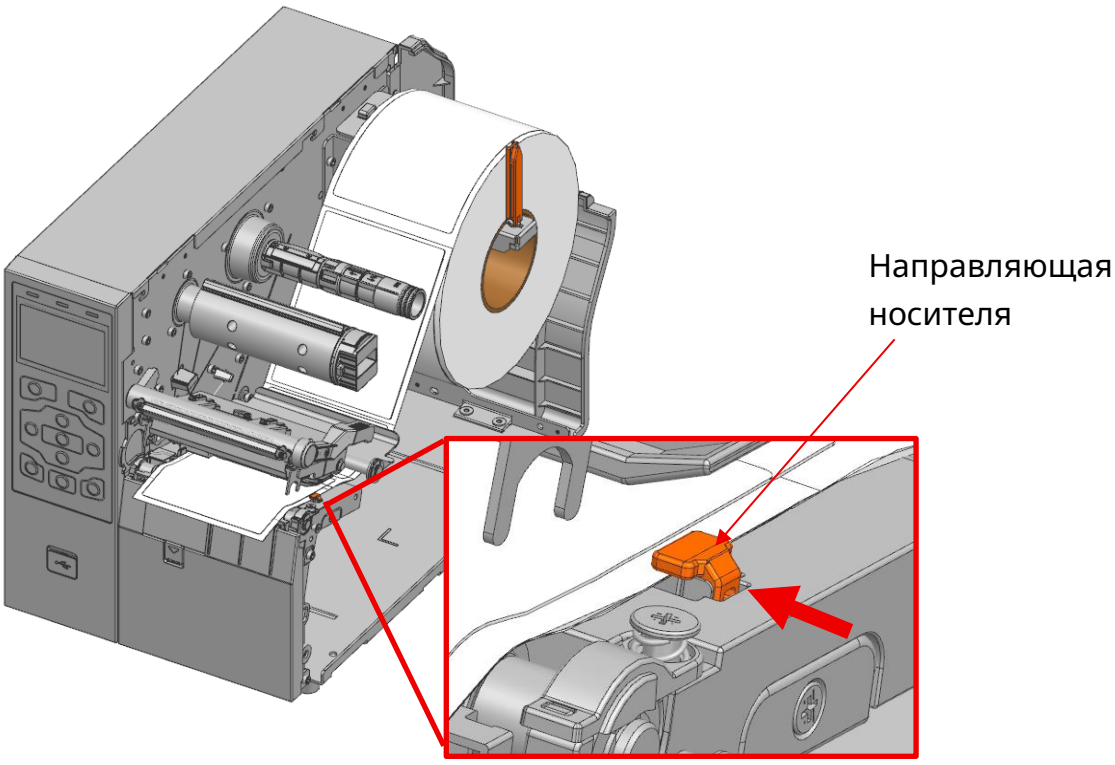

5) Убедитесь, что датчик находится в том месте, где будет проходить зазор/чёрная метка носителя для распознавания. Датчики (датчик зазора и выемки, датчик чёрной метки) перемещаются рычагом датчика.
Проверьте положение датчика по цвету светодиода.

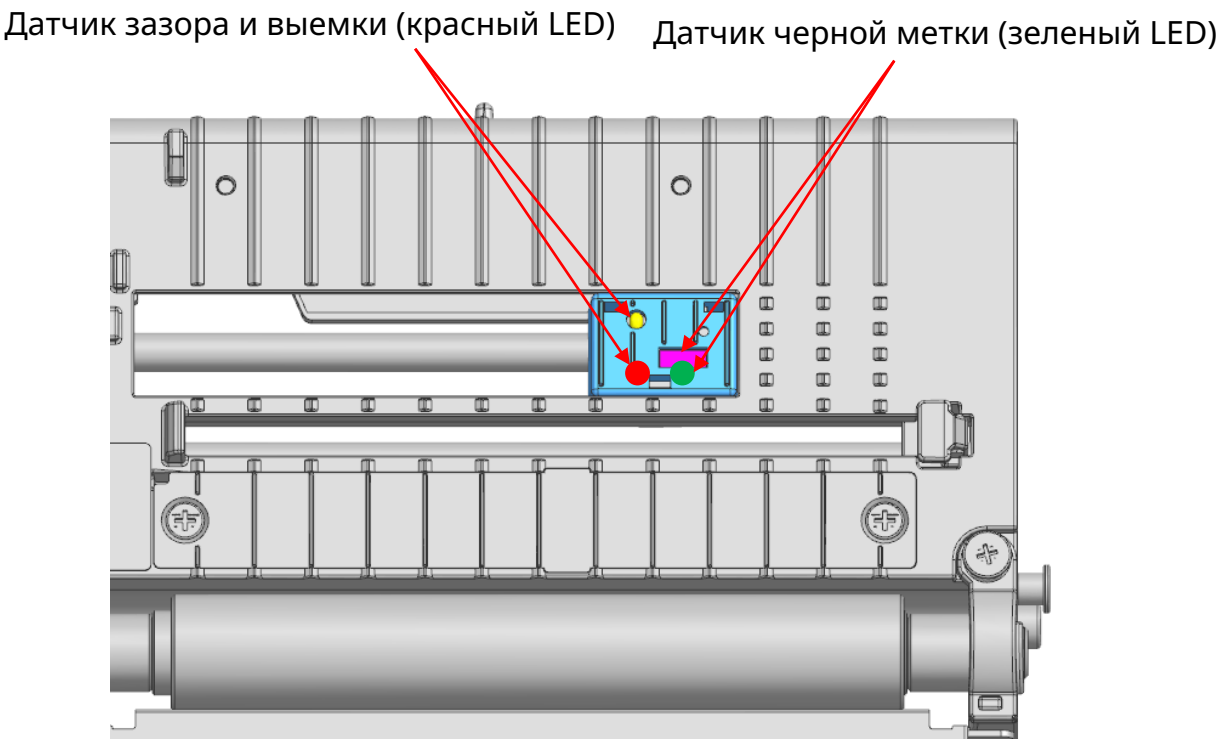

6) Опустите рычаг печатающей головки и закройте крышку носителя.

- Открывая и закрывая крышку, соблюдайте осторожность, чтобы не прищемить пальцы.
- Не поднимайте рычаги печатающей головки во время печати. Принтер может быть повреждён.
- Меняйте носитель, когда принтер не принимает данные, иначе данные могут быть потеряны.
- Во время работы принтера печатающая головка сильно нагревается, поэтомувыключите питание и дайте ей полностью остыть. Горячая печатающая головка может причинить серьёзные ожоги.

3-4-2 Установка носителя в модели с автоматическим резаком (опция)

Автоматический резак используется для отрезания напечатанного носителя. Для модели с автоматическим резаком носитель устанавливается следующим образом:

1) Установите носитель, отрегулируйте направляющую носителя и положение датчика в соответствии с разделом «3-4-1 Установка носителя в стандартной модели».

2) Проведите носитель через автоматический резак, как показано на рисунке.

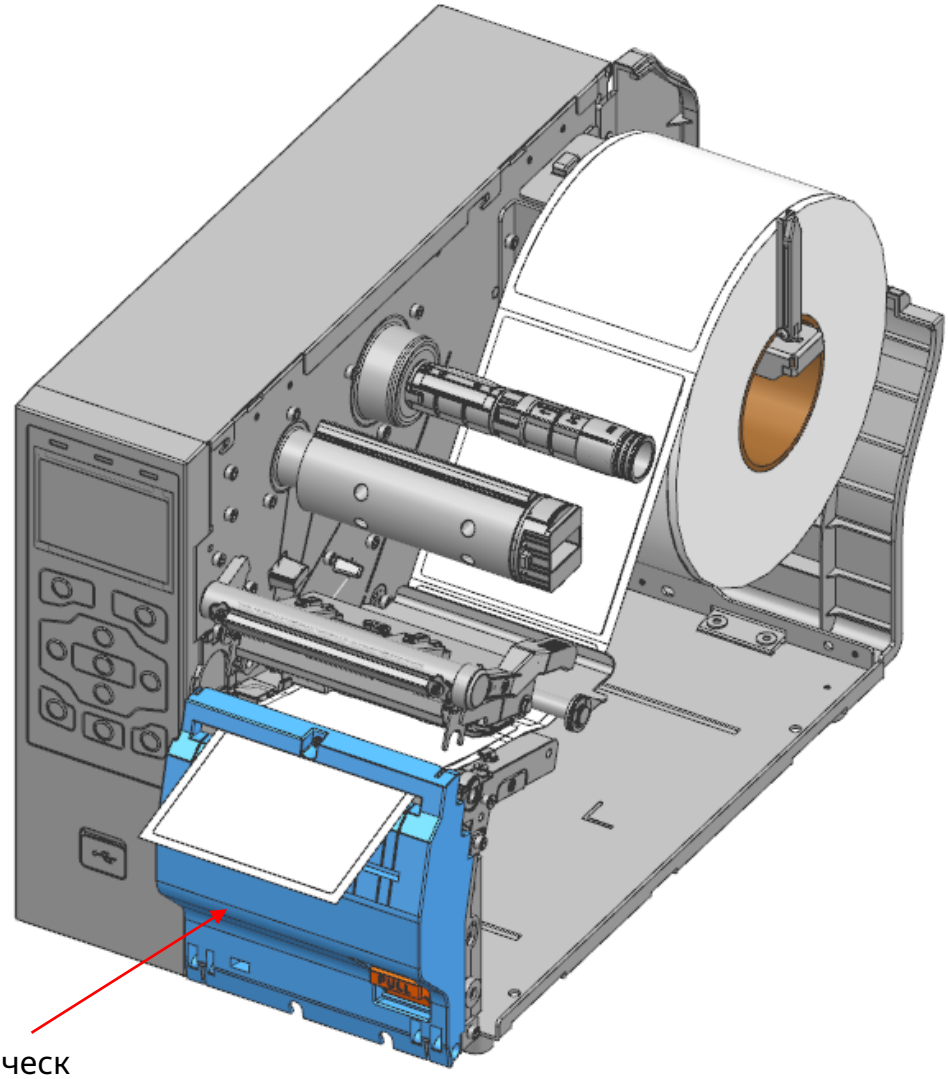

Автоматический резак

3) Опустите рычаг печатающей головки и закройте крышку носителя.

4) При необходимости установите лоток для носителя, как показано на рисунке.
(*Лоток для носителя не входит в комплект поставки. Приобретается отдельно.)

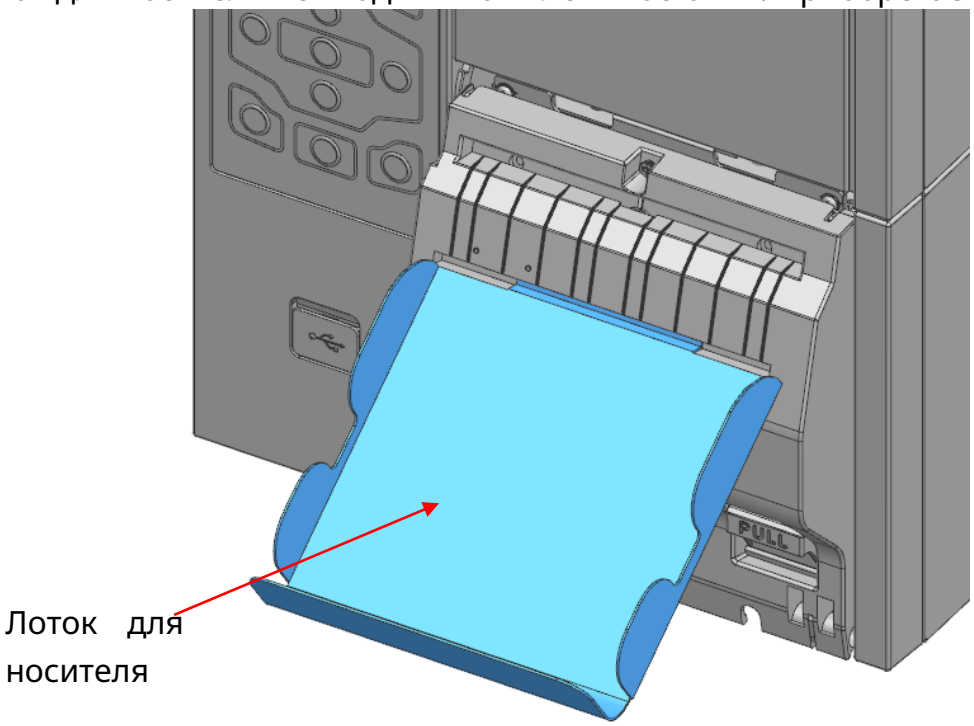

- Открывая и закрывая крышку, соблюдайте осторожность, чтобы не прищемить пальцы.
- Не поднимайте рычаги печатающей головки во время печати. Принтер может быть повреждён.
- Меняйте носитель, когда принтер не принимает данные, иначе данные могут быть потеряны.
- Никогда не вставляйте предметы и не помещайте пальцы во время работы резака. Это может привести к серьёзным травмам.
- Соблюдайте осторожность, не касайтесь лезвия резака рукой. Существует риск травмы.
- Во время работы принтера печатающая головка сильно нагревается, поэтому выключите питание и дайте ей полностью остыть. Горячая печатающая головка может причинить серьёзные ожоги.

3-4-3 Установка носителя в модели с отделителем этикеток (опция)

Отделитель этикеток служит для автоматического отделения напечатанного носителя от подложки.
Отделитель этикеток устанавливается на заводе.
Для модели с отделителем этикеток носитель устанавливается следующим образом:

1) Установите носитель, отрегулируйте направляющую носителя и положение датчика в соответствии с разделом «3-4-1 Установка носителя в стандартной модели».

2) Нажмите левый и правый рычаги отделителя, чтобы открыть крышку отделителя этикеток.

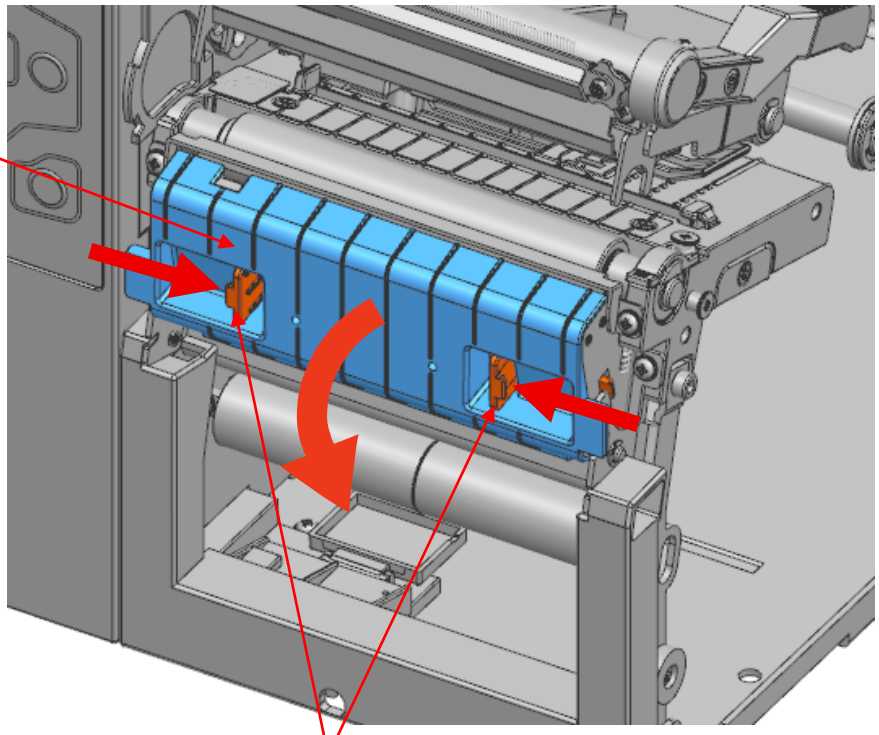

3) Переведите переключатель отделителя в положение ON. Убедитесь, что светодиод загорелся.

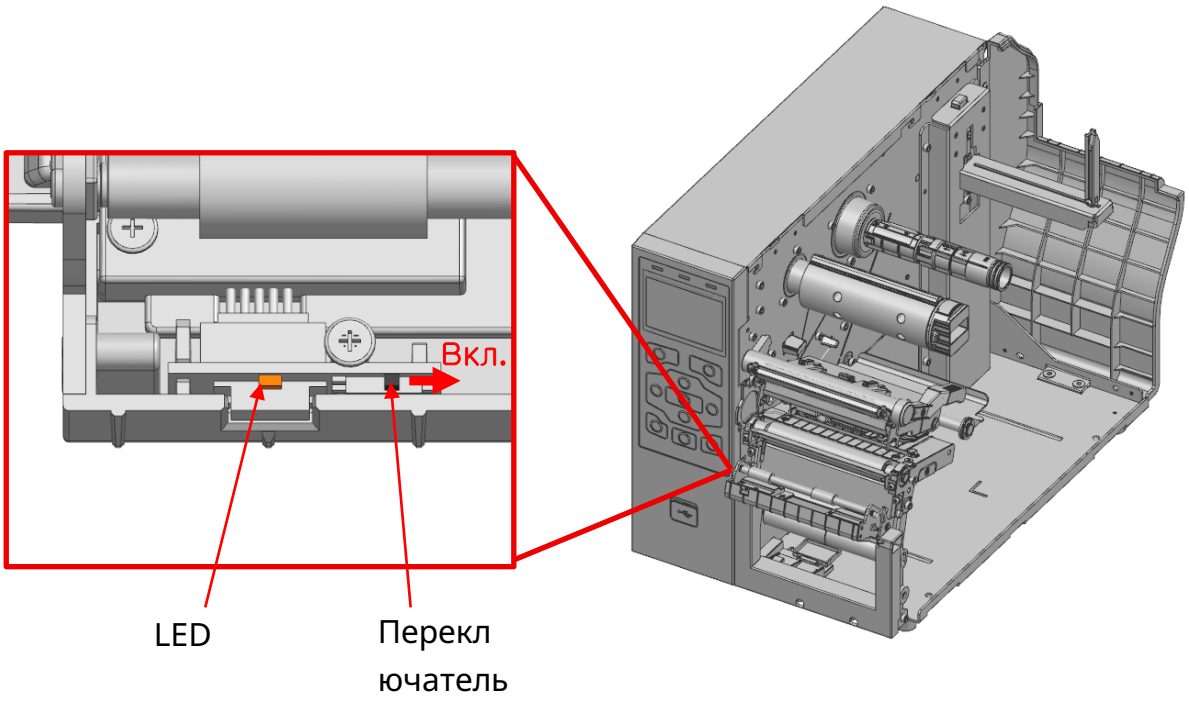

4) Удалите несколько этикеток с носителя и заправьте подложку, как показано на рисунке.

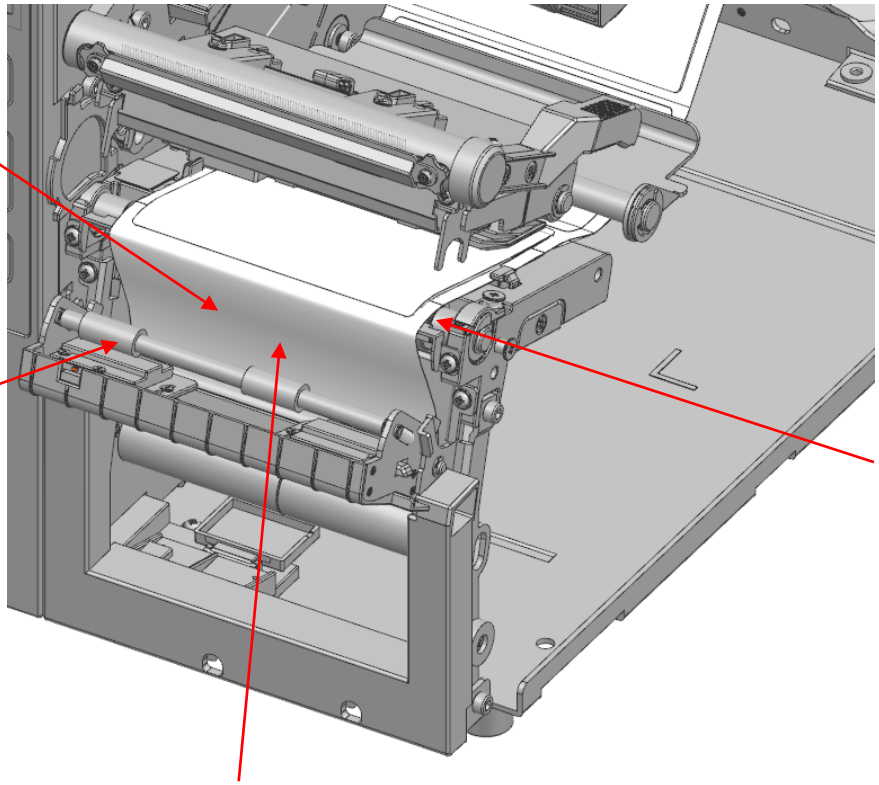

5) Закройте крышку отделителя этикеток до щелчка.

(O)

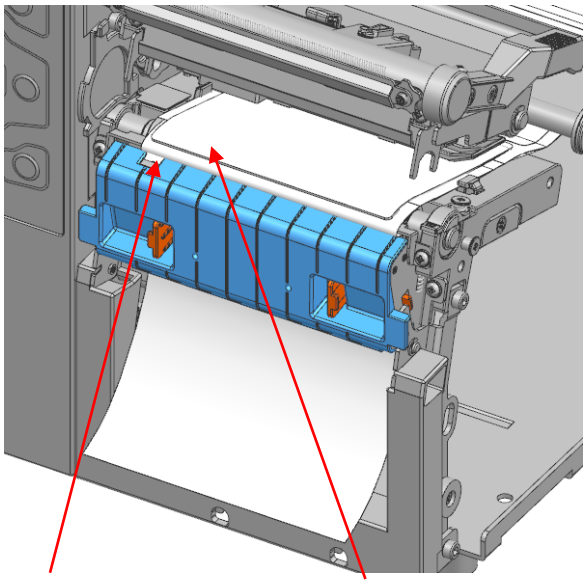

Датчик отделителя этикеток

(X)

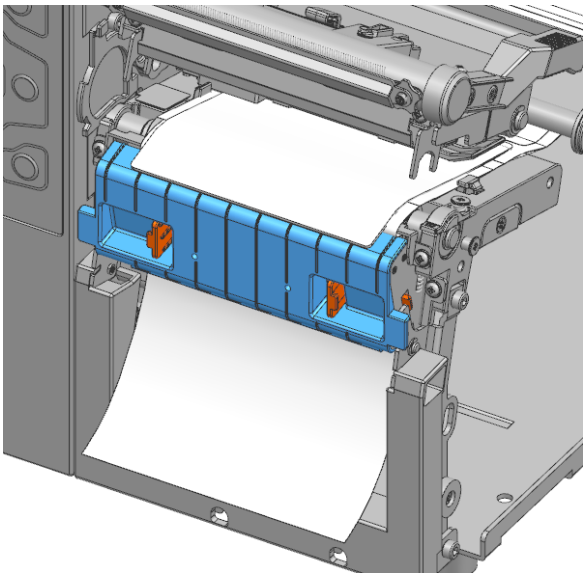

Следите за тем, чтобы носитель не закрывал датчик отделителя этикеток

6) Опустите рычаг печатающей головки, закройте крышку намотчика и крышку носителя.

- **Открывая и закрывая крышку, соблюдайте осторожность, чтобы не пальцы.**
- **Не поднимайте рычаги печатающей головки во время печати. Принтер может быть повреждён.**
- **Меняйте носитель, когда принтер не принимает данные, иначе данныемогут быть потеряны.**
- **Функция отделения доступна только для этикеточного носителя.**
- **Когда отделитель включён, следующая этикетка не будет напечатана, пока напечатанная этикетка не будет снята с отделителя.**
- **Когда отделитель выключен, он не работает.**
- **Во время работы принтера печатающая головка сильно нагревается, поэтому выключите питание и дайте ей полностью остыть. Горячая печатающая головка может причинить серьёзные ожоги.**

3-4-4 Установка носителя в модели с внутренним намотчиком (опция — только намотка подложки)

Внутренний намотчик служит для автоматической намотки подложки.
Для модели с внутренним намотчиком носитель устанавливается следующим образом:

•Порядок установки носителя

1) Установите носитель, отрегулируйте направляющую носителя и положение датчика в соответствии с разделом «3-4-1 Установка носителя в стандартной модели».

2) Нажмите левый и правый рычаги отделителя, чтобы открыть крышку отделителя этикеток.

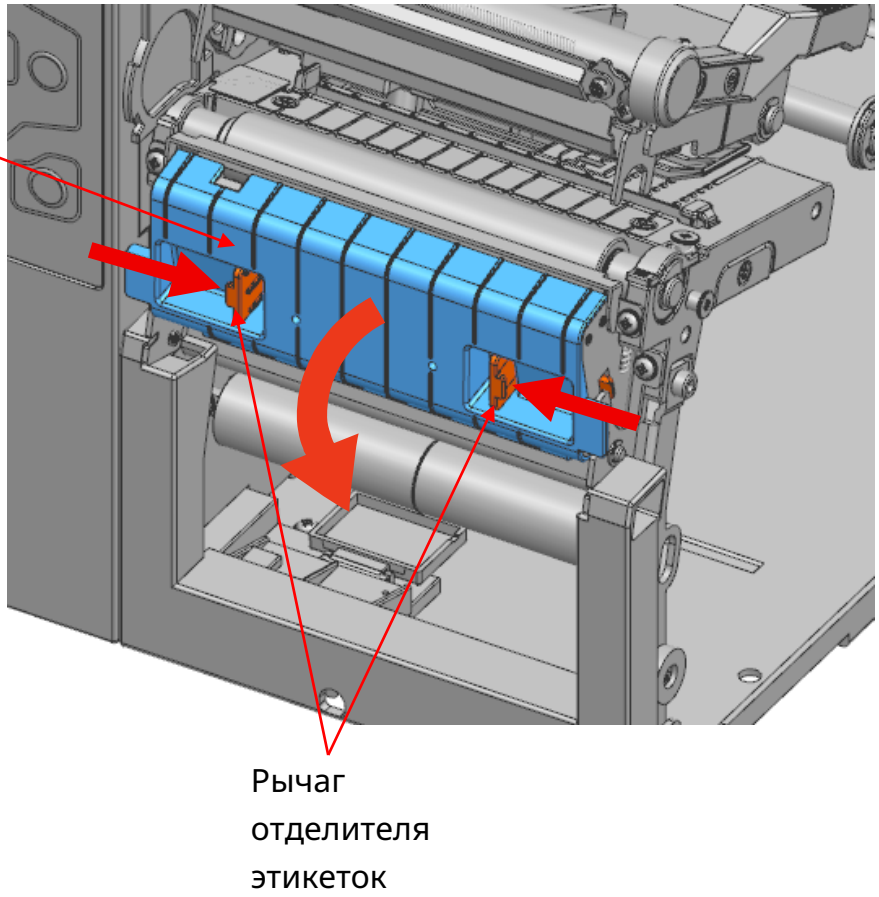

3) Переведите переключатель отделителя в положение ON. Убедитесь, что светодиод загорелся.

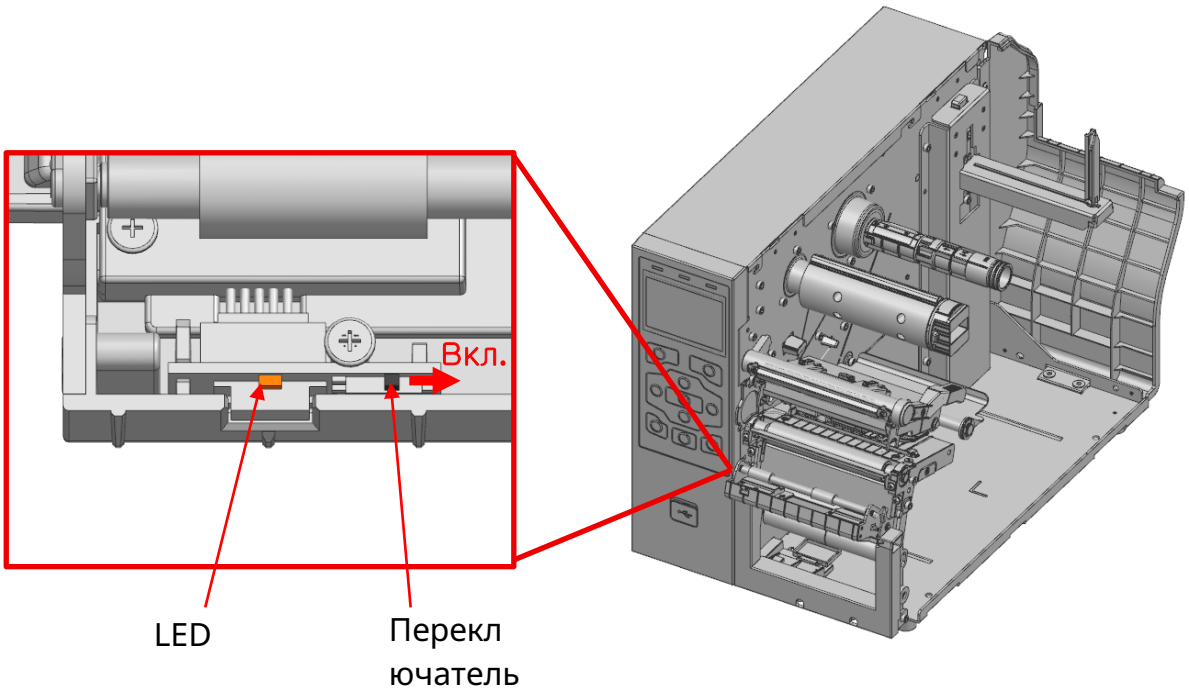

4) Удалите несколько этикеток с носителя и заправьте подложку, как показано на рисунке.

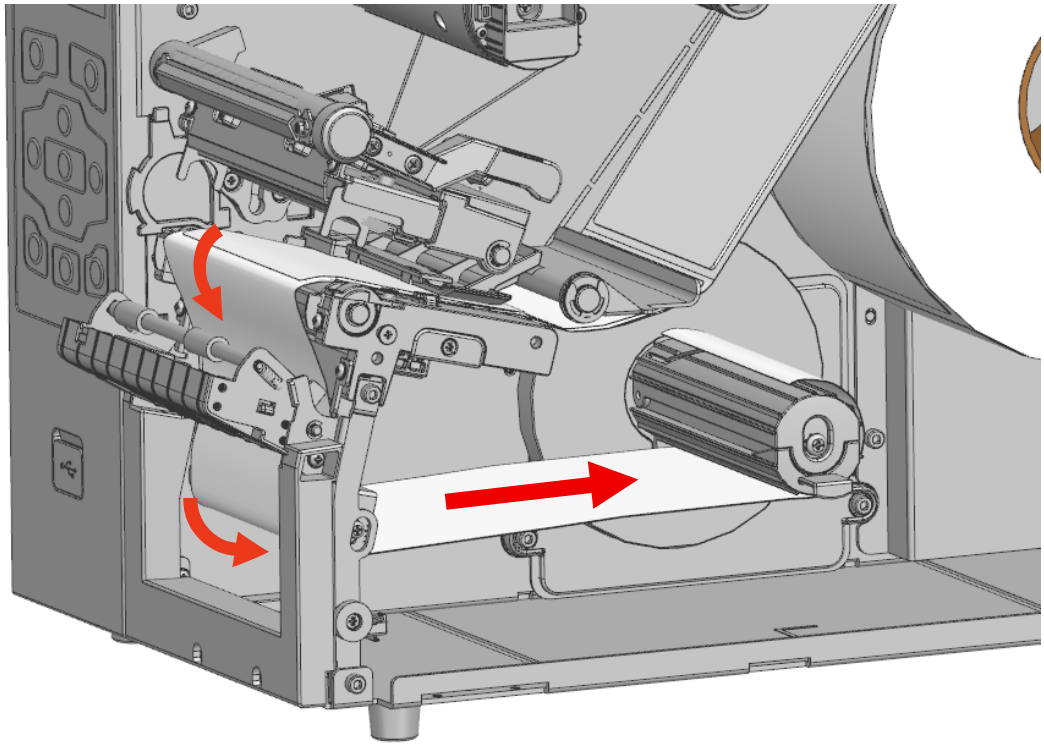

5) Установив носитель, как показано на рисунке, закрепите носитель на направляющей носителя намотчика.

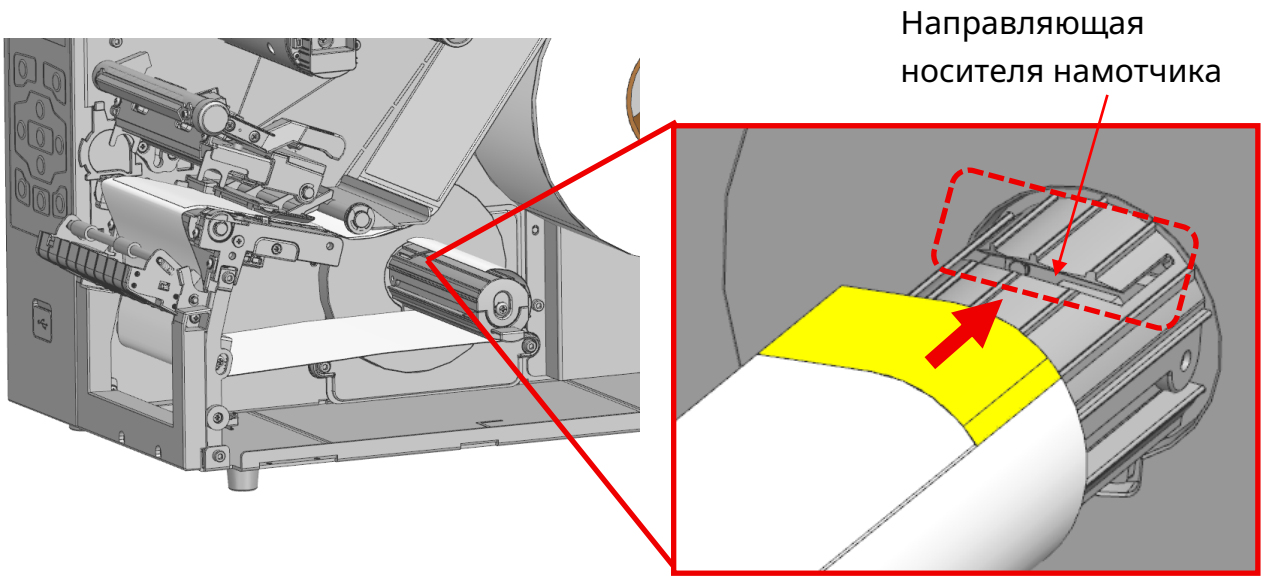

* Вставьте бумагу до упора в направляющую носителя намотчика

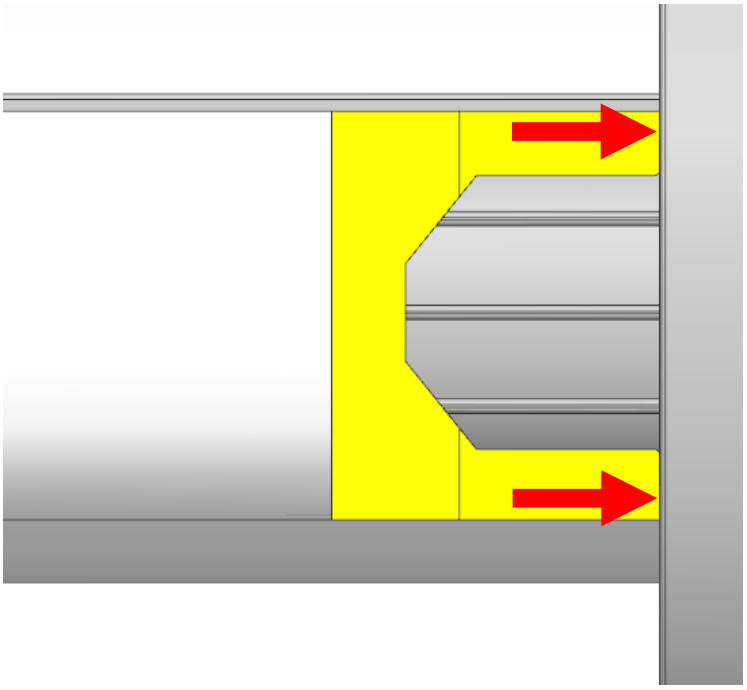

6) Закройте крышку отделителя этикеток до щелчка.

(O)

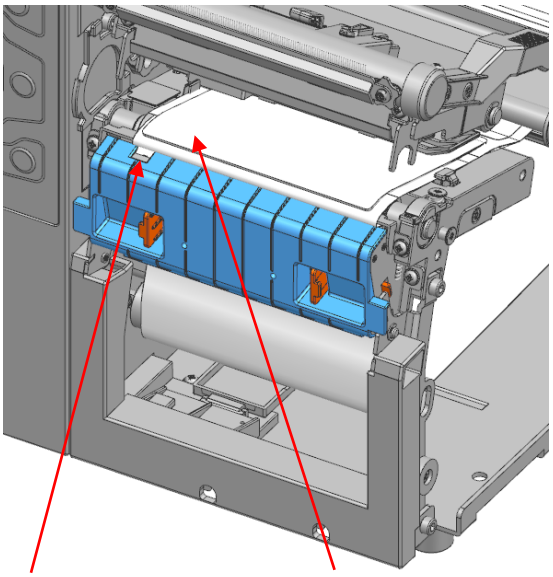

Датчик отделителя этикеток

(X)

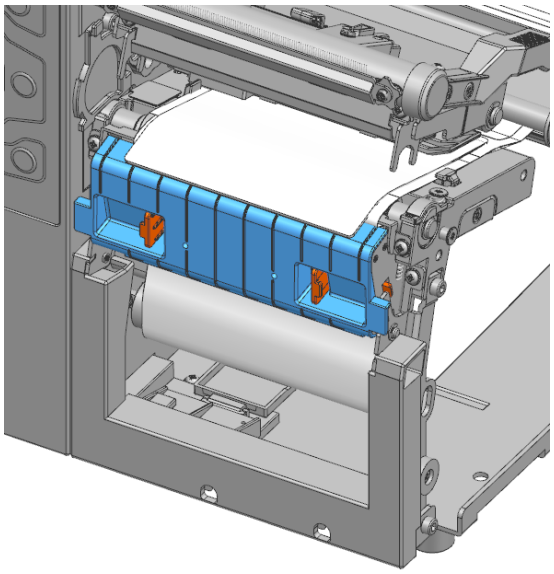

Следите за тем, чтобы носитель не закрывал датчик отделителя этикеток

7) Опустите рычаг печатающей головки, закройте крышку намотчика и крышку носителя.

• Порядок извлечения подложки носителя

1) Откройте крышку отделителя этикеток, крышку носителя и поднимите рычаг печатающей головки.

2) Поверните держатель намотчика против часовой стрелки, чтобы намотать подложку носителя.

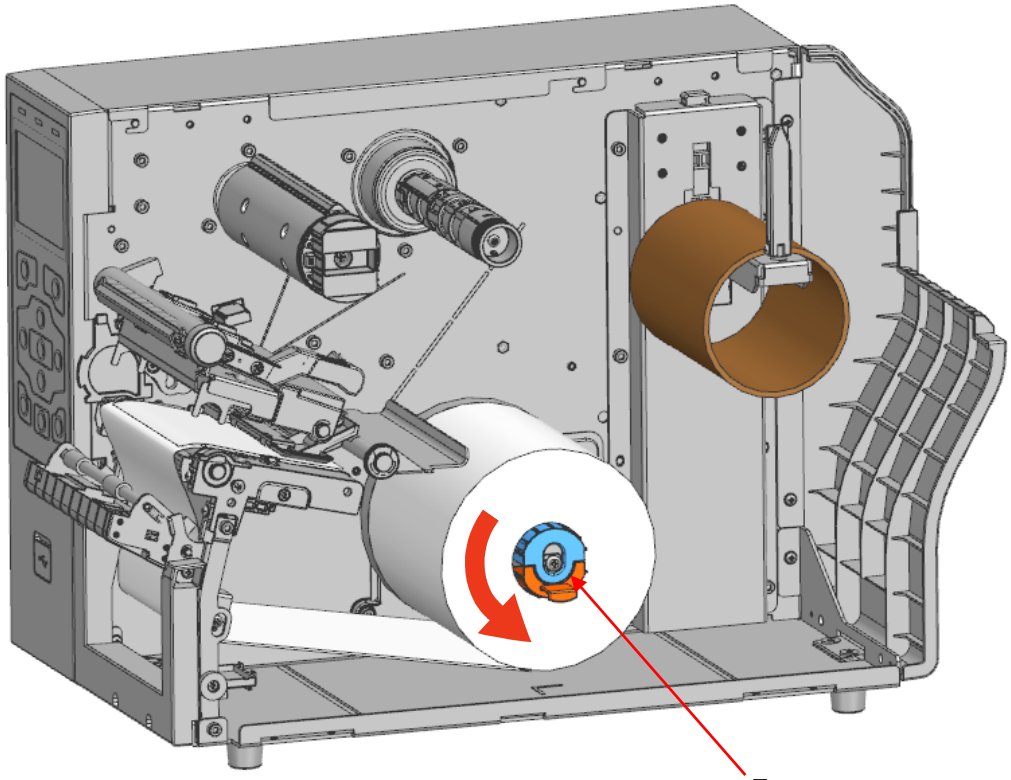

3) Потяните ручку держателя намотчика и извлеките намотанную подложку.

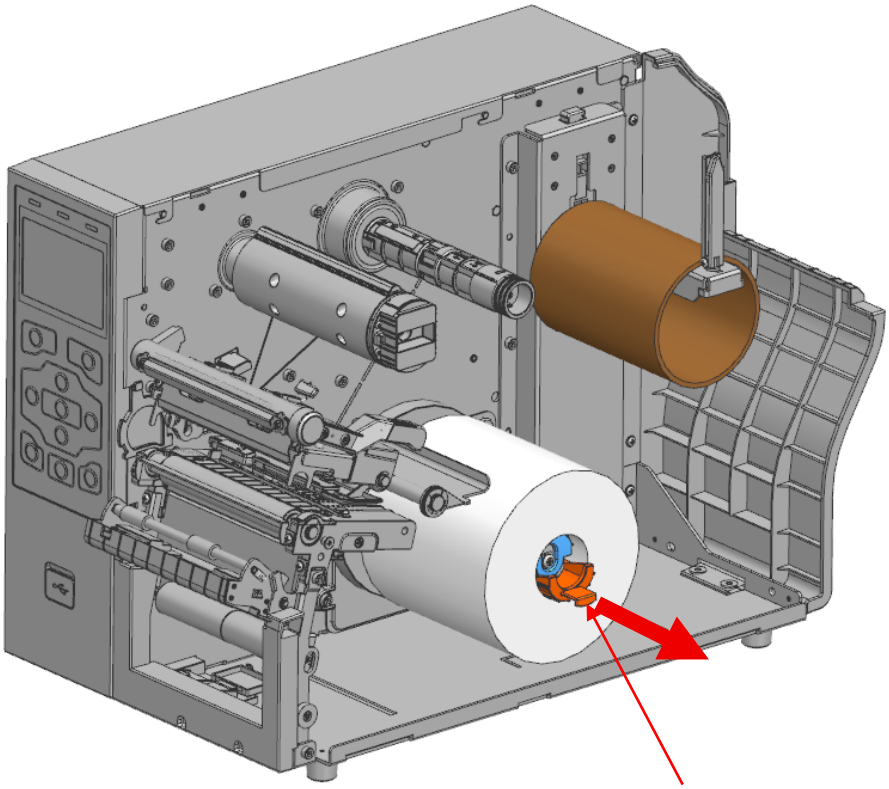

Ручка держателя намотчика

Извлекая носитель, действуйте аккуратно, чтобы не повредить прилегающие детали.

- Открывая и закрывая крышку, соблюдайте осторожность, чтобы не прищемить пальцы.
- Не поднимайте рычаги печатающей головки во время печати. Принтер может быть повреждён.
- Меняйте носитель, когда принтер не принимает данные, иначе данные могут быть потеряны.
- Функция отделения доступна только для этикеточного носителя.
- Когда отделитель включён, следующая этикетка не будет напечатана, пока напечатанная этикетка не будет снята с отделителя.
- Когда отделитель выключен, он не работает.
- Во время работы принтера печатающая головка сильно нагревается, поэтомувыключите питание и дайте ей полностью остыть. Горячая печатающая головка может причинить серьёзные ожоги.

3-4-5 Установка носителя в модели с внешним намотчиком (опция)

Внешний намотчик служит для автоматической намотки напечатанного носителя.
Намотчик устанавливается на заводе.
Для модели с намотчиком носитель устанавливается следующим образом:

1) Установите носитель, отрегулируйте направляющую носителя и положение датчика в соответствии с разделом «3-4-1 Установка носителя в стандартной модели».

2) Откройте крышку намотчика.

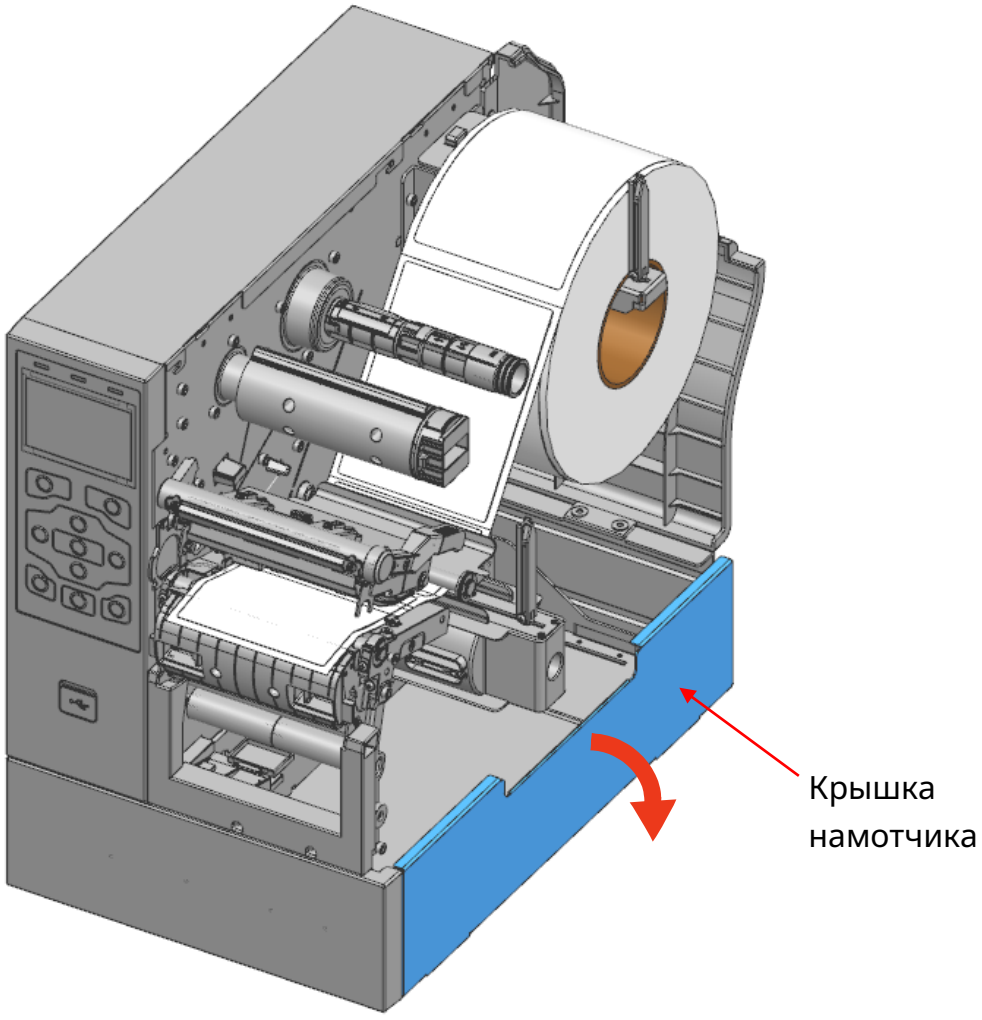

3) Опустив фиксирующую направляющую намотчика, установите 3-дюймовую втулку носителя на держатель намотчика.

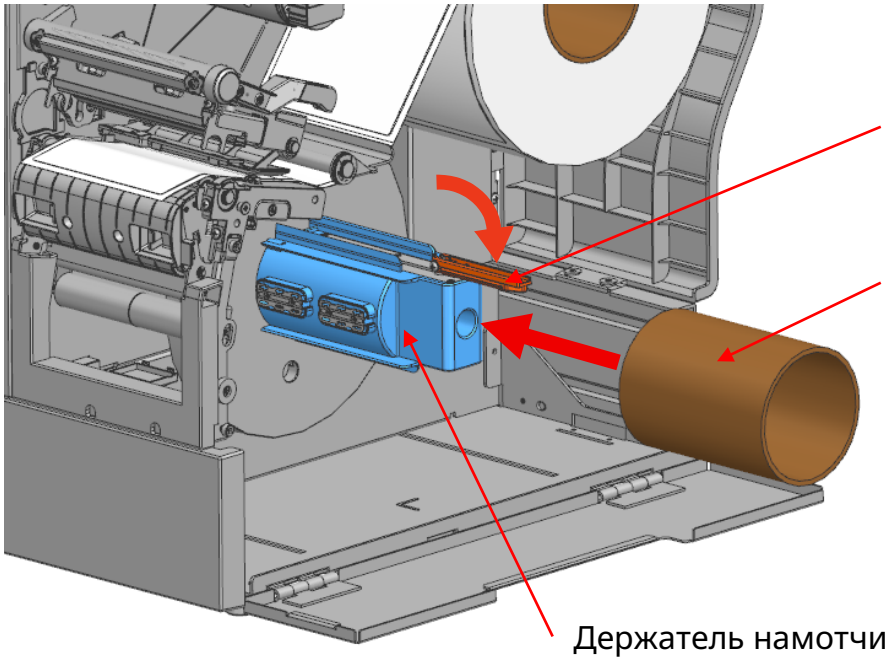

4) Установив носитель, как показано на рисунке, закрепите носитель на втулке носителя с помощью ленты.

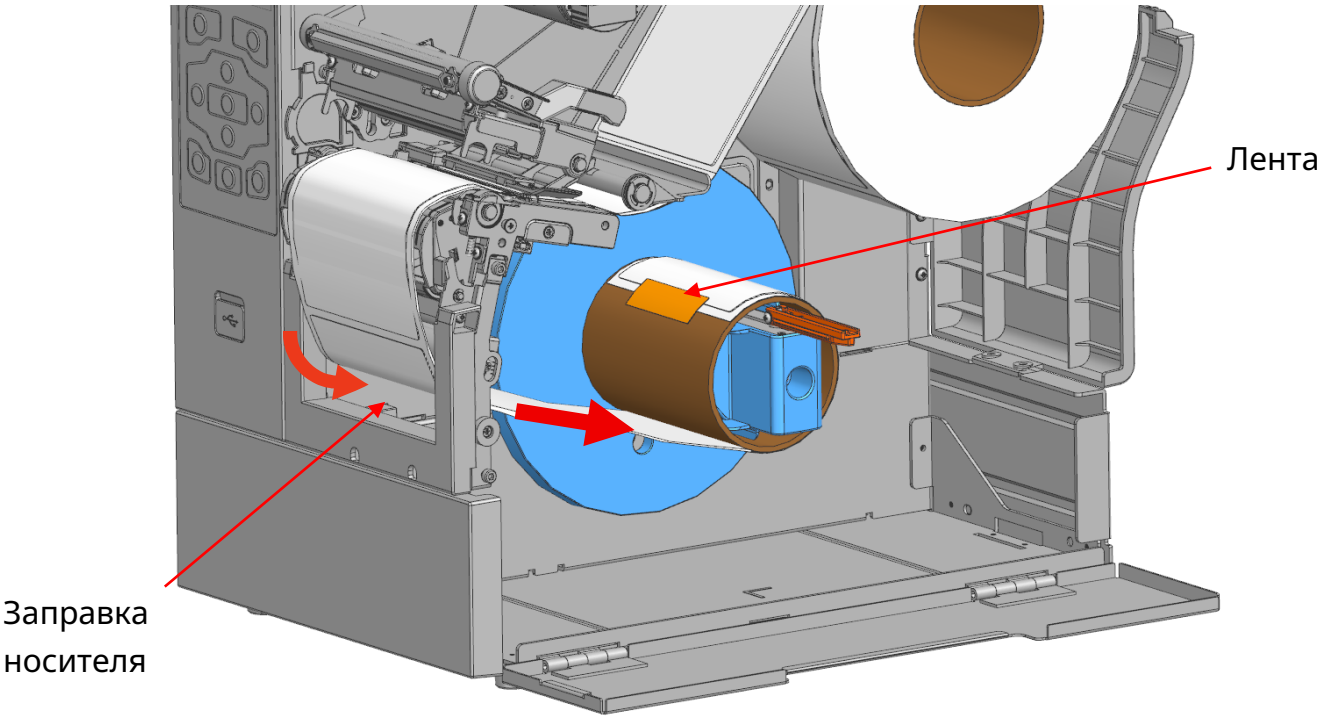

5) Подняв фиксирующую направляющую намотчика, придвиньте её вплотную к носителю.

Фиксирующая направляющая намотчика

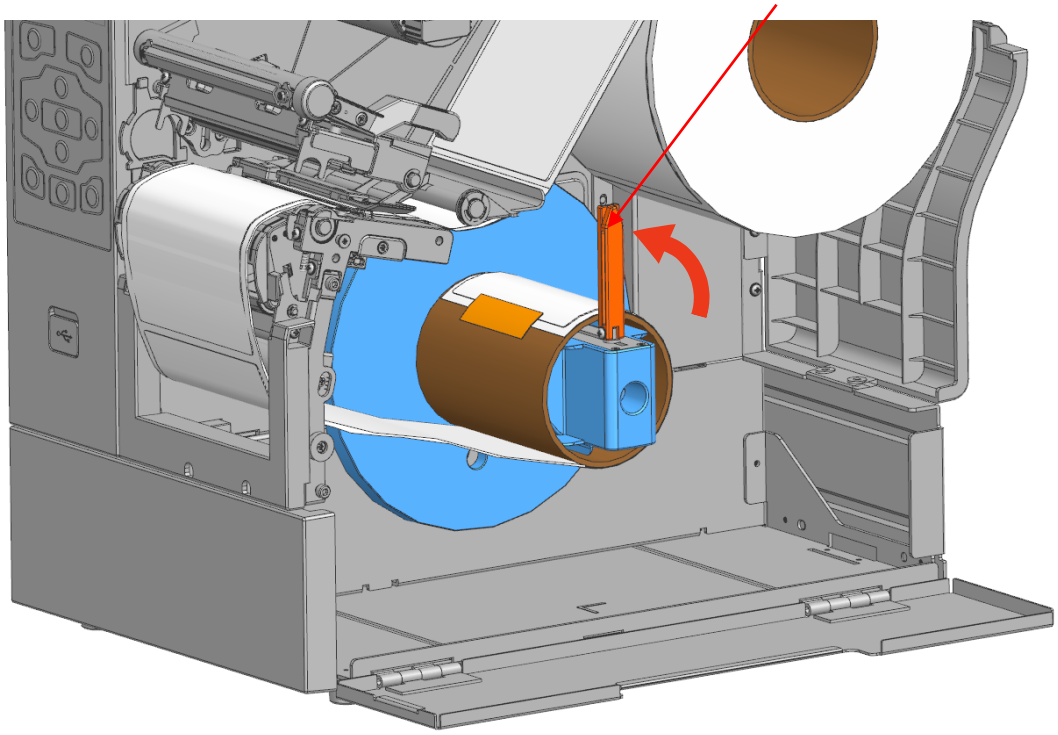

6) Опустите рычаг печатающей головки, закройте крышку намотчика и крышку носителя.

- Открывая и закрывая крышку, соблюдайте осторожность, чтобы не прищемить пальцы.
- Не поднимайте рычаги печатающей головки во время печати. Принтер может быть повреждён.
- Меняйте носитель, когда принтер не принимает данные, иначе данные могут быть потеряны.
- Во время работы принтера печатающая головка сильно нагревается, поэтому выключите питание и дайте ей полностью остыть. Горячая печатающая головка может причинить серьёзные ожоги.

• Порядок регулировки натяжной планки намотчика

Если носитель наматывается на намотчик неровно,
слегка ослабьте винты крепления натяжной планки намотчика крестовой отвёрткой и отрегулируйте её положение по высоте.

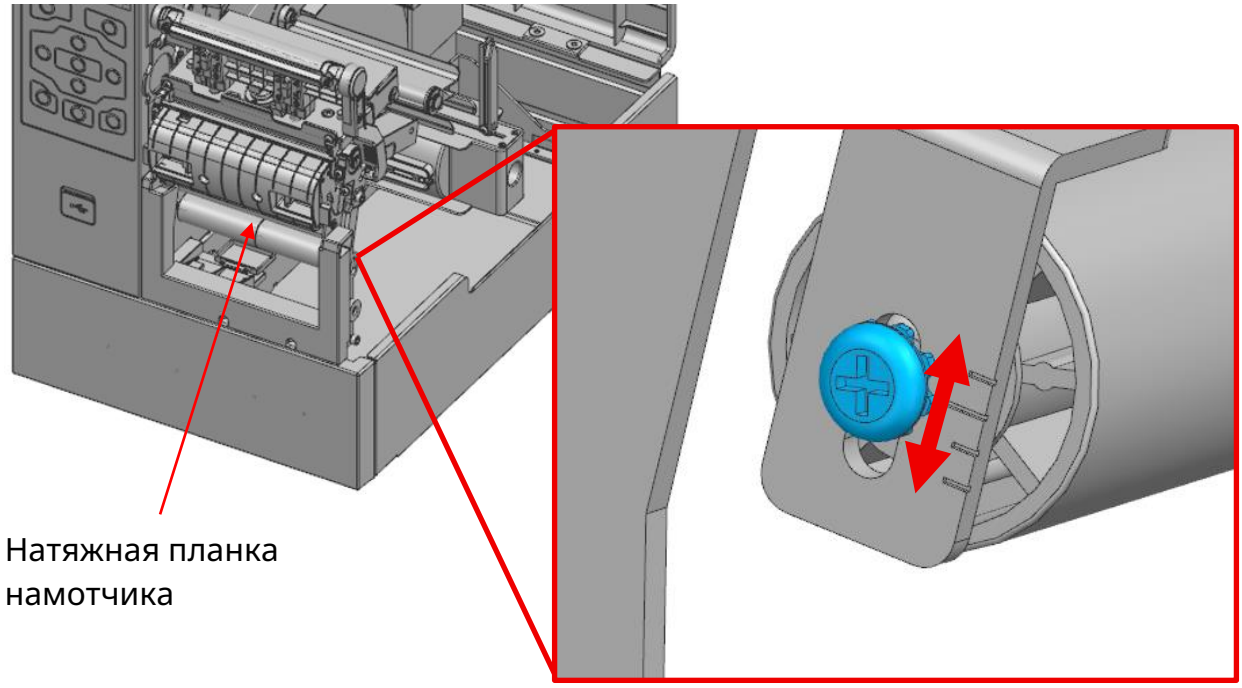

• Порядок извлечения носителя

1) Откройте крышку носителя, крышку намотчика и поднимите рычаг печатающей головки.

2) Поверните держатель носителя намотчика против часовой стрелки, чтобы снять носитель.

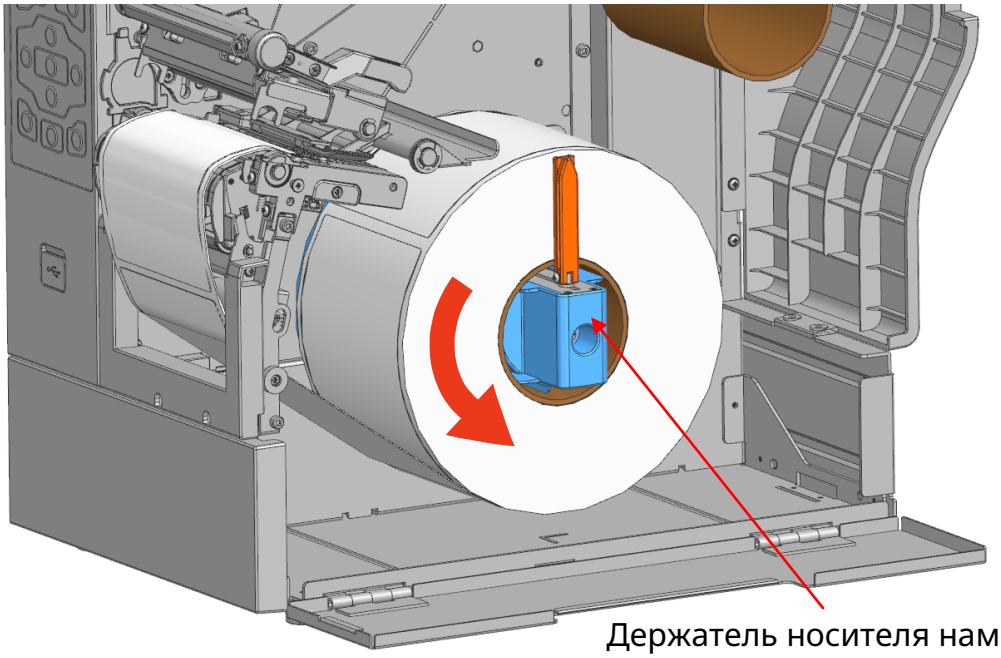

3) Опустите фиксирующую направляющую намотчика и извлеките носитель.

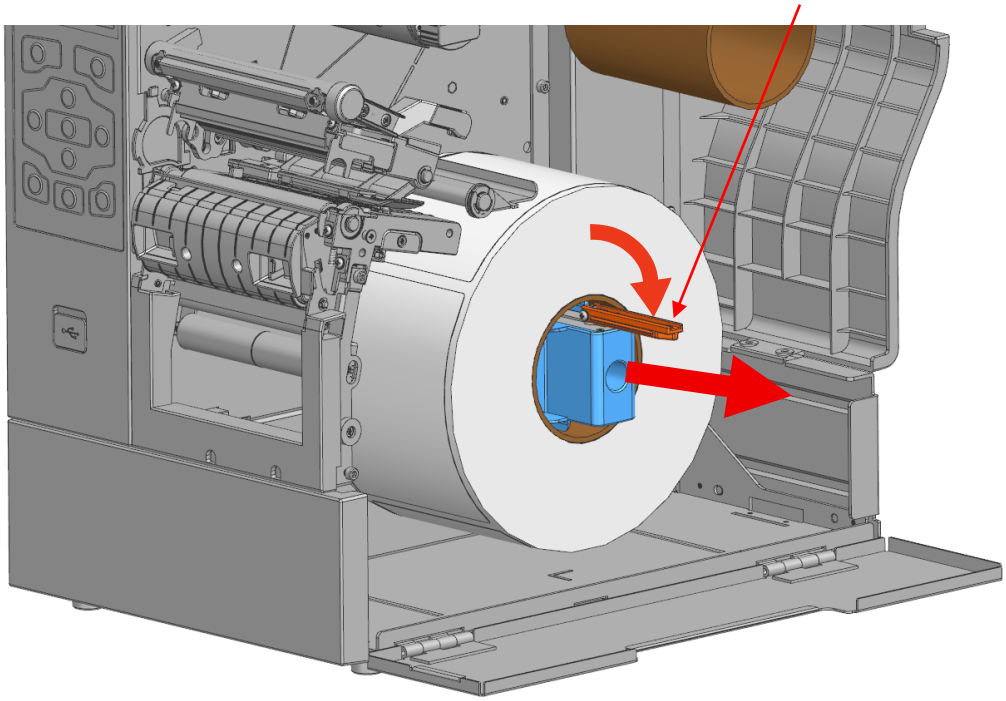

Извлекая носитель, действуйте аккуратно, чтобы не повредить прилегающие детали.

- Открывая и закрывая крышку, соблюдайте осторожность, чтобы не прищемить прищемить пальцы.
- Не поднимайте рычаги печатающей головки во время печати. Принтер может быть повреждён.
- Меняйте носитель, когда принтер не принимает данные, иначе данные могут быть потеряны.
- Во время работы принтера печатающая головка сильно нагревается, поэтому выключитепитание и дайте ей полностью остыть. Горячая печатающая головка может причинить серьёзные ожоги.

3-4-6 Установка носителя для модели с втулкой 1,5 дюйма

Для модели с втулкой носителя 1,5 дюйма носитель устанавливается следующим образом:

1) Опустив фиксирующую направляющую носителя, выверните шесть шестигранных болтовшестигранным ключом (3 мм) и отделите направляющий кронштейн от принтера.



2) Выверните пять шестигранных болтов шестигранным ключом (3 мм), отделите держатель носителя от принтера, затем установите его обратно, сместив вниз, как показано на рисунке ниже.

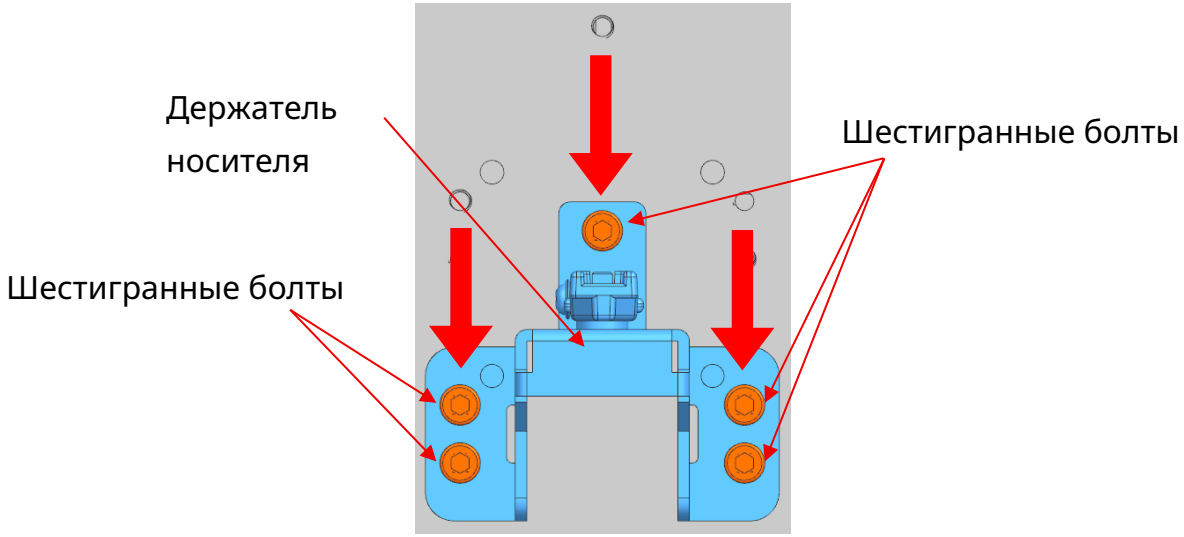

3) Установите направляющий кронштейн обратно, как показано ниже.

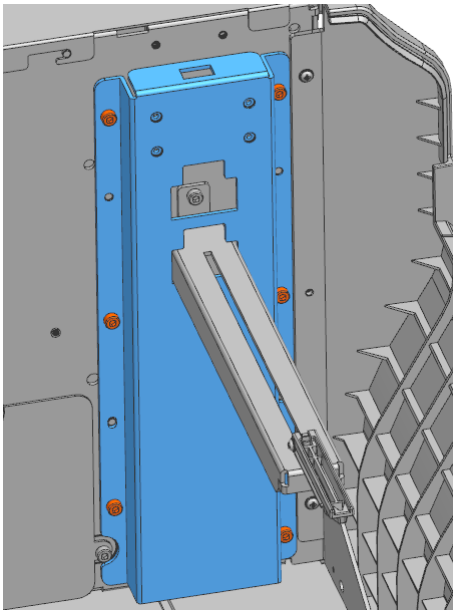

4) Установите носитель так же, как в модели с втулкой 3 дюйма.

Крепление держателя носителя 1 дюйм приобретается отдельно. Обратитесь в место приобретения.

Перед заменой держателя носителя обязательно выключите принтер. Принтер может быть повреждён.

3-4-7 Внешняя установка носителя

Установка носителя снаружи принтера выполняется следующим образом.

1) Вставьте носитель через задний слот подачи принтера.

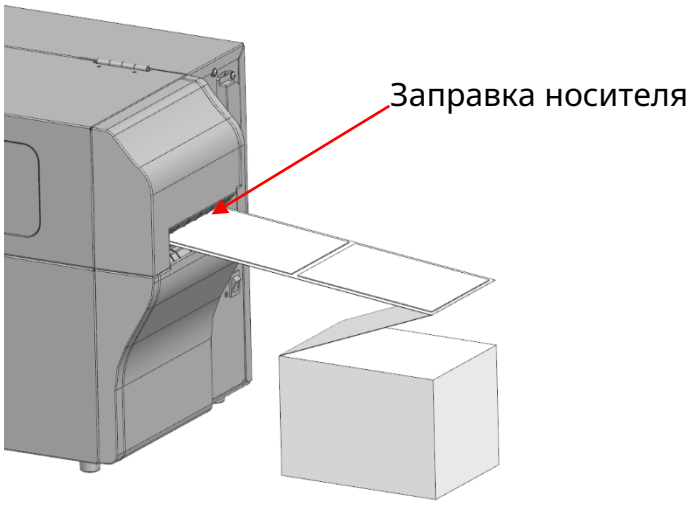

2) Отрегулируйте фиксирующую направляющую носителя по ширине носителя.

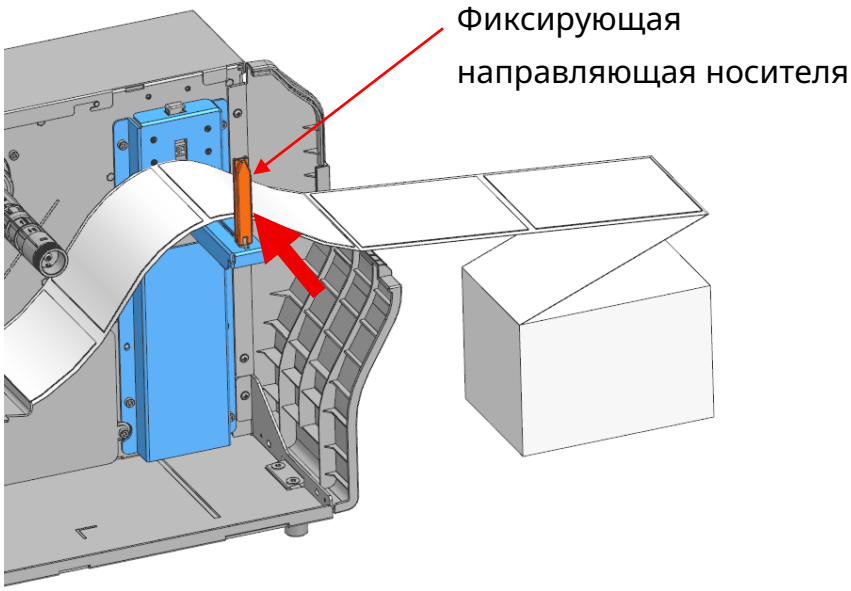

3) Опустите рычаг печатающей головки и закройте крышку носителя.

- Не поднимайте рычаги печатающей головки во время печати. Принтер может быть повреждён.
- Меняйте носитель, когда принтер не принимает данные, иначе данныемогут быть потеряны.

3-5 Использование демпфера носителя (стандартная модель)

Демпфер носителя позволяет избежать проблем, показанных на следующих изображениях.

- этикетка прилипает к направляющей риббона
- край этикетки заминается при печати

1) Нажмите кнопку демпфера носителя вниз, чтобы поднять демпфер носителя.

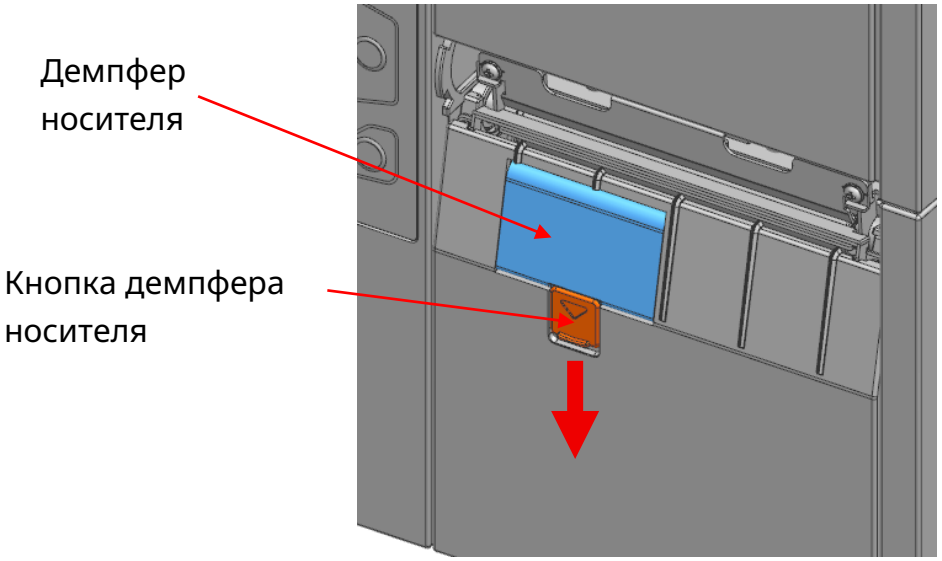

2) Используйте принтер с поднятым демпфером носителя, как показано на рисунке.
(См. раздел 3-4-1 Установка носителя в стандартной модели)

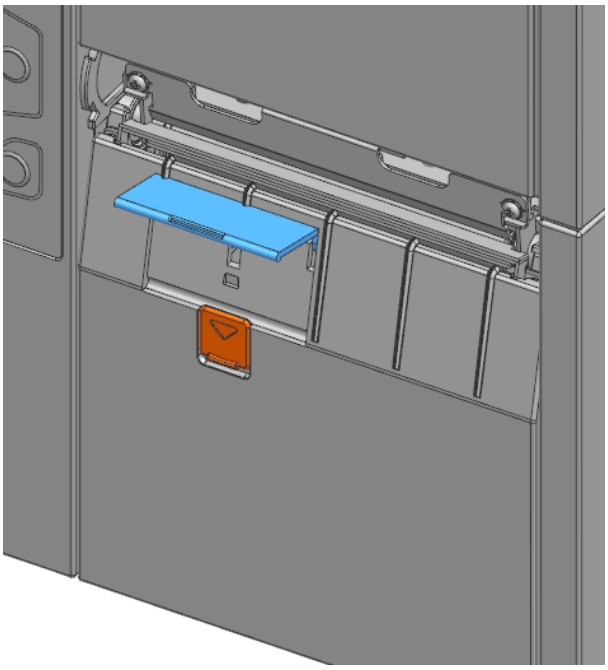

3-6 Установка риббона

3-6-1 Типы риббона

1) Типы по расположению покрытия плёнки
   - Данный принтер работает как с риббоном с внешней, так и с внутренней намоткой.

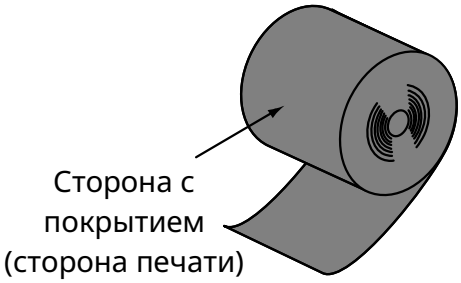

Риббон с внешней намоткой



Риббон с внутренней намоткой

Для определения стороны риббона с покрытием выполните тест на прилипание. Порядок проверки стороны риббона с покрытием приведён ниже.
1) Снимите этикетку с подложки.
2) Прижмите угол клейкой стороны этикетки к внешней/внутренней поверхности риббона.
3) Отделите этикетку от риббона.
4) Проверьте, остался ли чёрный красящий слой риббона на клейкой стороне этикетки.

Не выбрасывайте втулку использованного риббона — она используется повторно. Горячая печатающая головка может причинить серьёзные ожоги.

2) Типы по втулке риббона
   - Данный принтер работает только с риббоном на втулке 1 дюйм.

3-6-2 Порядок установки риббона

Риббон устанавливается следующим образом.
1) Наденьте риббон на подающий вал риббона.

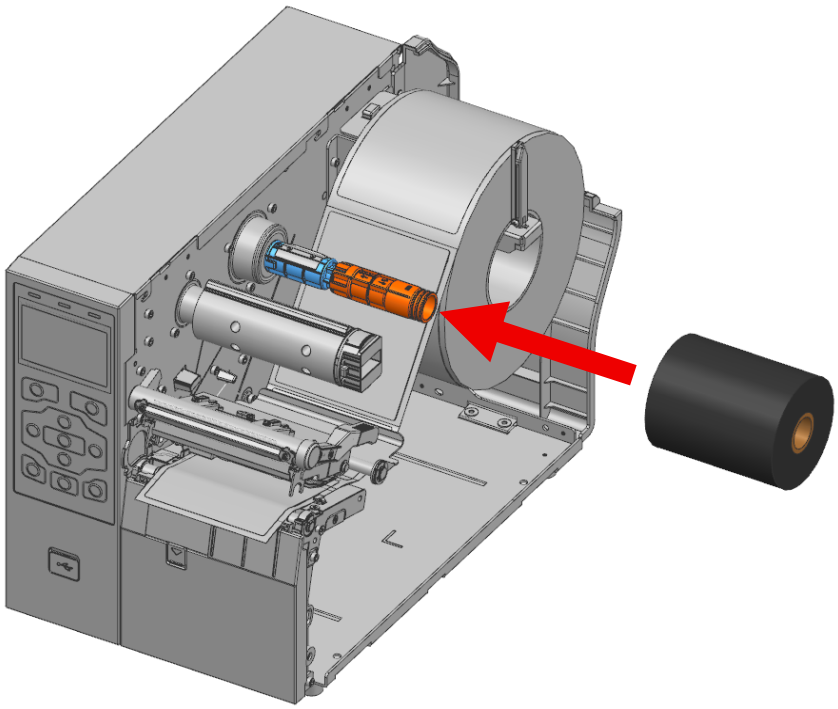

2) Поднимите рычаг печатающей головки и установите риббон, как показано ниже.

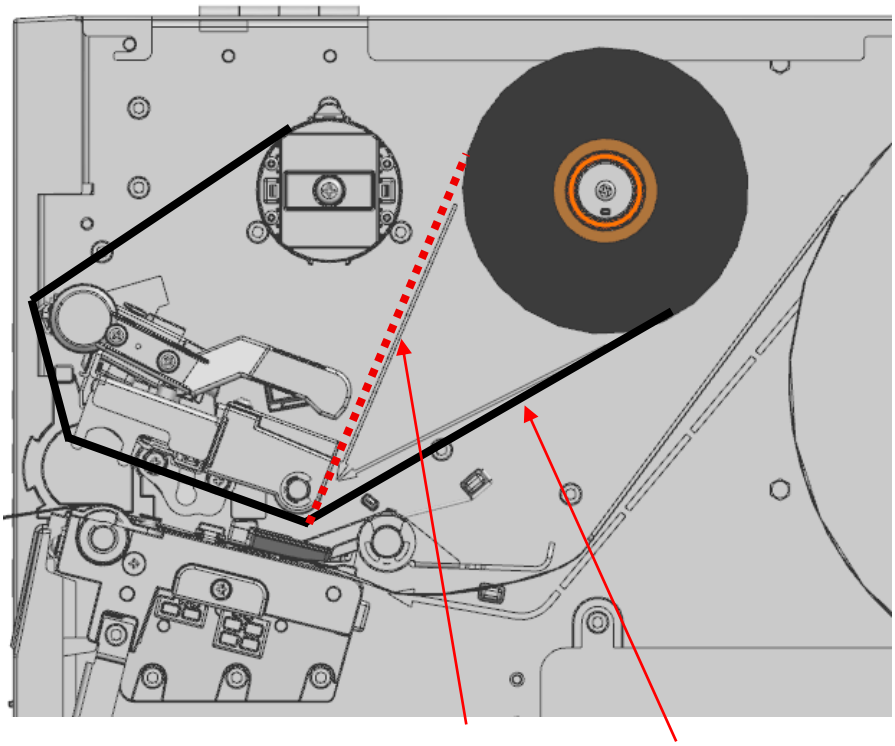

3) Вращая приёмный вал риббона, намотайте риббон.

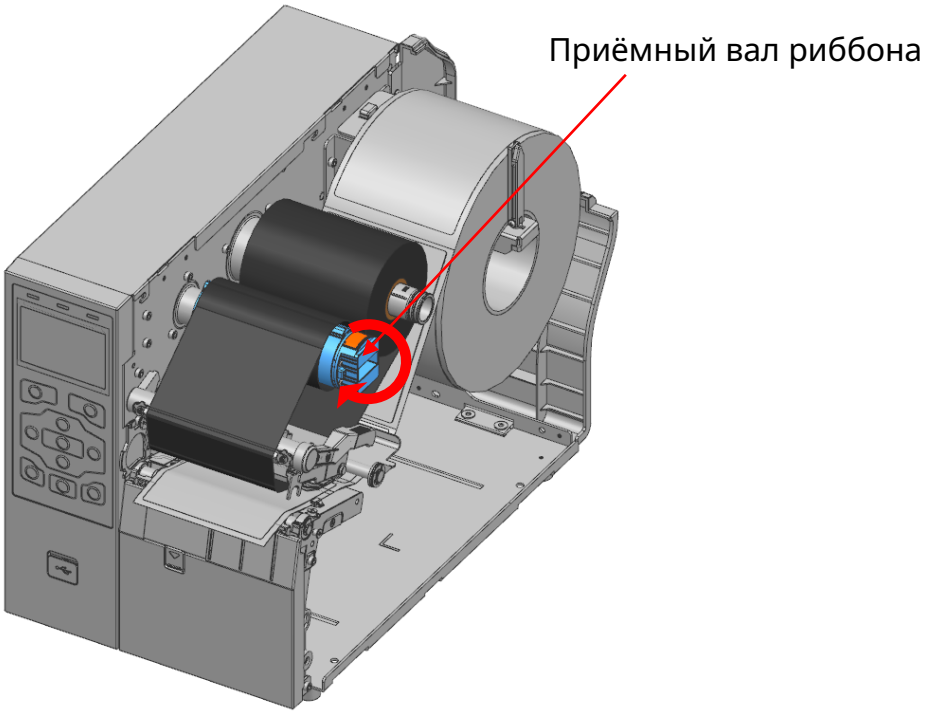

4) Опустите рычаг печатающей головки и закройте крышку носителя.

- Открывая и закрывая крышку, соблюдайте осторожность, чтобы не пальцы.
- Не поднимайте рычаги печатающей головки во время печати. Принтер может быть повреждён.
- Меняйте носитель, когда принтер не принимает данные, иначе могут быть потеряны.
- Во время работы принтера печатающая головка сильно нагревается, поэтомувыключите питание и дайте ей полностью остыть. Горячая печатающая головка может причинить серьёзные ожоги.

3-6-3 Регулировка нагрузки по длине риббона

Принтер работает с риббонами шириной от 1 до 4 дюймов; на заводе он настроен на риббон шириной 4 дюйма. Отрегулируйте нагрузку подающего вала риббона в соответствии с шириной риббона.

1) При использовании риббона шириной 3 или 4 дюйма потяните в направлении UP, обозначенном на подающем валу риббона, до щелчка.

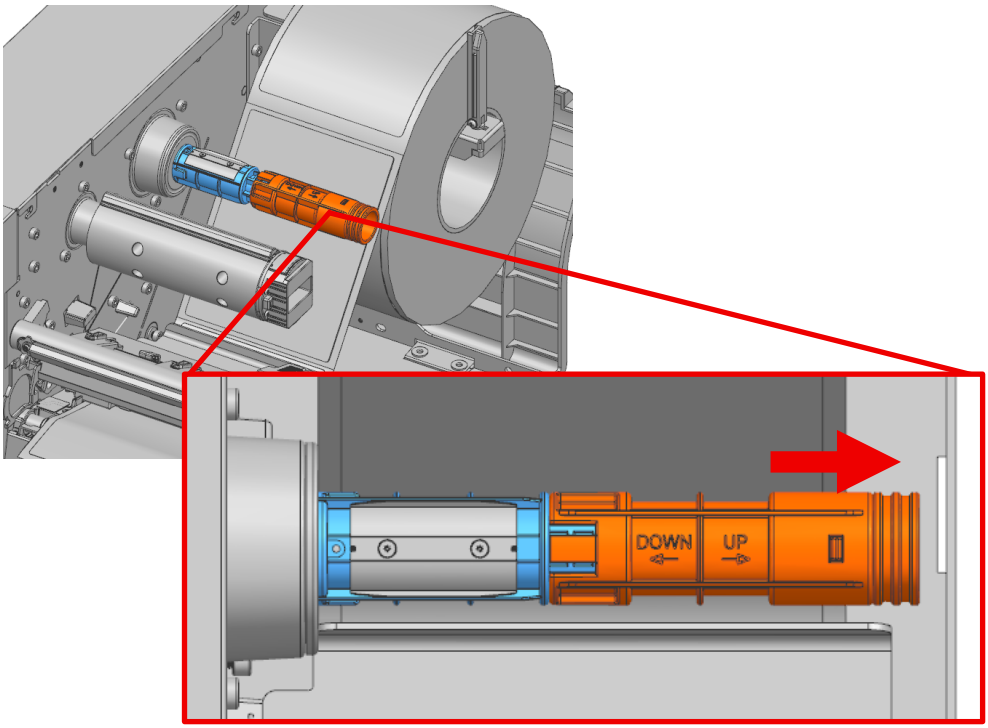

2) При использовании риббона шириной 1 или 2 дюйма нажмите в направлении DOWN, обозначенном на подающем валу риббона, до щелчка.

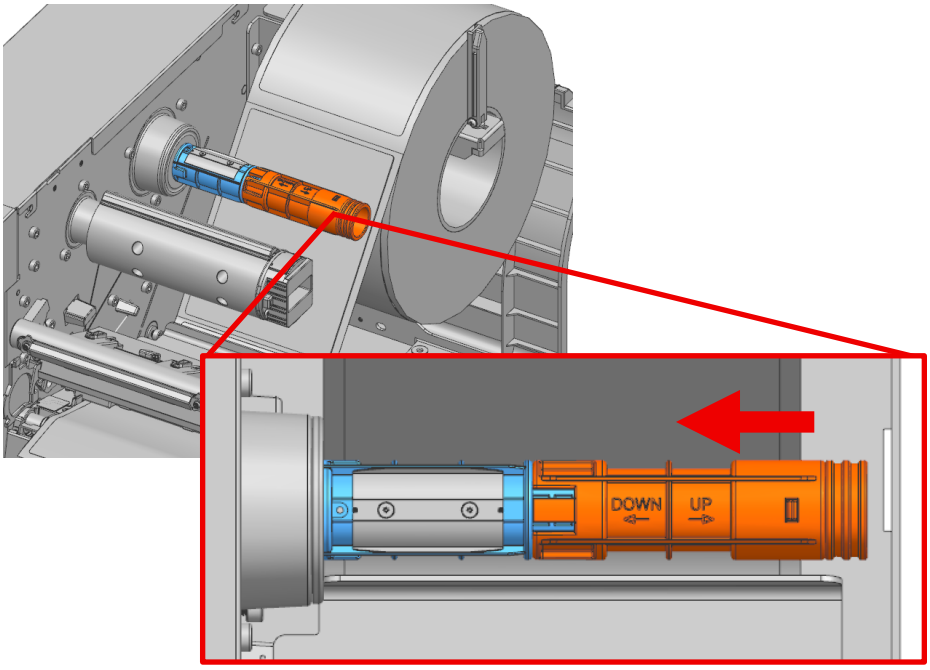

В зависимости от типа носителя и риббона может потребоваться использоватьподающий вал риббона в направлении UP даже при использовании риббонашириной 2 дюйма и менее.

Не регулируйте нагрузку подающего вала риббона во время печати. Принтер может быть повреждён.

3-6-4 Порядок снятия риббона

Риббон снимается следующим образом.

1) Поднимите рычаг печатающей головки.
2) Обрежьте риббон и нажмите обе кнопки на приёмном валу риббона.

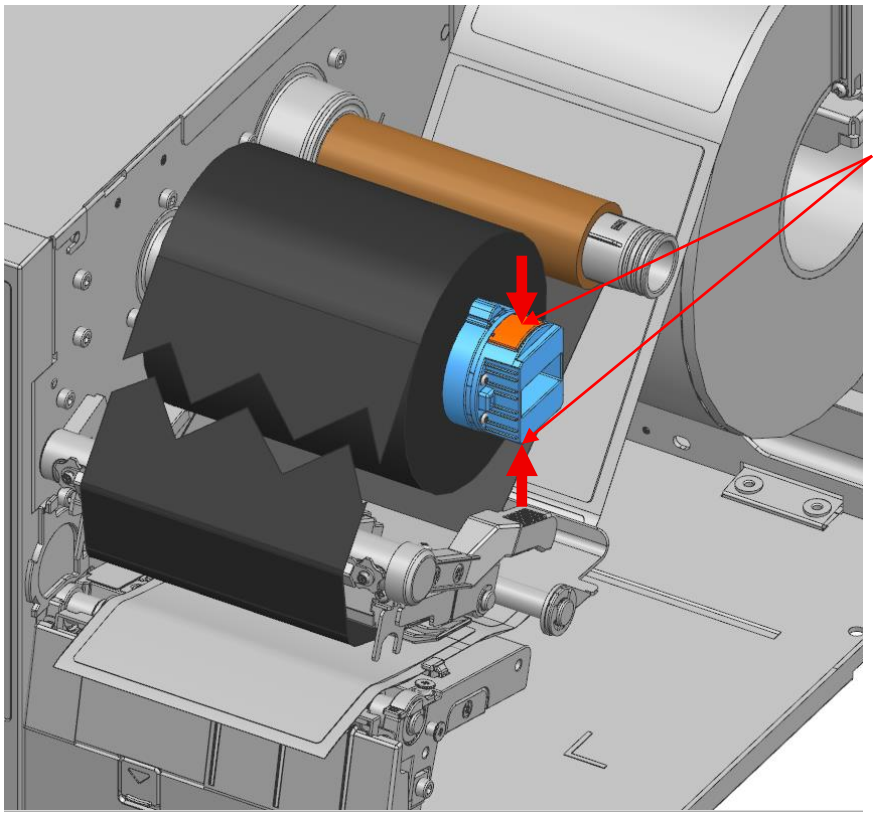

3) Извлеките риббон и втулку риббона наружу.

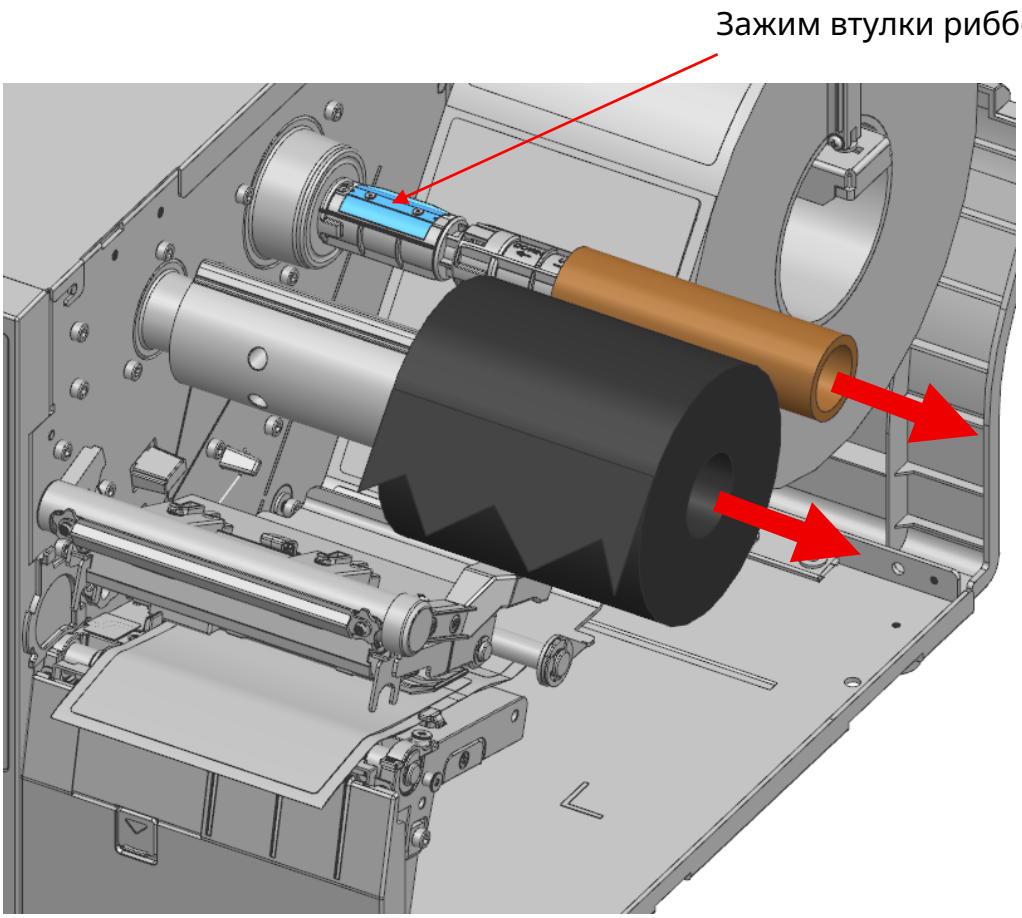

- Не извлекайте риббон и втулку риббона во время работы принтера. Принтер может быть повреждён.
- Извлекая риббон и втулку риббона, остерегайтесь острого края зажима втулки риббона. Это может привести к серьёзным травмам.

3-7 Регулировка нагрузки печатающей головки

• Отрегулируйте нагрузку печатающей головки вращением рукояток в зависимости от ширины и толщины носителя. При отгрузке с завода левая и правая рукоятки установлены на уровень 3.
Регулировка нагрузки печатающей головки позволяет улучшить качество печати.

※ Поворот рукоятки в сторону уровня 1 (против часовой стрелки) уменьшает нагрузку
печатающей головки и плотность печати.
Поворот рукоятки в сторону уровня 5 (по часовой стрелке) увеличивает нагрузку печатающей
головки и плотность печати.

1) Заводские настройки рукояток: слева 3, справа 3

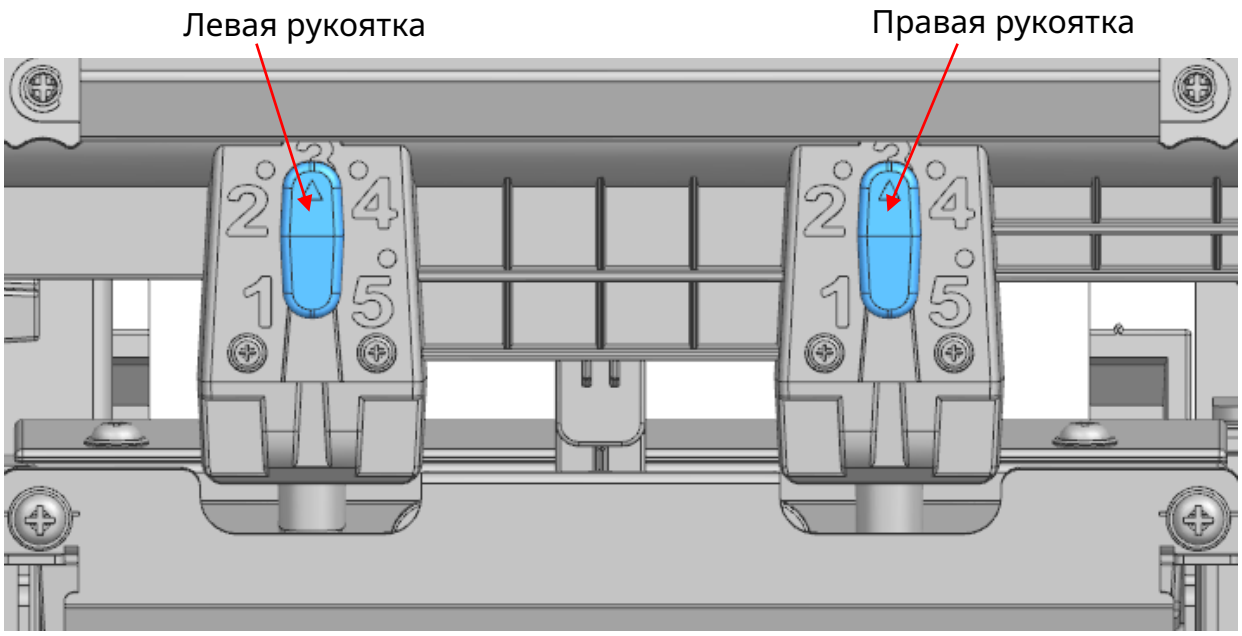

Не регулируйте рукоятки во время печати.
Принтер может быть повреждён.

3-8 Регулировка направляющих риббона

• Складки можно устранить регулировкой A и B на направляющих риббона.

1) Регулировка направляющей риббона A
- Отрегулируйте положение вперёд и назад вращением левой и правой рукояток направляющей риббона A.

Состояние печати на носителе	Способ регулировки
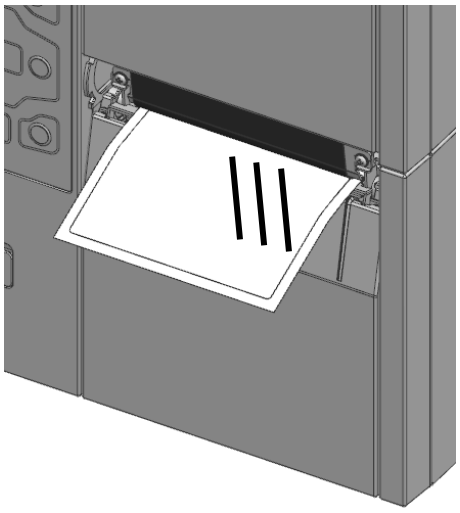 Складки справа	Рукоятка 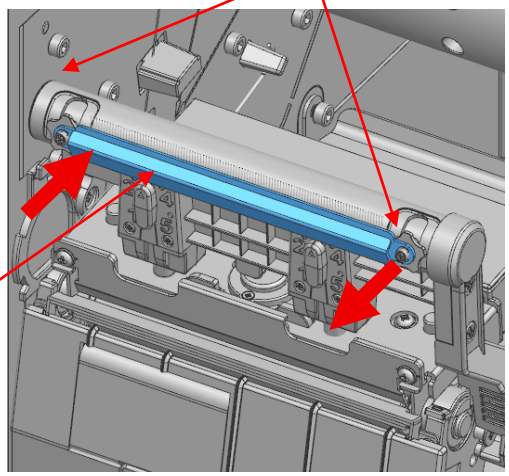 Направляющая риббона A 1) Слегка ослабьте рукоятку с правой стороны. 2) Слегка затяните рукоятку с левой стороны.
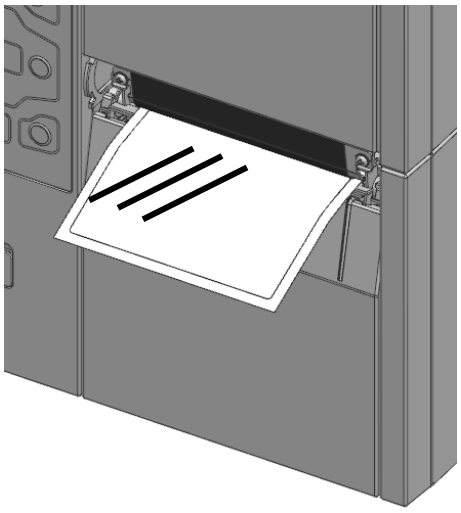 Складки слева	Рукоятка 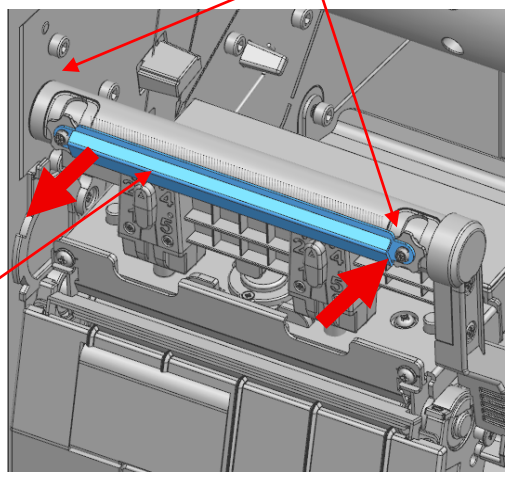 Направляющая риббона A 1) Слегка затяните рукоятку с правой стороны. 2) Слегка ослабьте рукоятку с левой стороны.

2) Регулировка направляющей риббона B
- Слегка ослабьте винты крепления направляющей риббона B крестовой отвёрткой и отрегулируйте её положение по высоте.

Состояние печати на носителе	Способ регулировки
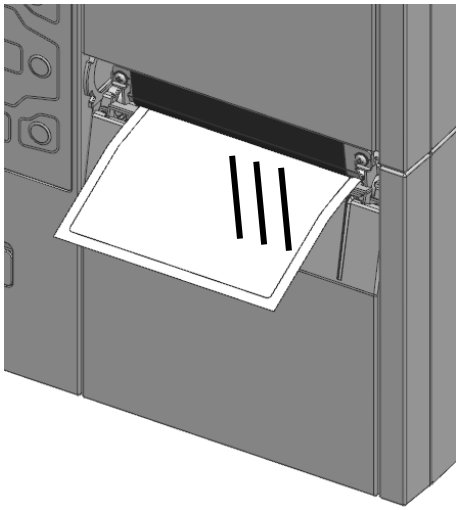 Складки справа	Винт 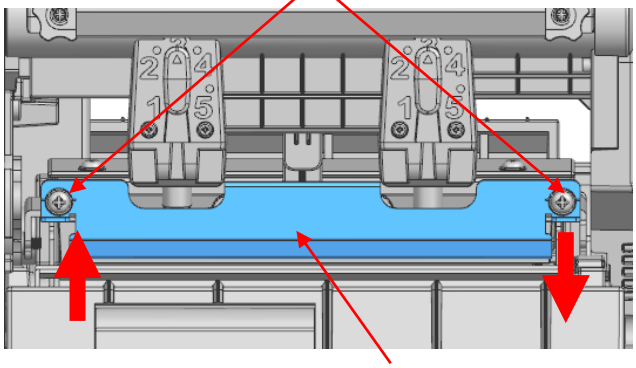 Направляющая риббона B 1) Опустите правую сторону направляющей риббона B. 2) Поднимите левую сторону направляющей риббона B.
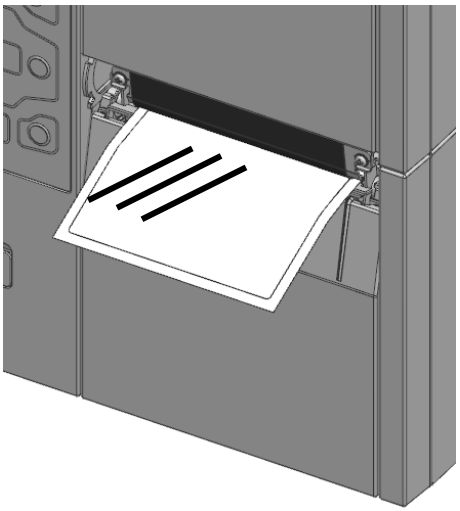 Складки слева	Винт 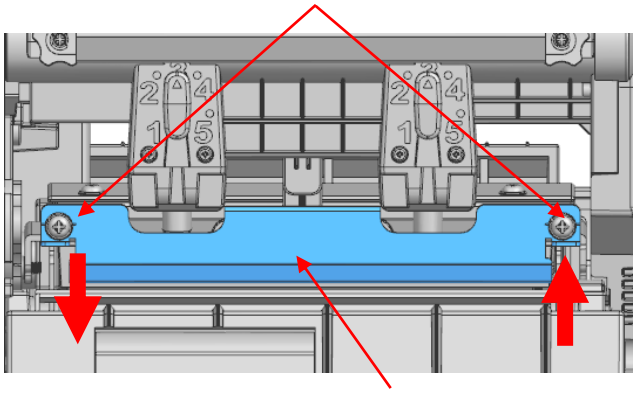 Направляющая риббона B 1) Опустите левую сторону направляющей риббона B. 2) Поднимите правую сторону направляющей риббона B.

Не регулируйте направляющую риббона во время печати.
Принтер может быть повреждён.

3-9 Точная регулировка положения печатающей головки

• При использовании специальной бумаги можно точно отрегулировать положение печатающей головки. При использовании стандартной бумаги этого не требуется. Точная регулировка положения печатающей головки позволяет улучшить качество печати.

1) Выключите принтер.

2) Отсоедините шнур питания от принтера.

3) Слегка приподнимите рычаг печатающей головки.

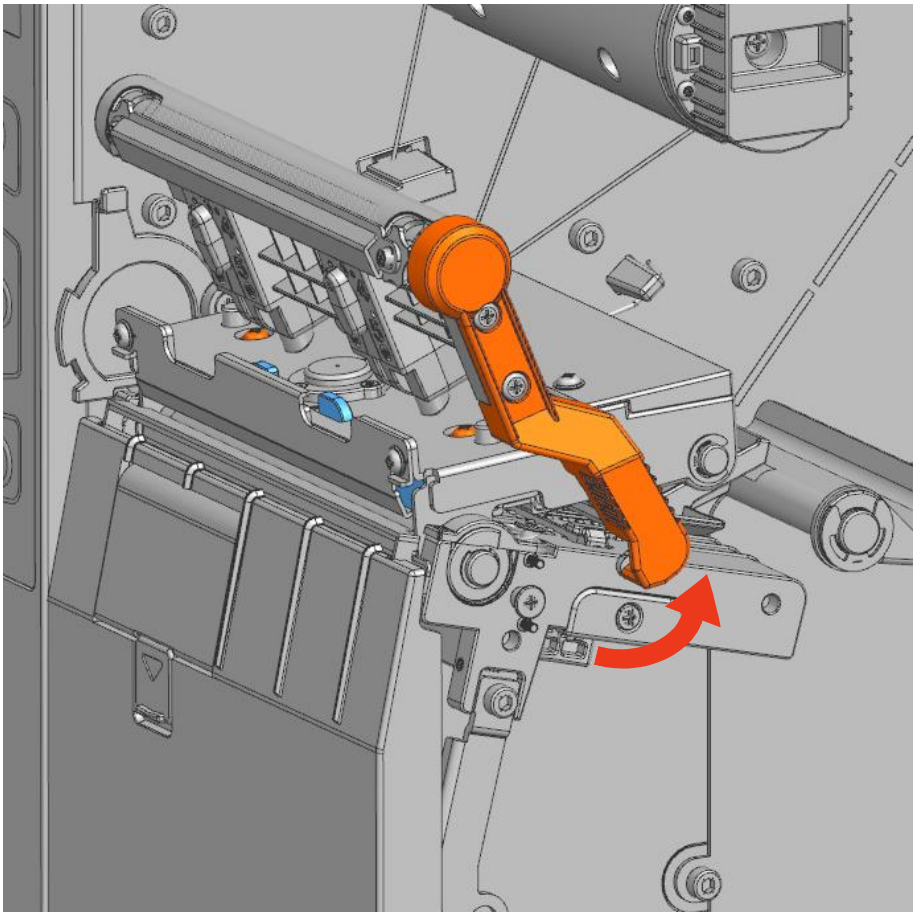

4) Слегка ослабив винты отвёрткой, отрегулируйте рычаг регулировки печатающей головки, перемещая его вперёд и назад.

※ Заводское положение рычага печатающей головки — максимально назад.

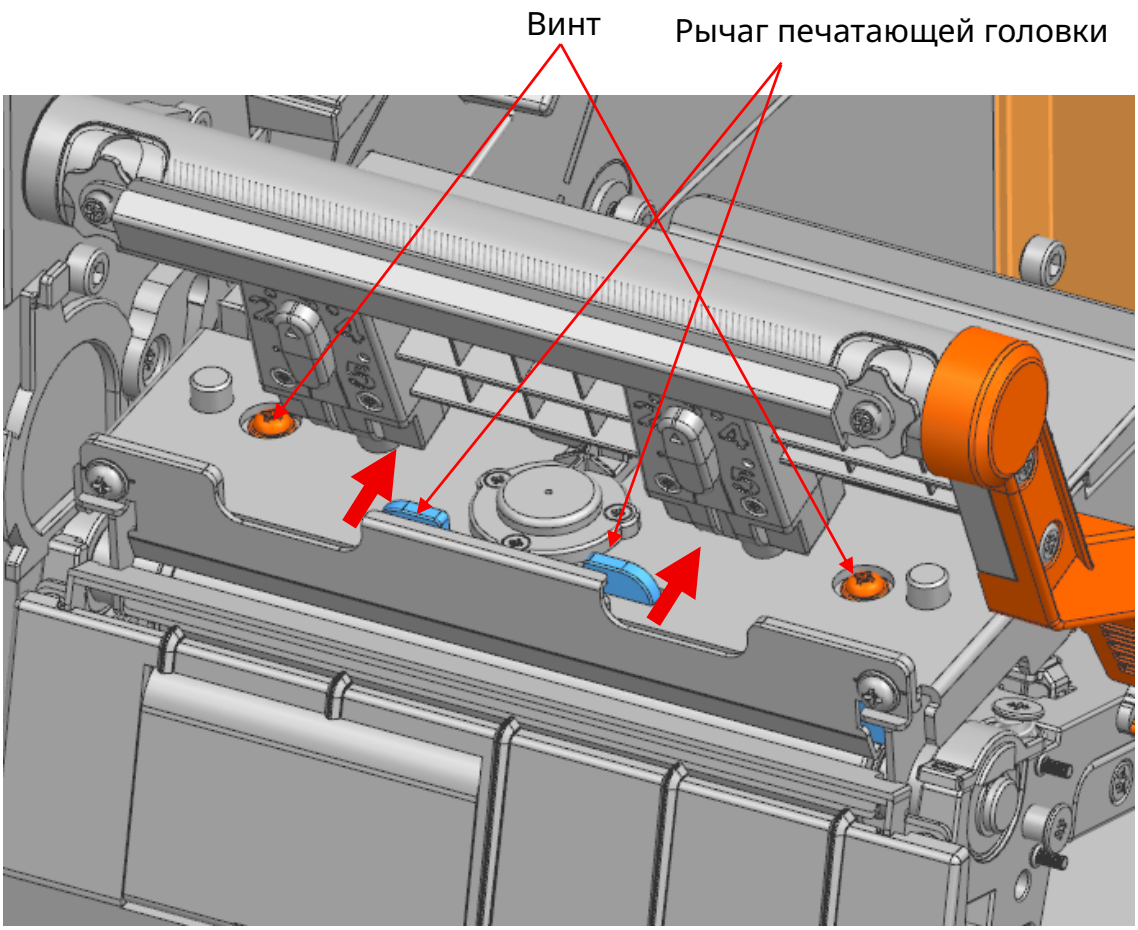

※ При использовании толстой бумаги (0,26–0,3 мм) переместите рычаг печатающей головкимаксимально вперёд.

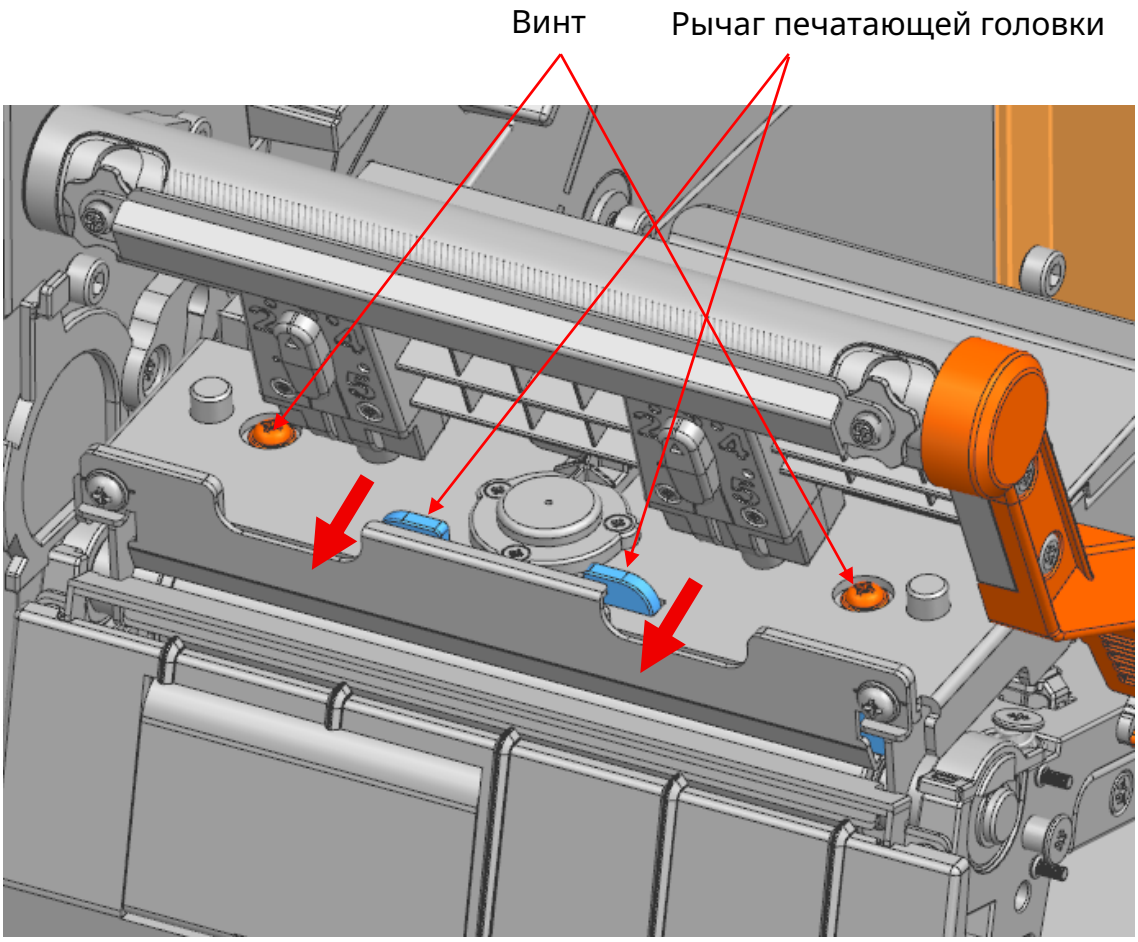

5) После точной регулировки положения соберите узел в порядке, обратном разборке.

- Не регулируйте положение печатающей головки во время работы принтера, так как это может привести к повреждению.
- Точная регулировка положения печатающей головки существенно влияет на качество печати. Выполняйте её только при необходимости.

3-10 Регулировка положения датчика заканчивающегося носителя (опция)

• Настройте момент обнаружения окончания носителя, регулируя положение датчика.

1) Регулировка положения датчика заканчивающегося носителя

- Перемещайте рычаг датчика заканчивающегося носителя вверх и вниз для регулировки положения датчика.

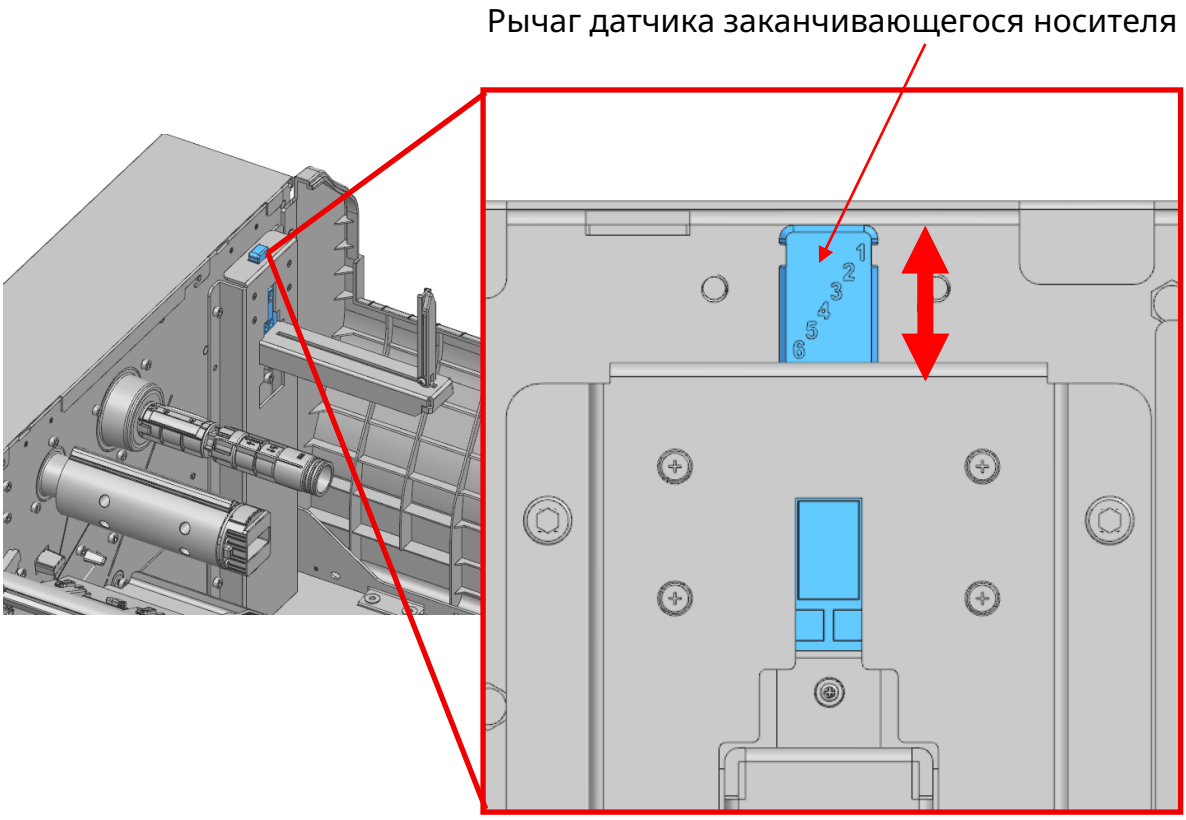

2) Остаток длины носителя при обнаружении окончания в зависимости от положения датчикаПриведённые в таблице ниже значения остатка носителя рассчитаны для следующих характеристик носителя.

※ Характеристики носителя: толщина носителя (0,14 мм), внутренний диаметр втулки (3 дюйма)

Положение датчика	Остаток длины бумаги
1	12 м
2	17 м
3	23 м
4	29 м
5	36 м
6	44 м

Фактический остаток носителя может отличаться в зависимости от характеристик носителя.

4. Настройка принтера

4-1 Структура меню (стандартная модель, модель с сенсорным экраном)

	Описание	
Настройка	Ширина печати	
	Длина печати	
	Направление печати	
	Скорость печати	
	Плотность печати	
	Способ печати	
	Тип носителя	
	Отрыв	
	Смещение печати	
	Левая позиция	
	Режим печати	
	Действие при включении	
	Закрытие печатающей головки	
	GPIO	Режим порта GPIO
		Режим старта печати
		Ошибка при паузе
		Повторная печать
		Сведения о напряжении

<table>
<tr><td rowspan="24">Интерфейс</td><td colspan="4">Описание</td></tr>
<tr><td rowspan="5">Последовательный порт</td><td colspan="3">Скорость передачи</td></tr>
<tr><td colspan="3">Биты данных</td></tr>
<tr><td colspan="3">Чётность</td></tr>
<tr><td colspan="3">Стоповый бит</td></tr>
<tr><td colspan="3">Квитирование с хостом</td></tr>
<tr><td rowspan="5">Ethernet</td><td colspan="3">Протокол IP</td></tr>
<tr><td colspan="3">IP-адрес</td></tr>
<tr><td colspan="3">Маска подсети</td></tr>
<tr><td colspan="3">Шлюз</td></tr>
<tr><td colspan="3">MAC-адрес</td></tr>
<tr><td rowspan="13">WLAN</td><td colspan="3">Сеть</td></tr>
<tr><td colspan="3">ESSID (APID)</td></tr>
<tr><td colspan="3">Auth</td></tr>
<tr><td colspan="3">Encrypt</td></tr>
<tr><td colspan="3">Пароль WEP</td></tr>
<tr><td colspan="3">Пароль PSK</td></tr>
<tr><td colspan="3">Протокол IP</td></tr>
<tr><td colspan="3">IP-адрес</td></tr>
<tr><td colspan="3">Маска подсети</td></tr>
<tr><td colspan="3">Шлюз</td></tr>
<tr><td colspan="3">Диапазон частот</td></tr>
<tr><td colspan="3">SWC</td></tr>
<tr><td rowspan="2">SWC</td><td colspan="2">Запуск SWC</td></tr>
<tr><td colspan="2">URL приложения печати</td></tr>
<tr><td colspan="3">Сброс WLAN</td></tr>
<tr><td rowspan="6">Bluetooth</td><td colspan="3">Имя устройства</td></tr>
<tr><td rowspan="2">Сопряжение</td><td colspan="2">PIN-код</td></tr>
<tr><td colspan="2">SSP (защищённое простое сопряжение)</td></tr>
<tr><td colspan="3">MAC-адрес</td></tr>
<tr><td rowspan="3">Режим роли</td><td colspan="2">Bluetooth Low Energy</td></tr>
<tr><td rowspan="2">Classic (классический)</td><td>Auth&Enc (аутентификация и шифрование)</td></tr>
<tr><td>Режим подключения</td></tr>
<tr><td colspan="3">Сброс BT</td></tr>
<tr><td colspan="4">Сведения об интерфейсе</td></tr>
</table>

	Описание
Датчик	Калибровка по зазору
	Калибровка по чёрной метке
	Макс. длина калибровки
	Чувствительность датчика

	Описание	
Файлы	Сохранённые файлы	Шаблон
		Изображение
		Загружаемый шрифт
		Диск E (флеш-память)
		Диск A (USB-накопитель)
	Функция Twin	Настройки принтера
		Шаблон
		Изображение
		Загружаемый шрифт
	Обновление микропрограммы	

	Описание	
Инструменты	Самотестирование	
	Сброс к заводским настройкам	
	Режим дампа	
	Проверка печатающей головки	
	LCD	Проверка битых пикселей
		Проверка положения касания
		Яркость подсветки
	Часы реального времени	Настройка даты
		Настройка времени
		Формат даты
		Формат времени
	Настройка языка	
	Эмуляция	
	Серийный номер USB	
	Настройка звукового сигнала	
	Спящий режим	
	Безопасность	Включение пароля
		Настройка пароля
	Демонстрационная печать	
	Режим повторной печати	

	Описание	
Сведения	Сведения о принтере (Printer Info)	
	Установка и эксплуатация	Установка носителя
		Установка носителя — отделение
		Установка носителя — намотчик
		Установка риббона
		Установка отделителя этикеток
		Установка автоматического резака
		Замена носителя
		Замена риббона
		Замена печатающей головки
	Устранение неполадок	
	Контакты	

*Доступно только в модели с сенсорным экраном.

	Описание	
RFID	Настройка RFID	Положение транспондера
		Мощность чтения/записи
		Число повторов
		Число этикеток
	Калибровка RFID	
	Тест RFID	Запись
		Чтение
	Сведения RFID	Счётчик успешных
		Счётчик сбойных

4-2 Выбор меню (стандартная модель)

1) Экран ЖК-дисплея в состоянии готовности к печати.

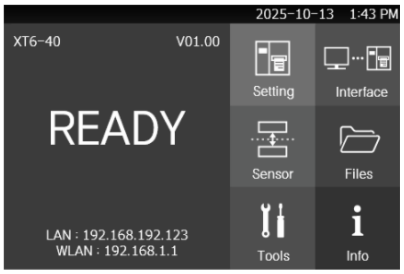

2) Нажмите функциональную кнопку, кнопку направления или кнопку OK.

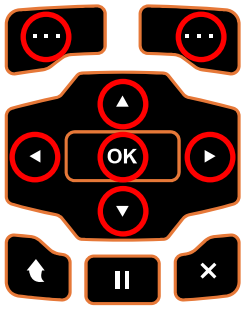

3) Открывается меню настроек.

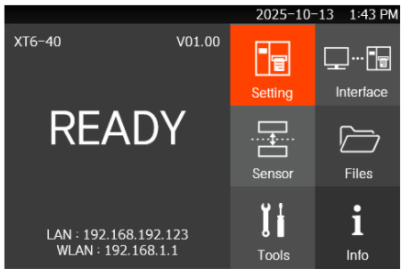

4) Кнопками направления перейдите к нужному пункту меню.

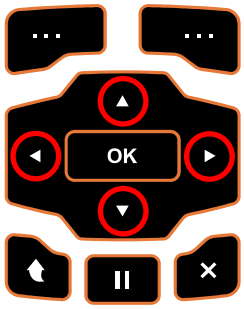

5) Нажмите OK или правую функциональную кнопку для входа в подменю.

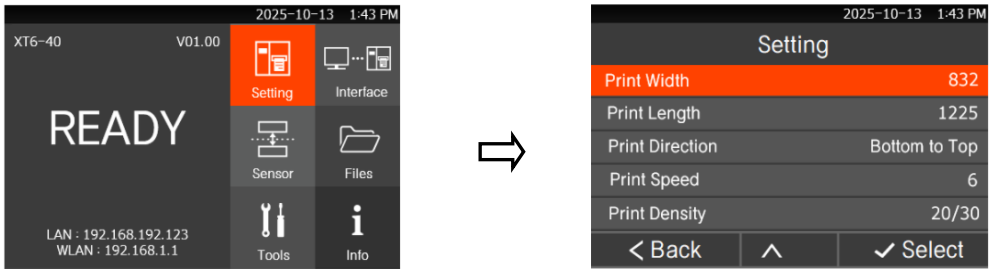

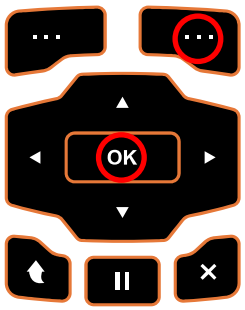

6) Если в течение 5 секунд не выполняется ввод, происходит возврат на главный экран

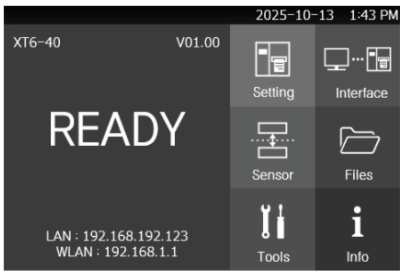

4-3 Подтверждение настроек (стандартная модель)



1) Использование кнопок «вверх» и «вниз»

(1) Выберите нужное значение настройки кнопкой ▲ или ▼.

(2) Выбрав значение настройки, сохраните его кнопкой ···.

(3) Чтобы выйти из меню без сохранения настройки, нажмите ···, чтобы вернуться на предыдущий экран.

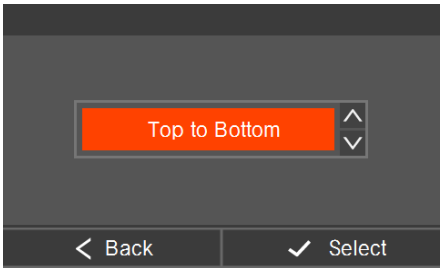

2) Ввод цифр



(1) Выберите нужное значение ввода кнопками ▲,▼,◀,▶

(2) Введите нужное значение кнопкой OK.

(3) Кнопкой Back space можно удалить введённое значение

(4) Кнопкой < > можно перемещать курсор.

(5) Введя значение, сохраните его кнопкой ···.

(6) Чтобы выйти из меню без сохранения настройки, нажмите ···, чтобы вернуться на предыдущий экран.

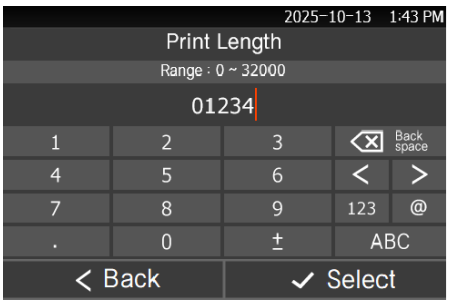

3) Ввод символов

(1) Выберите нужное значение ввода кнопками ▲,▼,◀,▶

(2) Введите нужное значение кнопкой OK OK.



(3) Кнопкой Back space можно удалить введённое значение.

(4) Кнопкой < > можно перемещать курсор.

(5) Кнопкой 123 можно перейти на экран ввода цифр.



(6) Кнопкой @ можно перейти на экран ввода символов.

(7) Кнопкой abc можно перейти на экран ввода букв.

(8) Введя значение, сохраните его кнопкой ···.

(9) Чтобы выйти из меню без сохранения настройки, нажмите ···, чтобы вернуться на предыдущий экран.

4-4 Выбор меню (модель с сенсорным экраном)

1) В состоянии готовности к печати нажмите меню Settings.



2) Нажмите на экран для входа в подменю.

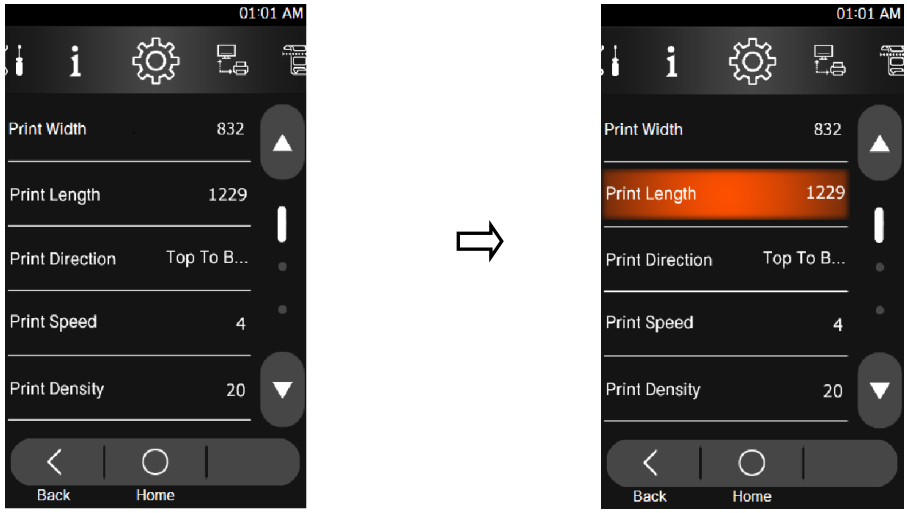

3) Если в течение 5 секунд не выполняется ввод, происходит возврат на главный экран.

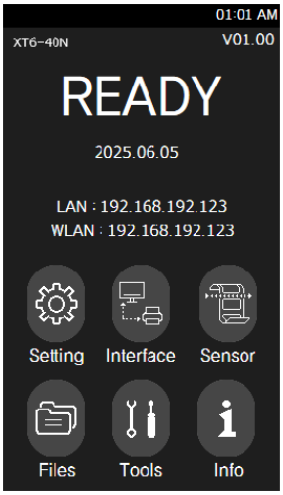

4-5 Подтверждение настроек (модель с сенсорным экраном)

1) Использование кнопок «вверх» и «вниз»

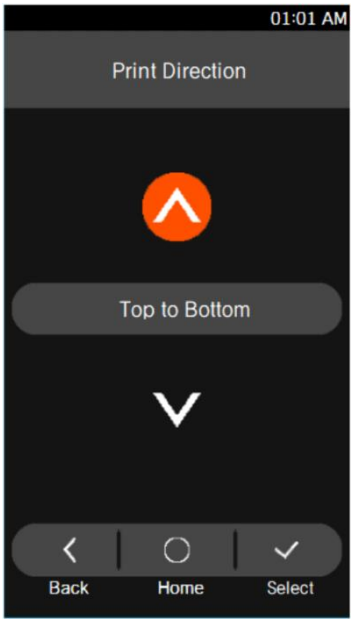

(1) Выберите нужное значение настройки кнопкой ▲ или ▼.

(2) Выбрав значение настройки, сохраните его кнопкой ✓.

(3) Чтобы выйти из меню без сохранения настройки, нажмите ‹, чтобы вернуться на предыдущий экран.

(4) Чтобы выйти из меню без сохранения настройки, нажмите ○, чтобы перейти на главный экран.

2) Ввод цифр

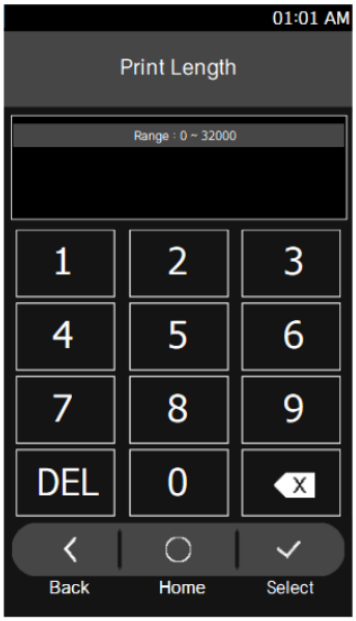

(1) Выберите нужное значение настройки с помощью цифровой клавиатуры.

(2) Кнопкой ⌫ можно удалить введённое значение.

(3) Кнопкой DEL можно удалить все введённые значения.

(4) Выбрав значение настройки, сохраните его кнопкой ✓.

(5) Чтобы выйти из меню без сохранения настройки, нажмите ‹, чтобы вернуться на предыдущий экран.

(6) Чтобы выйти из меню без сохранения настройки, нажмите ○, чтобы перейти на главный экран.

3) Ввод символов (только английские)



(1) Выберите нужное значение настройки с помощью клавиатуры.

(2) Кнопкой можно удалить введённое значение.

(3) Кнопкой можно вводить заглавные буквы.

(4) Выбрав значение настройки, сохраните его кнопкой .

(5) Чтобы выйти из меню без сохранения настройки, нажмите , чтобы вернуться на предыдущий экран.

(6) Чтобы выйти из меню без сохранения настройки, нажмите , чтобы перейти на главный экран.

4) Ввод IP-адреса



(1) Введите нужный IP-адрес с помощью цифровой клавиатуры.

(2) Кнопкой можно удалить введённое значение.

(3) Кнопкой можно ввести точку (.)

* для значений от 0 до 99 нажмите точку (.) для перехода к следующему полю
* для значений от 100 до 255 точка (.) добавляется автоматически.

(4) Выбрав значение настройки, сохраните его кнопкой .

(5) Чтобы выйти из меню без сохранения настройки, нажмите , чтобы вернуться на предыдущий экран.

(6) Чтобы выйти из меню без сохранения настройки, нажмите , чтобы перейти на главный экран.

4-6 Описание меню Setting (стандартная модель, модель с сенсорным экраном)

4-6-1 Настройка (Setting)

Пункт	Описание
Ширина печати	**Описание** Настройка ширины носителя [точки] Функция изменения размера буфера изображения в соответствии с шириной печати **Значение по умолчанию** 203 dpi: 832 точек (104 мм) 300 dpi: 1 248 точек (105,7 мм) 600 dpi: 2 496 точек (105,6 мм) **Максимальное значение** 203 dpi: 832 точек (104 мм) 300 dpi: 1 248 точек (105,7 мм) 600 dpi: 2 496 точек (105,6 мм)
Длина печати	**Описание** Настройка длины носителя [точки] Функция изменения размера буфера изображения в соответствии с длиной печати **Значение по умолчанию** 203 dpi: 1 225 точек (153 мм) 300 dpi: 1 811 точек (150 мм) 600 dpi: 3 622 точек (150 мм) **Максимальное значение** 203 dpi: 32 000 точек (4 000 мм) 300 dpi: 30 000 точек (2 500 мм) 600 dpi: 24 000 точек (1 000 мм)

Направление печати	**Описание** Настройка направления печати Top to bottom: печать сверху вниз Bottom to Top: печать снизу вверх **Значение по умолчанию** Bottom to Top (снизу вверх) **Возможные значения** Bottom to Top (снизу вверх), Top to Bottom (сверху вниз) Направление печати 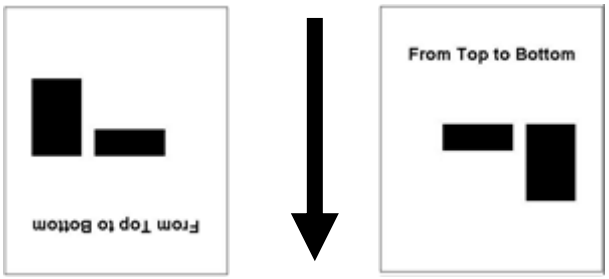 Сверху вниз Снизу вверх
Скорость печати	**Описание** Настройка скорости печати [ips] **Значение по умолчанию** 203 dpi: 6 ips 300 dpi: 6 ips 600 dpi: 3 ips **Возможные значения** 203 dpi: 2 ~ 14 ips 300 dpi: 2 ~ 12 ips 600 dpi: 1 ~ 5 ips
Плотность печати	**Описание** Настройка плотности печати **Значение по умолчанию** 203 dpi: 20 300 dpi: 20 600 dpi: 15 **Возможные значения** 0 ~ 30

Способ печати	**Описание** Настройка способа печати **Значение по умолчанию** Transfer (термотрансфер) **Возможные значения** Transfer (термотрансфер), Direct (прямая термопечать)
Тип носителя	**Описание** Настройка типа носителя **Значение по умолчанию** Gap (зазор) **Возможные значения** Gap (зазор), Black Mark (чёрная метка), Continuous (непрерывный)
Отрыв	**Описание** Настройка положения носителя [точки] для отрыва после печати или подачи **Значение по умолчанию** 0 **Возможные значения** -100 ~ 100
Смещение печати	**Описание** Настройка верхней позиции печати [точки] **Значение по умолчанию** 0 **Возможные значения** -100 ~ 100
Левая позиция	**Описание** Настройка левой позиции печати [2 точки] **Значение по умолчанию** 0 **Возможные значения** -300 ~ 300

Режим печати	**Описание** Настройка режима печати в соответствии с установленной опцией принтера **Значение по умолчанию** Отрыв (Tear Off) **Возможные значения** Tear Off (отрыв), Auto Cutter (резак), Rewinder (намотчик)
Действие при включении	**Описание** Настройка действия принтера после последовательности включения питания. **Значение по умолчанию** No Feed (без подачи) **Возможные значения** No Feed (без подачи), Set Label Length (задать длину этикетки), Media Calibration (калибровка носителя), Feed (подача)
Закрытие печатающей головки	**Описание** Настройка действия принтера при закрытии печатающей головки **Значение по умолчанию** Feed (подача) **Возможные значения** Feed (подача), Standby Mode (режим ожидания), No Feed (без подачи), Set Label Length (задать длину этикетки), Media Calibration (калибровка носителя)

4-6-2 GPIO

Пункт	Описание
Режим порта GPIO	**Описание** Настройка сигнала «END PRINT» для порта GPIO. **Значение по умолчанию** Off (выкл.) **Возможные значения** Off: GPIO отключён (печать без стартового сигнала) 1: обычно сигнал окончания печати HIGH и переходит в LOW при печати/подаче. 2: обычно сигнал окончания печати LOW и переходит в HIGH при печати/подаче. 3: обычно сигнал окончания печати HIGH и переходит в LOW на 40 мс после печати. 4: обычно сигнал окончания печати LOW и переходит в HIGH на 40 мс после печати. **Команда** ^gt
Режим старта печати	**Описание** Настройка сигнала «START PRINT» для порта GPIO. **Значение по умолчанию** Level Mode (уровневый режим) **Возможные значения** Pulse Mode: печать начинается при изменении сигнала с HIGH на LOW Level Mode: печать начинается при подаче сигнала LOW **Команда** ^gt
Ошибка при паузе	**Описание** Добавление паузы к сигналу "ALERT" для порта GPIO. **Значение по умолчанию** Enable (вкл.) **Возможные значения** Enable (вкл.), Disable (выкл.) **Команда**

	^gt
Повторная печать	**Описание** Настройка типа сигнала «REPRINT» для порта GPIO. **Значение по умолчанию** Disable (выкл.) **Возможные значения** Disable (выкл.), Active Low (активный низкий), Active High (активный высокий) **Команда** ^gt
Сведения о напряжении	**Описание** Проверка состояния заземления и выходного напряжения. **Команда** ^gv

4-7 Описание меню Interface (стандартная модель, модель с сенсорным экраном)

4-7-1 Последовательный порт (Serial)

Пункт	Описание
Скорость передачи	**Описание** Настройка скорости передачи **Значение по умолчанию** 115200 **Возможные значения** 9600, 19200, 38400, 57600, 115200
Биты данных	**Описание** Настройка бита данных **Значение по умолчанию** 8 **Возможные значения** 7, 8
Чётность	**Описание** Настройка чётности **Значение по умолчанию** None (нет) **Возможные значения** None (нет), Odd (нечётный), Even (чётный)
Стоповый бит	**Описание** Настройка стопового бита **Значение по умолчанию** 1 **Возможные значения** 1, 2
Квитирование с хостом	**Описание** Настройка квитирования **Значение по умолчанию** RTS_CTS **Возможные значения** RTS_CTS, DTR_DSR, XON_XOFF

4-7-2 Ethernet

Пункт	Описание
Протокол IP	**Описание** Настройка способа назначения IP-адреса **Значение по умолчанию** DHCP **Возможные значения** DHCP, Static IP (статический IP)
IP-адрес	**Описание** Настройка способа задания IP-адреса **Значение по умолчанию** Static IP: 192.168.192.123 DHCP: 0.0.0.0 **Возможные значения** 0 ~ 255
Маска подсети	**Описание** Настройка маски подсети **Значение по умолчанию** Static IP: 255.255.255.0 DHCP: 0.0.0.0 **Возможные значения** 0 ~ 255
Шлюз	**Описание** Настройка шлюза **Значение по умолчанию** Static IP: 192.168.192.254 DHCP: 0.0.0.0 **Возможные значения** 0 ~ 255
MAC-адрес	**Описание** Отображение MAC-адреса

4-7-3 WLAN

Пункт	Описание
Сеть	**Описание** Настройка режима работы WLAN **Значение по умолчанию** Soft AP **Возможные значения** Soft AP, Infrastructure (инфраструктура), P2P
ESSID	**Описание** Настройка идентификатора точки доступа для подключения **Значение по умолчанию** PRINTER_xxxxxx (значение, зависящее от изделия)
Auth	**Описание** Настройка способа аутентификации WLAN **Значение по умолчанию** Open System (открытая система) **Возможные значения** Open System (открытая система), Shared Key (общий ключ), WPA1PSK, WPA2PSK, WPA1EAP, WPA2EAP
Encrypt	**Описание** Настройка способа шифрования WLAN **Значение по умолчанию** None (нет) **Возможные значения** None (нет), WEP64/128, TKIP, AES, AES+TKIP
Пароль WEP	**Описание** Настройка пароля WEP
Пароль PSK	**Описание** Настройка пароля PSK

Протокол IP	**Описание** Настройка способа назначения IP-адреса **Значение по умолчанию** DHCP **Возможные значения** Static IP (статический IP), DHCP
IP-адрес	**Описание** Настройка IP-адреса **Значение по умолчанию** Static IP: 192.168.1.1 DHCP: 0.0.0.0 **Возможные значения** 0 ~ 255
Маска подсети	**Описание** Настройка маски подсети **Значение по умолчанию** Static IP: 255.255.255.0 DHCP: 0.0.0.0 **Возможные значения** 0 ~ 255
Шлюз	**Описание** Настройка шлюза **Значение по умолчанию** Static IP: 192.168.1.254 DHCP: 0.0.0.0 **Возможные значения** 0 ~ 255

<table>
<tr><td>Диапазон частот</td><td colspan="2">Описание
Настройка диапазона частот

Значение по умолчанию
2,4/5 ГГц (приоритет: 2,4 ГГц)

Возможные значения
2,4 ГГц, 5 ГГц, 2,4/5 ГГц (приоритет: 2,4 ГГц),
2,4/5 ГГц (приоритет: 5 ГГц)</td></tr>
<tr><td rowspan="2">SWC</td><td>Запуск SWC</td><td>Описание
Подключение принтеров к сетевой среде с помощью режима SWC (Simple Wi-Fi Connect)</td></tr>
<tr><td>URL приложения печати</td><td>Описание
Ссылка на сайт (QR-код) для получения технической поддержки по SWC</td></tr>
<tr><td>Сброс WLAN</td><td colspan="2">Описание
Сброс настроек WLAN к заводским значениям</td></tr>
</table>

4-7-4 Bluetooth

Пункт			Описание
Имя устройства			**Описание** Название устройства
Сопряжение	**PIN-код**		**Описание** Изменение PIN-кода, необходимого для подключения
	SSP		**Описание** Защищённое простое сопряжение **Значение по умолчанию** Disable (выкл.) **Возможные значения** Disable (выкл.), Just Works, Numeric Comparison, Passkey Entry (ввод ключа доступа)
MAC-адрес			**Описание** MAC-адрес устройства Bluetooth
Режим роли	**Bluetooth Low Energy**		**Описание** Bluetooth Low Energy **Значение по умолчанию** Disable (выкл.) **Возможные значения** Disable (выкл.), Enable (вкл.)
	Classic	**Режим подключения**	**Описание** Настройка режима подключения Bluetooth **Значение по умолчанию** Mode 2 (режим 2) **Возможные значения** Mode 1 (режим 1), Mode 2 (режим 2), Mode 3 (режим 3)
		Режим подключения	**Описание** Настройка режима подключения Bluetooth **Значение по умолчанию** Mode 2 (режим 2) **Возможные значения** Mode 1 (режим 1), Mode 2 (режим 2), Mode 3 (режим 3)
Сброс BT			**Описание** Сброс настроек BT к заводским значениям

4-8 Описание меню Sensor (стандартная модель, модель с сенсорным экраном)

Пункт	Описание
Калибровка по зазору	**Описание** Автоматическое обнаружение зазора носителя и калибровка
Калибровка по чёрной метке	**Описание** Автоматическое обнаружение чёрной метки носителя и калибровка
Макс. длина калибровки	**Описание** Регулировка максимальной длины калибровки **Значение по умолчанию** 600 (мм) **Возможные значения** 150 ~ 2000 (мм)
Чувствительность датчика	**Описание** Регулировка чувствительности датчика зазора **Значение по умолчанию** 70 **Возможные значения** 10 ~ 100

В зависимости от характеристик носителя объём носителя, выдаваемогопри калибровке зазора / чёрной метки, может различаться.

4-9 Описание меню Files (стандартная модель, модель с сенсорным экраном)

<table>
<tr><th>Пункт</th><th colspan="2">Описание</th><th></th></tr>
<tr><td rowspan="10">Файлы</td><td rowspan="5">Сохранённые файлы</td><td>Шаблон</td><td rowspan="5">См.
4-10-1 Сохранённые файлы</td></tr>
<tr><td>Изображение</td></tr>
<tr><td>Загружаемые шрифты</td></tr>
<tr><td>Диск E</td></tr>
<tr><td>Диск A</td></tr>
<tr><td rowspan="4">Функция Twin</td><td>PRT Set</td><td rowspan="4">См.
4-10-2 Функция Twin</td></tr>
<tr><td>Шаблон</td></tr>
<tr><td>Изображение</td></tr>
<tr><td>Загружаемые шрифты</td></tr>
<tr><td colspan="2">Обновление микропрограммы</td><td>См.
4-10-3 Обновление микропрограммы</td></tr>
</table>

4-9-1 Сохранённые файлы

Отображает на экране ЖК-дисплея список файлов объектов, сохранённых в принтере.

Пункт	Описание
Шаблон	Список шаблонов, сохранённых в принтере
Изображение	Список изображений, сохранённых в принтере (*.pcx)
Загружаемый шрифт	Список загруженных шрифтов, сохранённых в принтере
Диск E (флеш-память)	Файлы объектов, сохранённые на диске E
Диск A (USB-накопитель)	Файлы объектов, сохранённые на диске A

4-9-2 Функция Twin (Twin Function)

Сохраняет текущие настройки принтера и файлы (шаблоны, изображения, загруженные шрифты) в другой принтер через USB либо загружает настройки другого принтера и файлы в текущий принтер.

Пункт	Описание
Настройки принтера	**Описание** Сохраняет настройки принтера на USB-накопитель или загружает настройки печати с USB-накопителя. **Путь к файлу** F:\configuration
Шаблон	**Описание** Сохраняет файл шаблона на USB-накопитель или загружает шаблон с USB-накопителя. **Путь к файлу** F:\ USER_AREA_TEMPLATES
Изображение	**Описание** Сохраняет файл изображения на USB-накопитель или загружает изображение с USB-накопителя (*.pcx) **Путь к файлу** F:\ USER_AREA_PCXImages
Загружаемый шрифт	**Описание** Сохраняет файл загружаемого шрифта на USB-накопитель или загружает шрифт с USB-накопителя. **Путь к файлу** F:\ USER_AREA_FONTS

Пункт	Описание
Настройки принтера	**Описание** Сохраняет настройки принтера на USB-накопитель или загружает настройки печати с USB-накопителя. **Путь к файлу** F:\configuration • Описание функции сохранения - Подключите USB-накопитель к принтеру. - Кнопками «вверх» и «вниз» выберите в меню пункт Save. - Файл printer_config создаётся в папке configuration на USB-накопителе. (папка configuration создаётся автоматически) • Описание функции загрузки - Проверьте, существует ли файл printer_config в папке configuration на USB-накопителе. (Если файла нет, сначала сохраните настройки принтера.) - Подключите USB-накопитель к принтеру. - Кнопками «вверх» и «вниз» выберите пункт Load в меню Printer Setup. - Во время загрузки отображается сообщение о загрузке, а по её завершении — сообщение о завершении загрузкис USB. - Проверьте изменение настроек принтера.

Пункт	Описание
Шаблон	**Описание** Сохраняет файл шаблона на USB-накопитель или загружает шаблон с USB-накопителя. **Путь к файлу** F:\ USER_AREA_TEMPLATES • Описание функции сохранения - Подключите USB-накопитель к принтеру. - Кнопками «вверх» и «вниз» выберите в меню пункт Save. - Файлы шаблонов сохраняются в папке USER_AREA_TEMPLATES на USB-накопителе. (папка USER_AREA_TEMPLATES создаётся автоматически) • Описание функции загрузки - Проверьте, существует ли файл шаблона в папке USER_AREA_TEMPLATES на USB-накопителе. (Если файла нет, создайте папку USER_AREA_TEMPLATES и сначала сохраните в неё файл шаблона, который требуется скопировать в принтер) - Подключите USB-накопитель к принтеру. - Кнопками «вверх» и «вниз» выберите пункт Load в меню Printer Setup. - Во время загрузки отображается сообщение о загрузке, а по её завершении — сообщение о завершении загрузки с USB. - Перейдите в меню Save File и убедитесь, что файл шаблона сохранён в принтере.

Пункт	Описание
Изображение	**Описание** Сохраняет файл изображения на USB-накопитель или загружает изображение с USB-накопителя (*.pcx) **Путь к файлу** F:\ USER_AREA_PCXImages • Описание функции сохранения - Подключите USB-накопитель к принтеру. - Кнопками «вверх» и «вниз» выберите в меню пункт Save. - Файлы изображений сохраняются в папке USER_AREA_PCXImages на USB-накопителе. (папка USER_AREA_PCXImages создаётся автоматически) • Описание функции загрузки - Проверьте, существует ли файл изображения в папке USER_AREA_PCXImages на USB-накопителе. (Если файла нет, создайте папку USER_AREA_PCXImages и сначала сохраните в неё файл изображения, который требуется скопировать в принтер.) - Подключите USB-накопитель к принтеру. - Кнопками «вверх» и «вниз» выберите пункт Load в меню Printer Setup. - Во время загрузки отображается сообщение о загрузке, а по её завершении — сообщение о завершении загрузки с USB. - Перейдите в меню Save File и убедитесь, что файл изображения сохранён в принтере.

Пункт	Описание
Загружаемый шрифт	**Описание** Сохраняет файл загружаемого шрифта на USB-накопитель или загружает шрифт с USB-накопителя. **Путь к файлу** F:\ USER_AREA_FONTS **• Описание функции сохранения** - Подключите USB-накопитель к принтеру. - Кнопками «вверх» и «вниз» выберите в меню пункт Save. - Файлы загружаемых шрифтов сохраняются в папке USER_AREA_FONTS на USB-накопителе. (папка USER_AREA_FONTS создаётся автоматически) • Описание функции загрузки - Проверьте, существует ли файл загружаемого шрифта в папке USER_AREA_FONTS на USB-накопителе. (Если файла нет, создайте папку USER_AREA_FONTS и сначала сохраните в неё файл шрифта, который требуется скопировать в принтер.) - Подключите USB-накопитель к принтеру. - Кнопками «вверх» и «вниз» выберите пункт Load в меню Printer Setup. - Во время загрузки отображается сообщение о загрузке, а по её завершении — сообщение о завершении загрузки с USB. - Перейдите в меню Save File и убедитесь, что файл загружаемого шрифта сохранён в принтере.

4-9-3 Обновление микропрограммы (Firmware Update)

Микропрограмму можно обновить через USB-накопитель.

Обновление микропрограммы	**Описание** Обновление микропрограммы принтера непосредственно с USB-накопителя без подключения к компьютеру. **Путь к файлу** F:\ FW_DOWNLOAD **Имя файла** «XT6-4x_Vxx.xx_STD_mmddyy.fls» в папке F:\ FW_DOWNLOAD. (203 dpi : x = 0 / 300 dpi : x = 3 / 400 dpi : x = 6) • Описание процесса загрузки - Убедитесь, что файл микропрограммы (*.fls) находится в папке FW_DOWNLOAD на USB-накопителе. (Если папки нет, создайте папку FW_DOWNLOAD и сохраните в неё файл микропрограммы (*.fls).) - Подключите USB-накопитель к принтеру. - Выберите «F/W Update» в меню «Files». - Выберите меню загрузки микропрограммы. - Если отображается сообщение "F/W Downloading", загрузка микропрограммы началась нормально. - После успешного завершения загрузки микропрограммы отображается сообщение "Printer Restart", и перезагрузка выполняется автоматически.

4-10 Описание меню Tools (стандартная модель, модель с сенсорным экраном)

Пункт		Описание
Самотестирование		**Описание** Печать отчёта самотестирования
Сброс к заводским настройкам		**Описание** Сброс настроек принтера к заводским значениям
Режим дампа		**Описание** Диагностика состояния связи при некорректной печати **Значение по умолчанию** Off (выкл.) **Возможные значения** выкл, печать, USB-накопитель
Проверка печатающей головки		**Описание** Проверка выпавших точек головки путём печати
LCD	**Проверка битых пикселей**	**Описание** Функция проверки пикселей ЖК-дисплея
	Проверка положения касания	**Описание** Функция проверки положения касания ЖК-дисплея (поддерживается только в модели с сенсорным экраном)
	Яркость подсветки	**Описание** Настройка яркости подсветки **Значение по умолчанию** 70 **Возможные значения** 10 ~ 100
Часы реального времени		**Описание** Настройка даты и времени RTC Настройка формата даты и времени RTC **Формат даты** YYYY-MM-DD, YYYY/MM/DD, MM-DD-YYYY, MM/DD/YYYY, DD-MM-YYYY, DD/MM/YYYY **Формат времени** 12H (12-часовой), 24H (24-часовой)

Настройка языка	**Описание** Настройка языка отображения на ЖК-дисплее **Значение по умолчанию** English (английский) **Возможные значения** English (английский), Korean (корейский), German (немецкий), French (французский), Spanish (испанский), Chinese(Traditional) (китайский традиционный), Chinese(Simplified) (китайский упрощённый), Japanese (японский), Thai (тайский), Italy (итальянский), Norway (норвежский), Portuguese (португальский), Swedish (шведский), Danish (датский), Dutch (нидерландский), Finnish (финский), Czech (чешский), Romanian (румынский), Russian (русский), Polish (польский), Turkish (турецкий)
Эмуляция	**Описание** Настройка эмуляции принтера **Значение по умолчанию** AUTO (авто) **Возможные значения** AUTO (SLCS, BPL-Z, BPL-E), BPL-D, PDF
Серийный номер USB	**Описание** Проверка серийного номера USB
Настройка звукового сигнала	**Описание** Включение/выключение звукового сигнала **Значение по умолчанию** Enable (вкл.) **Возможные значения** Enable (вкл.), Disable (выкл.)
Спящий режим	**Описание** Включение/выключение спящего режима **Значение по умолчанию** Enable (вкл.) **Возможные значения** Enable (вкл.), Disable (выкл.)

Безопасность	**Описание** Установка пароля для ограничения доступа к настройкам принтера **Значение по умолчанию** Disable (выкл.) **Возможные значения** Disable (выкл.), Enable (вкл.)
Демонстрационная печать	**Описание** Функция печати демонстрационного формата
Режим повторной печати	**Описание** Функция повторной печати последней напечатанной этикетки **Значение по умолчанию** Disable (выкл.) **Возможные значения** Disable (выкл.), Enable (вкл.)

4-11 Описание меню Info (стандартная модель, модель с сенсорным экраном)

Пункт	Описание
Сведения о принтере	**Описание** Просмотр сведений об использовании принтера
Установка и эксплуатация	**Описание** Ссылка на сайт (QR-код) с инструкциями по установке и эксплуатации
Устранение неполадок	**Описание** Ссылка на сайт (QR-код) для устранения неполадок
Контакты	**Описание** Ссылка на сайт (QR-код) для технической поддержки

4-12 Описание меню RFID

Пункт		Описание
Настройка RFID	Положение транспондера	**Описание** Положение RFID-транспондера можно настроить в соответствии с характеристиками RFID-этикетки. **Значение по умолчанию** 0 (точка) **Возможные значения** 203 dpi: -300 ~ +32 000 точек 300 dpi: -450 ~ +30 000 точек 600 dpi: -900 ~ +24 000 точек
	Чтение/запись Мощность	**Описание** Мощность приёмопередатчика RFID-модуля при чтении/записи. **Значение по умолчанию** 15 (*10 дБм) **Возможные значения** 0 ~ 30
	Число повторов	**Описание** Настройка числа повторных попыток при сбое кодирования RFID. **Значение по умолчанию** 3 **Возможные значения** 0 ~ 10
	Число этикеток	**Описание** Настройка числа повторных этикеток при сбое кодирования RFID **Значение по умолчанию** 2 **Возможные значения** 0 ~ 10
Калибровка RFID		**Описание** Автоматическая калибровка положения транспондера и мощности приёмопередатчика для RFID-этикеток
Тест RFID		**Описание** Функция тестовой записи и чтения RFID с заданными значениями положения транспондера и мощности
Сведения RFID		**Описание** Просмотр или сброс сохранённых значений RFID void/valid.

5. Дополнительные функции

5-1 Пауза/Отмена

• При печати заданий из нескольких страниц кнопки Pause и Cancel позволяют соответственно приостановить печать и полностью отменить задание печати.

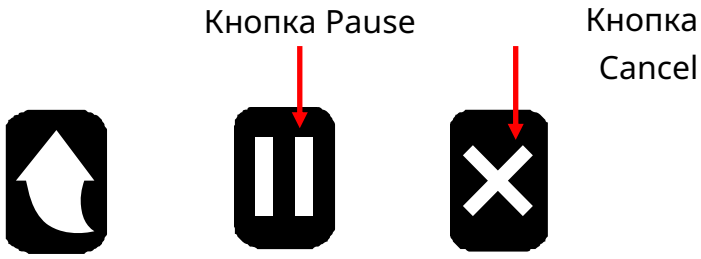

5-1-1 Функция паузы/возобновления



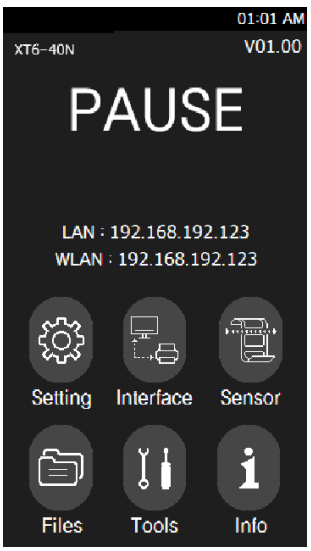

1) Во время печати нажмите кнопку Pause ( ).

2) Принтер приостановит работу после завершения печати текущего носителя; состояние светодиода и ЖК-дисплея будет следующим.
   - Светодиод состояния: мигает зелёным
   - ЖК-дисплей состояния: PAUSE

3) Пока задание печати приостановлено, нажмите кнопку Pause ( ) ещё раз для возобновления печати.

5-1-2 Отмена печати

В режиме отмены печати происходит следующее.

- Печать всех этикеток отменяется
- Все данные, принятые в буфер связи принтера, удаляются.
- Все принятые данные удаляются.



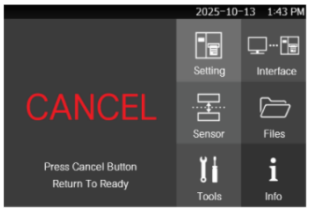

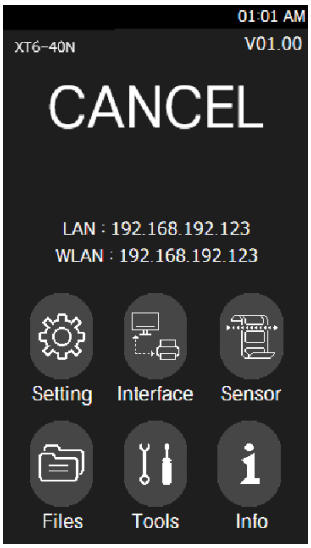

1) Во время печати и/или в режиме паузы нажмите кнопку Cancel ( ) для перехода в режим отмены печати.

2) Состояние ЖК-дисплея в режиме отмены печати может быть следующим.
   - Светодиод STATUS: мигает зелёным
   - ЖК-дисплей: Press CANCEL

3) Находясь в режиме отмены печати, нажмите кнопку Cancel ( ) ещё раз для возврата в режим готовности к печати.

Если принтер не выполняет функцию паузы/возобновления, обратитесь к авторизованному дилеру.

5-2 Интеллектуальное определение носителя

• Носитель с зазором и чёрной меткой распознаётся без дополнительных настроек.

• В зависимости от типа носителя расходуется 3–5 листов носителя.

• Функция интеллектуального определения носителя выполняется в следующих случаях

- При первой установке принтера она запускается нажатием кнопки Feed ( )
- При первой установке принтера интеллектуальное определение носителя запускается командой принтера.
- При обнаружении изменения длины или типа носителя во время подачи или печати.
- При получении команды с типом носителя, отличным от заданного.
- После сброса к заводским настройкам.

Если интеллектуальное определение носителя не удалось, выполните автокалибровку датчика зазора или чёрной метки

5-3 Режим автокалибровки датчика зазора

• Режим автокалибровки датчика зазора используется, когда принтер неправильно определяетзазор на носителе.

Обычно принтер настроен на распознавание большинства типов зазоров, однако при использовании специальных носителей он иногда не может их распознать и подаёт носитель без остановки. В этом случае для правильного распознавания используйте функцию режима автокалибровки датчика зазора.

1) Убедитесь, что рулон носителя установлен правильно.

2) В режиме готовности к печати выберите «**Sensor → Gap Calibration**» для запуска режима автокалибровки датчика зазора.

* Подробные сведения см. в разделе «Описание меню Tools» (4-1).

Если принтер не выполняет функцию
режима автокалибровки датчика зазора, обратитесь в сервисный центр.

5-4 Режим автокалибровки датчика чёрной метки

• Режим автокалибровки датчика чёрной метки используется, когда принтер неправильно определяет чёрную метку на носителе.

Обычно принтер настроен на распознавание большинства типов чёрных меток, однако при использовании специальных носителей он иногда не может их распознать и подаёт носитель без остановки. В этом случае для правильного распознавания используйте функцию режима автокалибровки датчика чёрной метки.

1) Убедитесь, что рулон носителя установлен правильно.

2) В режиме готовности к печати выберите «**Sensor → Black Mark Calibration**» для запуска режима автокалибровки датчика чёрной метки.

* Подробные сведения см. в разделе «Описание меню Tools» (4-1).

Если принтер не выполняет функцию режима автокалибровки датчика чёрной метки, обратитесь в сервисный центр.

5-5 Ручная калибровка датчика носителя

• Ручная калибровка определения носителя применяется, когда принтер не может определить зазор (или чёрную метку) носителя даже после выполнения автокалибровки.

Пользователи могут детально настроить параметры датчиков с помощью программы Unified Label Utility-II, предоставляемой производителем.

Программу Unified Label Utility-II можно загрузить из Интернета с веб-сайта BIXOLON. (www.bixolon.com)

Убедитесь, что принтер подключён, и запустите программу Unified Label Utility-II. Задав тип интерфейса, нажмите кнопку Calibration Setting Manager.

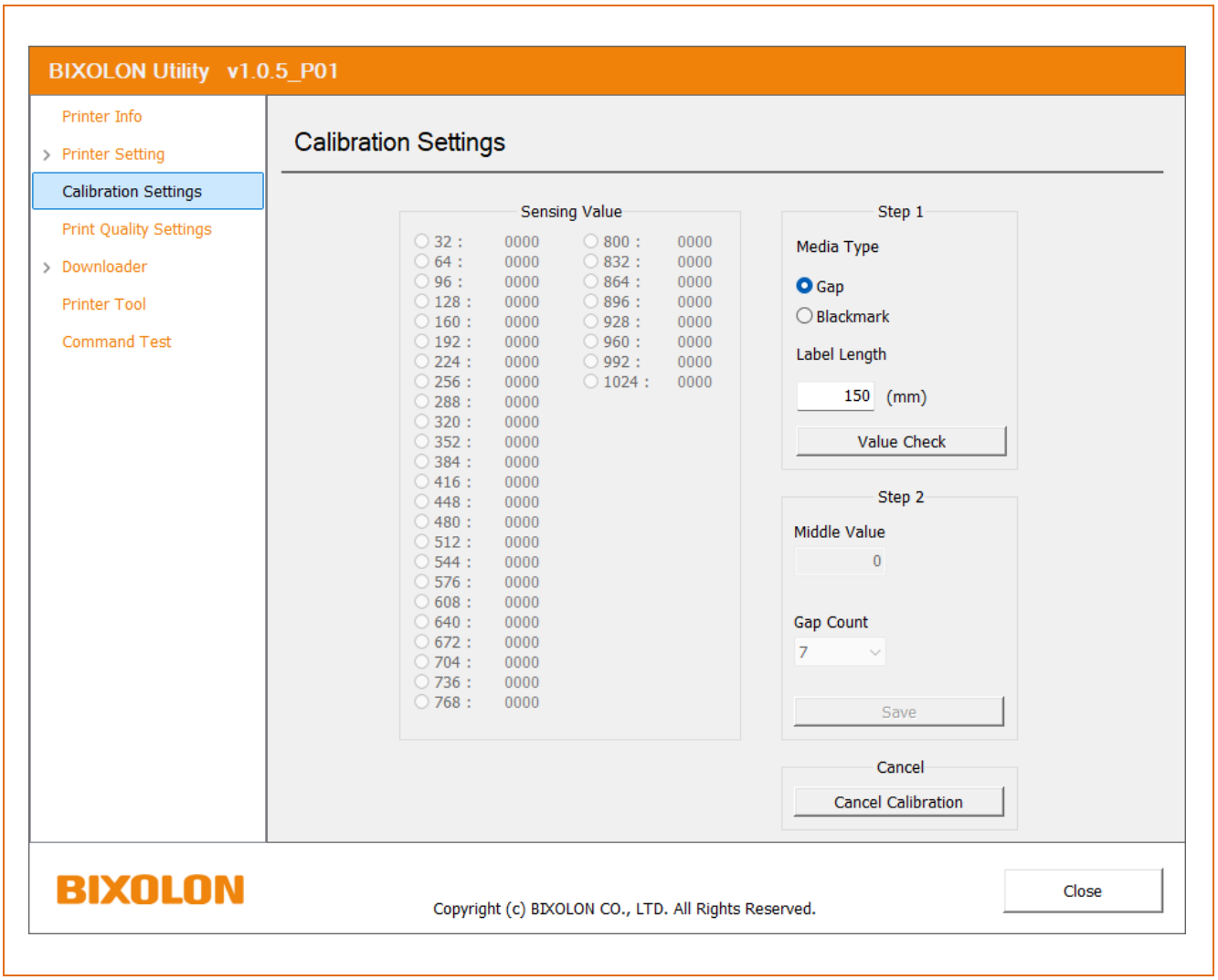

1) Выберите тип распознавания, введите длину этикетки в миллиметрах и нажмите кнопку «Check Sensing Value». Принтер начнёт калибровку.

2) После калибровки принтер напечатает считанные значения, и они отобразятся на экране.

3) Оптимальные значения распознавания отображаются жирным чёрным шрифтом в левой части экрана утилиты; выберите одно из значений и нажмите «Save Calibration»

4) Если выбранное значение работает некорректно, попробуйте другие значения, выделенные жирным чёрным шрифтом.

5) Для возврата к исходному значению нажмите «Cancel Calibration»

Если принтер не переходит в режим ручной калибровки датчика носителя, обратитесь в сервисный центр.

5-6 Чувствительность датчика

• Используйте этот режим, если бумага определяется неправильно.

Изменение чувствительности датчика позволяет устранить проблему с распознаванием бумаги.

Для возврата в режим готовности к печати выключите и снова включите принтер.

В режиме готовности к печати выберите «**Sensor** → **Sensor Sensitivity**», чтобы автоматически выполнить калибровку с заданным значением.

* Подробные сведения см. в разделе «Описание меню Tools» (4-1).

При неправильном значении настройки возникает сбой распознавания. В этом случае измените значение настройки и повторите попытку.

5-7 Режим дампа данных

• Эта функция позволяет диагностировать проблемы связи, когда принтер работает некорректно.

В этом режиме принятые данные не анализируются и не печатаются, а выводятся в шестнадцатеричном формате без обработки.

Для возврата в режим готовности к печати выключите и снова включите принтер.

- В режиме готовности к печати выбор «**Tools** → **Dump mode** → **Print**» включает режим печати принятых данных.
- В режиме готовности к печати выбор «**Tools** → **Dump mode** → **USB Memory**» включает режим сохранения принятых данных на USB-накопитель.
- В режиме дампа выбор «**Tools** → **Dump mode** → **Off**» сохраняет данные и отключает режим дампа.

* Подробные сведения см. в разделе «Описание меню Tools» (4-1).

Если принтер не переходит в
режим дампа данных, обратитесь в сервисный центр.
Не выключайте принтер и не извлекайте USB-накопитель, пока принтер находится в режиме дампа данных.

5-8 Сброс к заводским настройкам

• Эта функция используется для сброса настроек принтера к заводским значениям.

1) Убедитесь, что рулон носителя установлен правильно.

2) В режиме готовности к печати выбор «**Tools→ Factory Reset**» сбрасывает настройки принтера к заводским значениям.

* Подробные сведения см. в разделе «Описание меню Tools» (4-1).
* Принтер перезагрузится автоматически.

Если принтер не переходит в режим сброса к заводским настройкам, обратитесь в сервисный центр.

5-9 SWC (Simple Wi-Fi Connect)

• Подключите принтер к сети с помощью режима SWC (Simple Wi-Fi Connect).
** частота мигания «Pulse» ниже, чем частота мигания «Flash»

• Убедитесь, что рулон носителя установлен правильно.
(1) Войдите в режим SWC (Simple Wi-Fi Connect) с помощью кнопок.
В режиме готовности к печати выбор «**Interface → WLAN → SWC → Execute SWC**» переводит принтер в режим SWC.
(2) Сообщение «SWC Mode» на ЖК-дисплее принтера означает, что принтер находится в режиме SWC. Сеть можно настроить с хост-устройств
- ЖК-дисплей: ”Preparing...” → ”SWC Mode”
(3) Если сеть настроена неправильно, на ЖК-дисплее отобразится сообщение об ошибке; повторите вход в режим SWC.
- ЖК-дисплей: ”Password Error Return to SWC mode”

5-10 Режим ожидания печати

5-10-1 О режиме ожидания печати

Если при открытии и закрытии рычагов печатающей головки носитель находится не в точном положении печати, область печати может выйти за пределы носителя. Чтобы предотвратить эту проблему, при закрытии рычагов печатающей головки принтер переходит не в режим готовности к печати, а в режим ожидания печати и ждёт дополнительного ввода пользователя.

Состояние светодиода и ЖК-дисплея в режиме ожидания печати может быть следующим.

- Светодиод STATUS: мигает зелёным
- ЖК-дисплей: STANDBY

Данные, принятые в режиме ожидания печати, будут напечатаны после перехода принтера в режим готовности к печати.

5-10-2 Переключение принтера из режима ожидания в режим готовности к печати

- Нажмите кнопку Pause ( ), чтобы перейти в режим готовности к печати без подачи носителя.
- Нажмите кнопку Feed ( ), чтобы подать одну страницу для выравнивания положения носителя и перейти в режим готовности к печати.

Если принтер не выполняет функцию
режима ожидания печати, обратитесь в сервисный центр.

5-11 Автокалибровка RFID (модель RFID)

• Эту процедуру необходимо повторять при каждой смене типа RFID-этикетки.

Кодирование RFID работает некорректно из-за неправильной настройки положения RFID-транспондера (кодирования). В этом случае используйте функцию режима автокалибровки RFID для
правильного распознавания.

1) Убедитесь, что рулон носителя установлен правильно.

2) В режиме готовности к печати перейдите к «RFID → RFID Calibration» и нажмите кнопку для выполнения автокалибровки RFID.

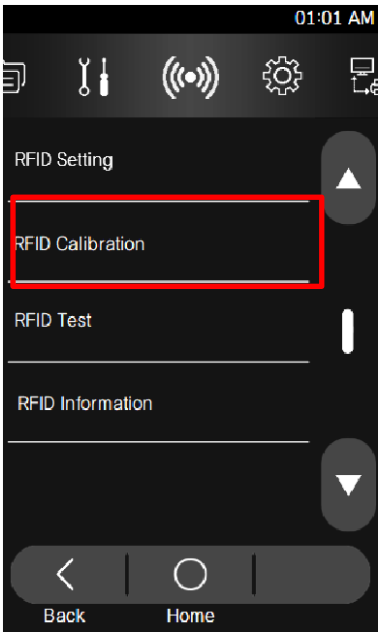

(1) Чтобы выйти из меню без сохранения настройки, нажмите , чтобы перейти на предыдущий экран

(2) Чтобы выйти из меню без сохранения настройки, нажмите , чтобы перейти на главный экран

Если принтер не выполняет функцию
режима автокалибровки RFID, обратитесь в сервисный центр.

6. Обслуживание

6-1 Очистка принтера

• Пыль, посторонние вещества, клей и другие загрязнения на печатающей головке или внутри принтера могут ухудшить качество печати. В этом случае очистите принтер с помощью средств, указанных для каждой зоны в следующей таблице.

Зона	Средства	Периодичность
Печатающая головка	Ватная палочка, смоченная в медицинскомспирте	При замене носителя
Прижимной вал	Ткань, смоченная в медицинском спирте (ватная палочка)	
Датчик носителя		
Датчик риббона		
Тракт подачи носителя	Сжатый воздух, Ткань, смоченная в медицинском спирте (ватная палочка)	
Тракт подачи риббона		
Ручное отрезание	Ткань, смоченная в медицинском спирте (ватная палочка)	При обнаружении постороннего вещества
Ролик отделителя этикеток (опция)		При замене носителя
Датчик отделителя этикеток (опция)		
Автоматический резак (опция)	Сжатый воздух, Ватная палочка, смоченная в медицинскомспирте	При обнаружении постороннего вещества

6-2 Очистка печатающей головки

1) Откройте крышку носителя и рычаги печатающей головки, извлеките носитель и риббон.

2) Очистите печатающую головку от центра к обоим краям ватной палочкой, смоченнойв медицинском спирте.

3) После очистки используйте принтер только после того, как спирт полностью испарится (1–2 минуты) и поверхность печатающей головки полностью высохнет.

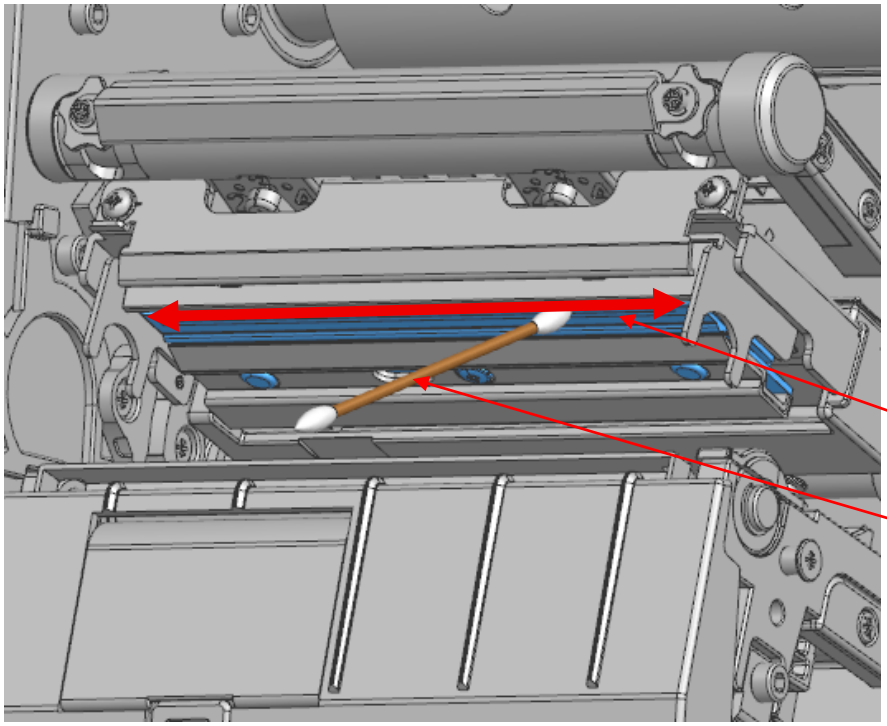

- Обязательно выполняйте очистку после выключения принтера.
- Соблюдайте осторожность, чтобы не поцарапать печатающую Головку Принтер может быть повреждён.
- Во время печати печатающая головка сильно нагревается, поэтому очищайте принтер после его достаточного остывания при выключенном питании.
- Не касайтесь нагретой области печатающей головки при очистке. Возможны травмы вследствие статического электричества и т. п.

6-3 Очистка прижимного вала

1) Откройте крышку носителя и рычаги печатающей головки, извлеките носитель и риббон.

2) Вращая вал, удалите пыль и посторонние вещества сухой тканью или ватной палочкой.

3) Если остаются клейкие вещества или другие загрязнения, удалите их тканью или ватной палочкой, смоченной в медицинском спирте, вращая вал.

4) После очистки используйте принтер только после того, как спирт полностью испарится (1–2 минуты) и поверхность прижимного вала полностью высохнет.

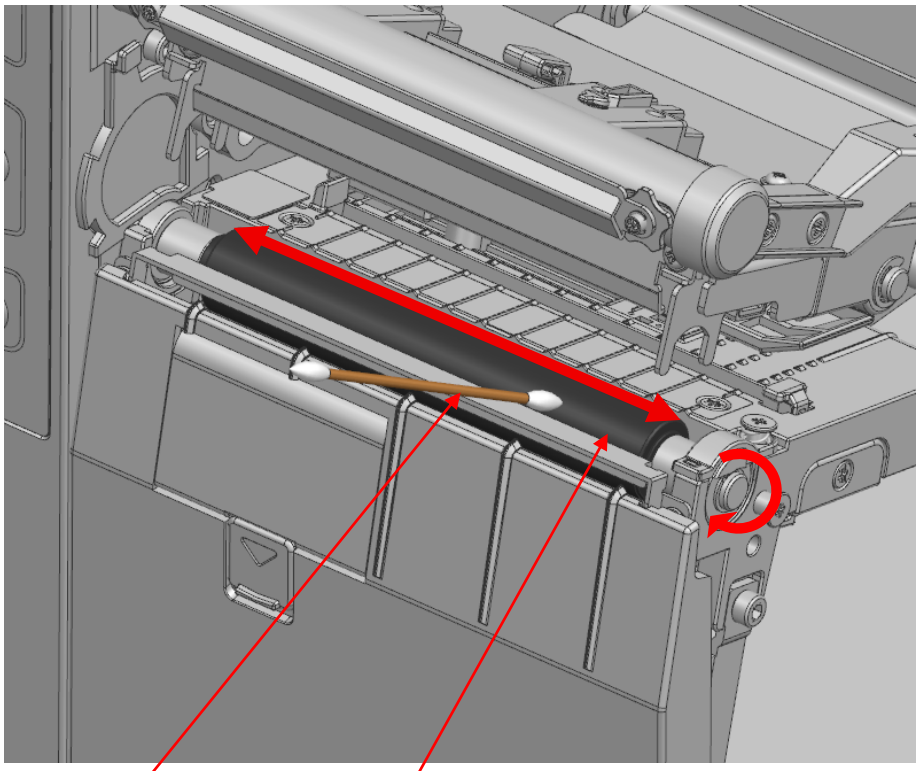

- Обязательно выполняйте очистку после выключения принтера.
- Соблюдайте осторожность, чтобы не поцарапать вал. Принтер может быть повреждён.

6-4 Очистка автоматического резака (опция)

1) Откройте крышку носителя и рычаги печатающей головки, извлеките носитель и риббон.

2) Полностью открыв лезвие резака вращением рукоятки, удалите пыль и посторонние вещества ватной палочкой, смоченной в медицинском спирте.

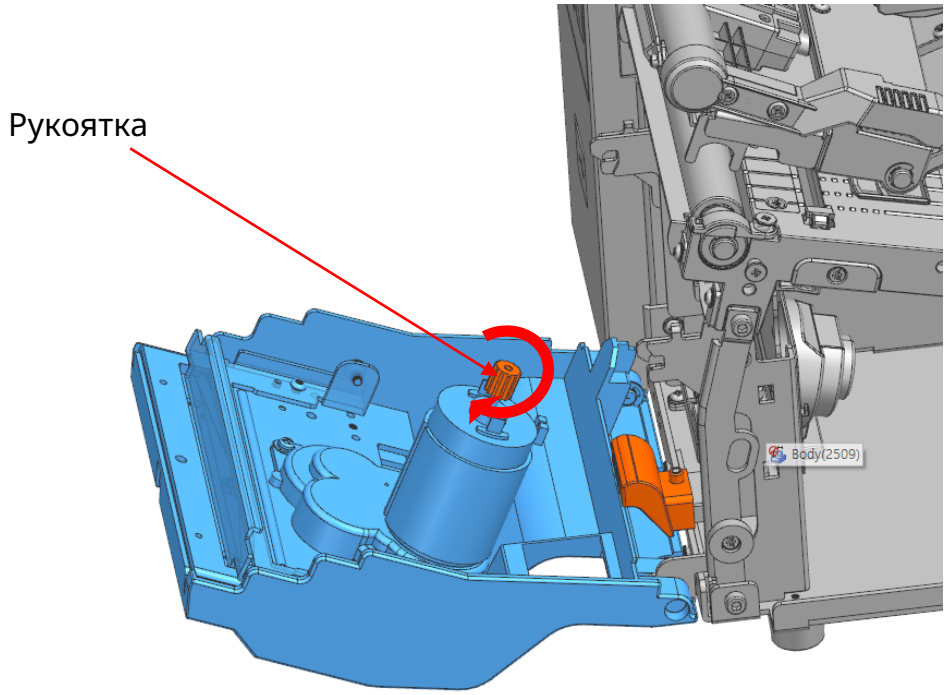

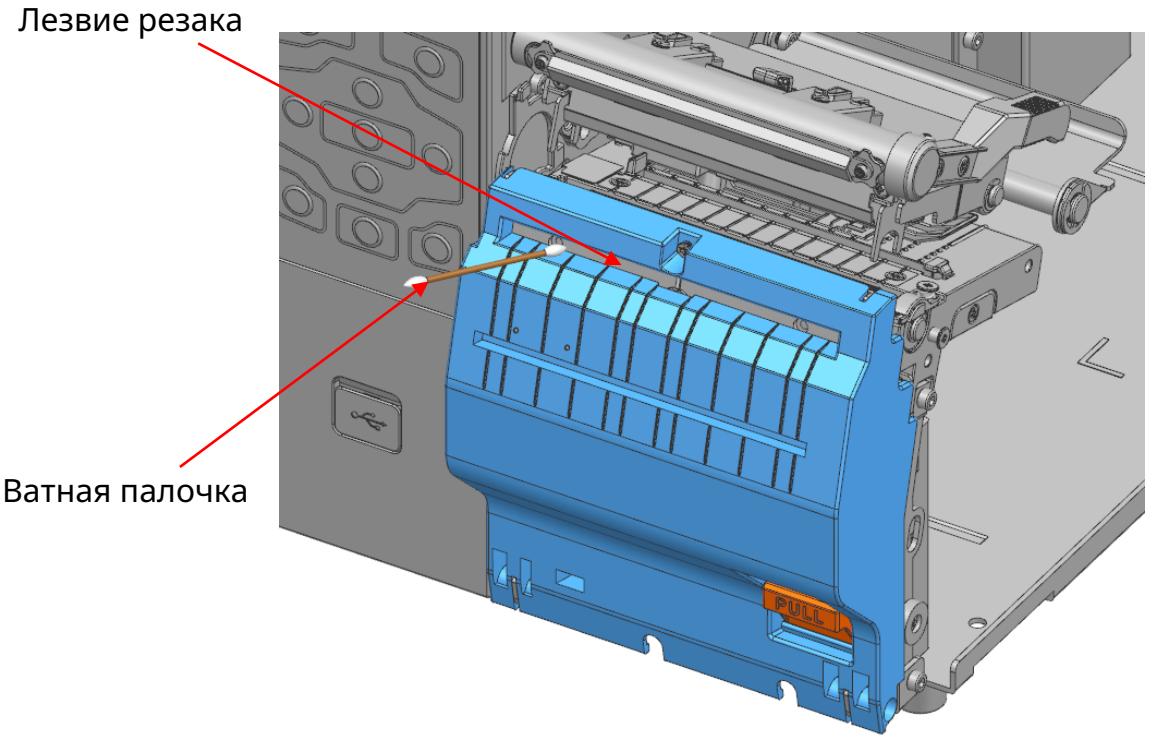

3) После очистки используйте принтер только после того, как спирт полностью испарится (1–2 минуты) и лезвие резака полностью высохнет.



- Обязательно выполняйте очистку после выключения принтера.
- Соблюдайте осторожность, чтобы не поцарапать вал. Принтер может быть повреждён.
- Не касайтесь лезвия автоматического резака при очистке. Это может привести к серьёзным травмам.

6-5 Очистка модуля отделителя этикеток (опция)

1) Откройте крышку носителя, рычаги печатающей головки и крышку отделителя этикеток, извлеките носитель и риббон.

2) Вращая вал, удалите пыль и посторонние вещества сухой тканью или ватной палочкой.

3) Если остаются клейкие вещества или другие загрязнения, вращая вал, удалите их тканью или ватной палочкой, смоченной в медицинском спирте.

4) После очистки используйте принтер только после того, как спирт полностью испарится (1–2 минуты) и поверхность вала полностью высохнет.

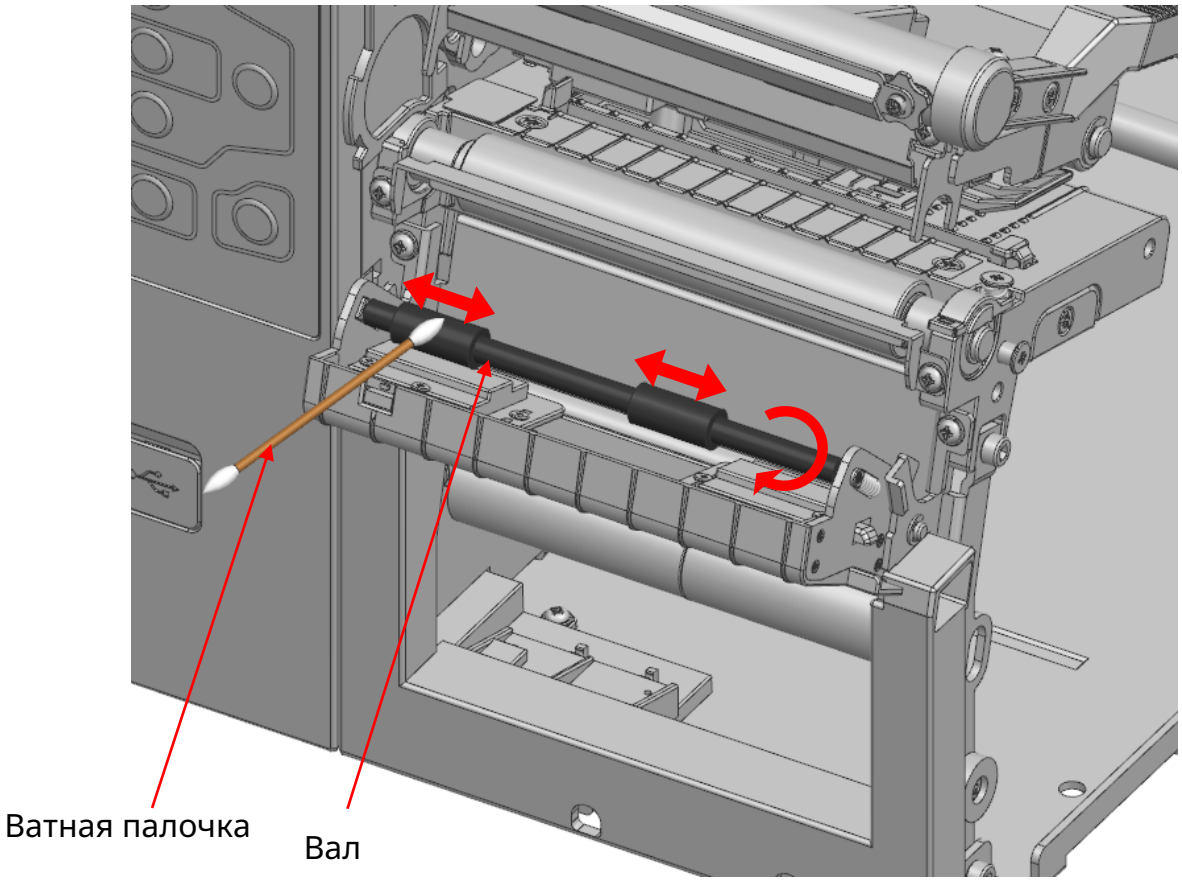

- Обязательно выполняйте очистку после выключения принтера.
- Соблюдайте осторожность, чтобы не поцарапать вал. Принтер может быть повреждён.

7. Технические характеристики

7-1 Характеристики принтера

Позиция		Описание
Принтер	Способ печати	Термотрансферная печать
	Плотность точек	XT6-40: 203 dpi (8 точек/мм) XT6-43: 300 dpi (11,8 точек/мм) XT6-46: 600 dpi (23,6 точек/мм)
	Ширина печати	XT6-40: макс. 104 мм (макс. 4,09 дюйма) XT6-43: макс. 105,7 мм (макс. 4,16 дюйма) XT6-46: макс. 105,6 мм (макс. 4,15 дюйма)
	Скорость печати	XT6-40: макс. 356 мм/с (макс. 14 ips) XT6-43: макс. 305 мм/с (макс. 12 ips) XT6-46: макс. 127 мм/с (макс. 5 ips)
RFID	Частота	мин. 860 МГц ~ макс. 960 МГц - KC (Корея): 917 МГц~923,5 МГц - FCC (США): 902 МГц~928 МГц - CE (Европа): 865 МГц~868 МГц
	Протокол	ISO 18000-6C / EPC Gen2
Носитель	Ширина	25 ~ 114 мм
	Наружный диаметр	Макс. 203 мм
	Внутренний диаметр	38 мм и 76,2 мм (1,5 дюйма и 3 дюйма),
Направляющая	Длина/ширина	Макс. 450 м / 50 ~ 110 мм
	Тип	Wax (воск), Wax Resin (воск-смола), Resin (смола), внешняя намотка, внутренняя намотка
	Внутренний диаметр	25,4 мм (1 дюйм)
Встроенный блок питания AC/DC	Входное напряжение/ток	AC 100-240 В, 3,5 А
	Входная частота	50/60 Гц
	Выходное напряжение/ток	DC 24 В, 10 А
Условия эксплуатации	Температура	0 ~ 41 °C (эксплуатация) -40 ~ 60 °C (хранение)
	Влажность (кроме носителя)	10 ~ 80 % отн. вл. (эксплуатация) 5 ~ 95 % отн. вл. (хранение)

Скорость печати может изменяться в зависимости от скорости передачи данных и сочетания команд.

- В случае опасности выключите питание, чтобы разорвать соединение.
- Шнур питания должен быть заземлён для обеспечения безопасности и снижения электромагнитных помех

7-2 Характеристики типов этикеток

•Типы этикеток, используемых с данным принтером, приведены ниже.

- Управляющие этикетки: PET
- Прочие этикетки: PP, PET

История изменений

Вер.	Дата	Описание
1.00	07-20-2025	Новый документ
1.01	08-21-2026	3-6-3 Изменение содержания раздела, описывающего способ регулировки нагрузки в зависимости от длины риббона