BIXOLON

Руководство пользователя

Серия XM5-30

МОБИЛЬНЫЙ ПРИНТЕР

Ver. 2.00



www.bixolon.com

Содержание

Авторские права **3**
ПРЕДОСТЕРЕЖЕНИЯ И ПРЕДУПРЕЖДЕНИЯ **7**
АККУМУЛЯТОРНАЯ БАТАРЕЯ: ПРЕДОСТЕРЕЖЕНИЯ И ПРЕДУПРЕЖДЕНИЯ **9**
О данном руководстве **10**
Описание продукта **11**

1. Подготовка **13**
1-1 Комплект поставки 13

2. Названия деталей продукта **14**
2-1 Названия деталей принтера 14
2-2 Названия элементов интерфейса 15
2-3 Названия элементов панели управления 16
2-3-1 Значки состояния 17
2-3-2 Значки главного меню 18
2-3-3 Предупреждения об аккумуляторе 19
2-3-4 Кнопки панели управления 20

3. Установка и эксплуатация **21**
3-1 Установка принтера и условия эксплуатации 21
3-2 Установка аккумулятора 21
3-3 Зарядка аккумулятора 22
3-3-1 Подключение адаптера AC/DC PD (опция) 22
3-3-2 Использование одноместного зарядного устройства (станции) (опция) 24
3-3-3 Использование четырёхместного зарядного устройства (опция) 25
3-4 Установка носителя 27
3-4-1 Установка этикеточного носителя 27
3-4-2 Установка чековой ленты 28
3-5 Установка комплекта для печати без подложки (опция) 29
3-6 Подключение Bluetooth и беспроводной сети 30
3-7 Подключение интерфейсного кабеля 31
3-7-1 Подключение кабеля USB (опция) 31
3-7-2 Подключение фиксируемого кабеля USB (C-C) (опция) 32
3-8 Использование зажима для ремня 33
3-9 Установка рулонного или фальцованного носителя 34
3-9-1 Ширина рулонного носителя (маркировка «3 INCH»): 80 мм (3,15 дюйма) 34
3-9-2 Ширина фальцованного носителя (маркировка «FANFOLD»): 82 мм (3,22 дюйма) 34
3-9-3 Ширина фальцованного носителя: 28~76 мм (1,10~2,99 дюйма) 34

4. Самотестирование **35**
4-1 Порядок самотестирования 35
4-2 Пример распечатки самотестирования 36

5. Обслуживание **37**
5-1 Очистка принтера 37

6. Технические характеристики **38**
6-1 Характеристики принтера 38
6-2 Рекомендуемые носители 38

Авторские права

© BIXOLON Co., Ltd. Все права защищены.

Настоящее руководство пользователя и все объекты интеллектуальной собственности, относящиеся к продукту, охраняются законодательством об авторском праве.
Строго запрещается копировать, хранить и передавать руководство целиком или любую его часть,
а также любые объекты собственности продукта без предварительного письменного согласия BIXOLON Co., Ltd.
Содержащаяся в документе информация предназначена только для использования с данным продуктом BIXOLON.
Компания BIXOLON не несёт ответственности за любой прямой или косвенный ущерб, возникший в результате использования данной информации или связанный с ним.

• Логотип BIXOLON является зарегистрированным товарным знаком BIXOLON Co., Ltd.
• Все прочие наименования марок и продуктов являются товарными знаками соответствующих компаний или организаций.

Компания BIXOLON постоянно работает над улучшением функциональности и качества всех своих продуктов.
В связи с этим технические характеристики продукта и/или содержание руководства пользователя могут быть изменены без предварительного уведомления.

Предостережение

Электронные устройства, такие как принтеры, подвержены повреждению статическим электричеством. Поэтому для защиты принтера от статического электричества обязательно выключайте принтер перед подключением или отключением кабеля на задней панели принтера. Если принтер повреждён статическим электричеством, обратитесь к местному дилеру.

Предупреждение

Опасные движущиеся части
Держите пальцы и другие части тела на расстоянии
Потяните рычаг печатающей головки, чтобы остановить все движущиеся части.

IEC 60417-6057 (2011-05) для прочих движущихся частей.

Предостережение

Электронные устройства, такие как принтеры, подвержены повреждению статическим электричеством. Поэтому для защиты принтера от статического электричества обязательно выключайте принтер перед подключением или отключением кабеля на задней панели принтера. Если принтер повреждён статическим электричеством, обратитесь к местному дилеру.

Данное устройство не предназначено для использования в местах, где могут находиться дети.

Когда принтер работает с открытой крышкой, не допускайте нахождения рядом с механизмом предметов, которые могут с ним соприкоснуться, таких как одежда, ожерелья, кольца, часы или служебные удостоверения. Также держитесь на расстоянии от принтера, поскольку соприкосновение частей тела с ним опасно. Если какой-либо предмет или часть тела соприкоснулись с механизмом, немедленно отсоедините шнур питания или отключите выключатель питания, расположенный на задней панели продукта.

При неправильной замене аккумулятора существует риск взрыва. Заменяйте аккумулятор только на аккумулятор той же модели или эквивалентный продукт, одобренный производителем. По окончании срока службы аккумулятора обязательно заклейте его контакты изолентой, чтобы изолировать их, и утилизируйте аккумулятор надлежащим образом в соответствии с действующими местными и национальными законами и нормативными актами.

Предупреждение

Опасные движущиеся части
Держите пальцы и другие части тела на расстоянии
Потяните рычаг печатающей головки, чтобы остановить все движущиеся части.

IEC 60417-6057 (2011-05) для прочих движущихся частей.

Информация о соответствии

Данное устройство соответствует части 15 Правил FCC. Эксплуатация допускается при соблюдении следующих двух условий: (1) данное устройство не должно создавать вредных помех и (2) данное устройство должно принимать любые помехи, включая помехи, которые могут вызвать сбои в работе.

Данное оборудование прошло испытания и признано соответствующим ограничениям для цифровых устройств класса A согласно части 15 Правил FCC. Эти ограничения разработаны для обеспечения разумной защиты от вредных помех при эксплуатации оборудования в коммерческой среде. Данное оборудование генерирует, использует и может излучать радиочастотную энергию и, если оно установлено и используется не в соответствии с руководством по эксплуатации, может создавать вредные помехи радиосвязи. Эксплуатация данного оборудования в жилой зоне, вероятно, вызовет вредные помехи, и в этом случае пользователь обязан устранить помехи за свой счёт.

Предостережение: воздействие радиочастотного излучения.
Для соблюдения требований FCC по воздействию радиочастотного излучения между антенной данного устройства и людьми необходимо соблюдать расстояние не менее 20 см.

Предостережение: любые изменения или модификации, не одобренные производителем в явной форме, могут лишить пользователя права на эксплуатацию оборудования.

Цифровое устройство класса A: проводное устройство
Данный прибор соответствует ограничениям класса «A» по радиопомехам, установленным нормативами по радиопомехам Министерства связи Канады.

Данный цифровой прибор класса A соответствует канадскому стандарту ICES-003.

Информация о соответствии

Цифровое устройство класса A: проводное устройство
Данный прибор соответствует ограничениям класса «A» по радиопомехам, установленным нормативами по радиопомехам Министерства связи Канады.

Данный цифровой прибор класса A соответствует канадскому стандарту NMB-003.

Отходы электрического и электронного оборудования (WEEE)



Данная маркировка на продукте или в сопроводительной документации означает, что по окончании срока службы продукт не следует утилизировать вместе с другими бытовыми отходами. Во избежание возможного вреда окружающей среде или здоровью человека вследствие неконтролируемой утилизации отходов отделяйте данный продукт от других видов отходов и ответственно сдавайте его на переработку, способствуя рациональному повторному использованию материальных ресурсов. Бытовым пользователям следует обратиться к продавцу, у которого был приобретён продукт, либо в местный орган власти, чтобы узнать, куда и каким образом можно сдать данное изделие на экологически безопасную переработку. Корпоративным пользователям следует обратиться к своему поставщику и проверить условия договора купли-продажи. Данный продукт не должен утилизироваться вместе с другими коммерческими отходами.

ПРЕДОСТЕРЕЖЕНИЯ И ПРЕДУПРЕЖДЕНИЯ

Означает летальный исход, травматизм, существенные финансовые убытки и ущерб данным и др., которые может понести пользователь.

Не допускается подключать несколько устройств в одну розетку или неисправную розетку. Допускается использовать только розетки с заземлением, соответствующие стандарту. **В противном случае существует риск поражения электрическим**.



Допускается использовать только оригинальные продукты, поставляемые компанией BIXOLON. **Компания не предоставляет послепродажную поддержку в случае повреждений или других проблем с качеством, возникающих по причине использования подделок (или восстановленной) продукции.**



Не допускается чрезмерно перегибать и растягивать сетевой шнур. Вилка должна плотно фиксироваться в розетке, люфт не допускается. Извлекая вилку из розетки, придерживайте последнюю. Не допускается извлекать вилку из розетки, в то время как продукт эксплуатируется. **В противном случае существует риск поражения электрическим током или возникновения пожара.**

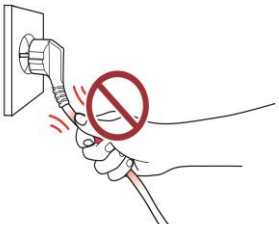

Мелкие принадлежности и упаковочные материалы — не игрушка для детей! Помните! Ребенок может подавиться подобными материалами.
Неправильное обращение с продуктом способно привести к травматизму и необходимости обращения за скорой медицинской помощью.





Не рекомендуется хранить жидкости вблизи вилки и розетки. Если вилка испачкана посторонним веществом, вытрите её сухой тканью. **В противном случае существует риск поражения электрическим током или возникновения пожара.**

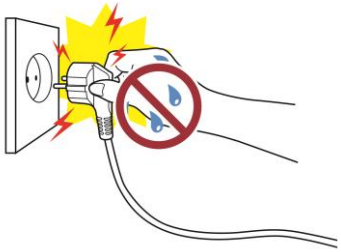

Не допускается повреждать продукт, бросая на него тяжёлые предметы.
В противном случае существует риск поражения электрическим током или возникновения пожара.

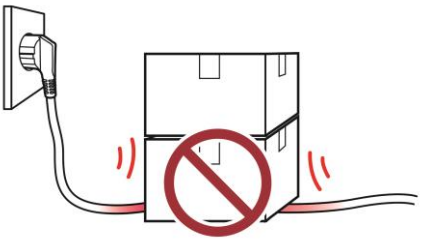

Если из продукта исходят странные звуки, запах горелого или дым, немедленно отключите питание и извлеките вилку из розетки. Если продукт упал с высоты или его внешний вид повреждён, немедленно отключите питание и извлеките вилку из розетки. **Не допускается бросать предмет и подвергать его физическому воздействию. Это может привести к поломке продукта или пожару.**

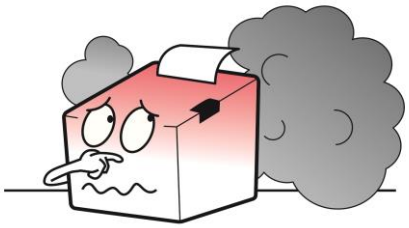

Установите продукт в хорошо проветриваемом месте, на некотором расстоянии от стены. Установка продукта в пыльной, влажной среде, а также в местах, подверженных значительным температурным колебаниям, равно как интенсивная эксплуатация, способны вызвать поломку принтера. Повышение температуры в помещении способно привести к пожару. **Перед размещением продукта, если вы не уверены в пригодности места, обратитесь в точку продажи.**

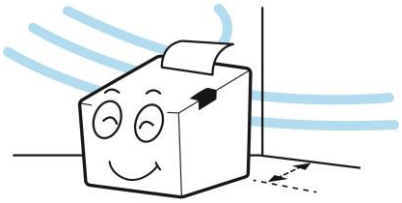

Разместите продукт на устойчивой поверхности, чтобы тот не опрокинулся. Прежде чем перемещать продукт, предварительно выключите питание и отсоедините все кабели, в т.ч. сетевой шнур. **Это может стать причинной поломки принтера.**



Запрещается самостоятельно разбирать, ремонтировать или вносить изменения в конструкцию продукта. В противном случае гарантия на такой продукт будет аннулирована. **При необходимости ремонта обратитесь в точку продажи.**

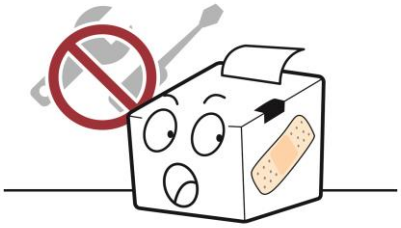

Запрещается помещать посторонние предметы и вещества в продукт. Запрещается помещать тяжелые предметы, жидкости или металлы на продукт. **Это может привести к поломке продукта или пожару.**



Если с продуктом возникла проблема, обратитесь в точку продажи или перейдите в раздел сайта BIXOLON, посвящённый ремонту, (http://www.bixolon.com)

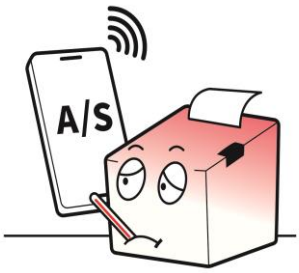

АККУМУЛЯТОРНАЯ БАТАРЕЯ: ПРЕДОСТЕРЕЖЕНИЯ И ПРЕДУПРЕЖДЕНИЯ

Данный раздел посвящен правилам эксплуатации аккумулятора и профилактике его физического повреждения, а также недопущению рисков физического урона. Сохраните данные правила в доступном месте.

Не допускается бросать аккумулятор и подвергать его механическому воздействию. Не допускается производить разборку или модификацию аккумулятора. Не допускайте попадания жидкости, вытекающей из емкостей аккумулятора, в глаза или на кожу. Хранить аккумулятор следует в недоступном для детей месте. Примите все меры, чтобы ребенок не проглотил аккумулятор. **В противном случае может иметь место ухудшение эксплуатационных характеристик аккумулятора, сокращение срока его службы, перегрев, разгерметизация или возгорание. При попадании на кожу или проглатывании немедленно обратитесь к врачу.**



В случае, если в эксплуатации устройства запланирован перерыв, извлеките аккумулятор и храните его в сухом месте. При длительном хранении аккумулятор следует заряжать не реже одного раза в 6 месяцев. **Запрещается хранить аккумулятор в местах, подверженных действию высоких температур (прямых солнечных лучей, в автомобиле и др.), или в местах, где накапливается статический заряд (вблизи бытовой техники и др.), либо вблизи нагревательных приборов (обогреватели и др.). Запрещается помещать аккумулятор в огонь, микроволновую печь или среду высокого давления (автоклав для приготовления пищи и др.). Убедитесь, что продукт не контактирует с металлами (монеты, бижутерия и др.) или жидкостями (пресная или морская вода и др.). Немедленно прекратите эксплуатацию аккумулятора, если от него исходит посторонний запах или наблюдается другое ненормальное его поведение, например, перегрев, изменение цвета, деформация или утечка электролита, в ходе эксплуатации.**



Не допускается изменять полярность контактов аккумулятора (+) и (-). Не допускается замыкать контактные площадки аккумулятора (+) и (-). Загрязнённые посторонним веществом контактные площадки аккумулятора рекомендуется протирать сухой тканью. **В противном случае может иметь место ухудшение эксплуатационных характеристик аккумулятора, сокращение срока его службы, перегрев, разгерметизация или возгорание.**



Аккумулятор рекомендуется заряжать исключительно с использованием адаптера или зарядного устройства от компании Bixolon, причём если аккумулятор не заряжается в течение оговоренного времени зарядки (6 часов), рекомендуется прекратить зарядку. Не допускается оставлять аккумулятор в зарядном адаптере на время, превышающее рекомендованное время подзарядки, указанное в данном руководстве.
В противном случае может иметь место ухудшение эксплуатационных характеристик аккумулятора, сокращение срока его службы, перегрев, разгерметизация или возгорание.



Хранить и эксплуатировать аккумулятор рекомендуется в диапазоне соответствующих рабочих температур.
- Подзарядка: 0 - 40°C (32 - 104°F)
- Эксплуатация: -15 - 50°C (5 - 122°F)
- Продолжительное хранение (свыше 30 дней): 15 - 40°C (5 - 104°F).

В противном случае может иметь место ухудшение эксплуатационных характеристик аккумулятора, сокращение срока его службы, перегрев, разгерметизация или возгорание.

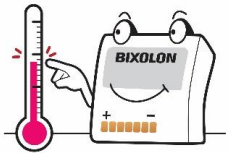

По завершении эксплуатации выключите питание устройства, в которое вставлен аккумулятор. При утилизации аккумулятора полностью разрядите его и изолируйте контактные площадки с помощью изоленты и др. **Утилизируют аккумулятор в соответствующих пунктах утилизации, как предписано законодательством соответствующих стран.**



О данном руководстве

Настоящее руководство содержит основные сведения о принтере и описывает порядок его установки, эксплуатации и проверки. В целях обеспечения вашей безопасности и предотвращения порчи имущества обязательно внимательно прочитайте руководство перед началом использования устройства.

Условные обозначения в руководстве

• **Предостережение и предупреждение**



Обозначает летальный исход, травматизм, существенные финансовые Убытки и ущерб данным и др., которые может понести пользователь.

• **Примечание**



Содержит дополнительные сведения о функциях и рабочих характеристиках продукта.

Описание продукта

XM5-30 — защищённый мобильный принтер этикеток среднего класса с прямой термопечатью и шириной печати 3 дюйма (80 мм), разработанный для надёжной и высокопроизводительной работы в тяжёлых условиях. Компактная и надёжная конструкция имеет степень защиты IP54 и сертификат MIL-STD-810G: принтер выдерживает падения с высоты до 2,5 м (8,2 фута) и 1 500 опрокидываний с высоты 1 м. Принтер оснащён интуитивно понятным ЖК-дисплеем, обеспечивает высокую скорость печати до 6 дюймов/с (152 мм/с) при разрешении 203 точки на дюйм и поддерживает носители как с подложкой, так и без неё, что делает печать универсальной. Для продолжительной работы в стандартную комплектацию входит интеллектуальный аккумулятор ёмкостью 3 400 мА·ч; дополнительно доступен аккумулятор повышенной ёмкости 6 800 мА·ч.

Основные характеристики принтера приведены ниже

- Основные характеристики принтера см. в спецификации продукта (Product Spec Sheet) на веб-сайте Bixolon (http://www.bixolon.com).

Обозначения на продукте

	AC (переменный ток)
	DC (постоянный ток)
	USB
	NFC

Характеристики типов этикеток

Этикетки, используемые на данном продукте, изготовлены из следующих материалов.

Типы этикеток	Материал
Этикетка Hot PE	PC
Клейкая этикетка	PP
Паспортная табличка, защитное покрытие паспортной таблички, верхняя этикетка с логотипом	PET

1. Подготовка

- При отсутствии каких-либо комплектующих обратитесь в место покупки.
- Изображение может отличаться от фактического продукта.
- Сведения об опциях и принадлежностях см. в спецификации продукта (Product Spec Sheet) на веб-сайте Bixolon (http://www.bixolon.com).

1-1 Комплект поставки

Продукт



XM5-30

Стандартная комплектация

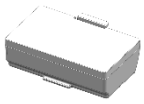

Интеллектуальный аккумулятор

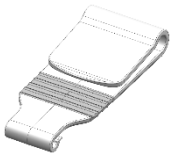

Зажим для ремня

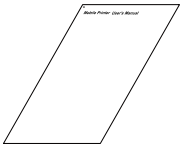

Краткое руководство

2. Названия деталей продукта

2-1 Названия деталей принтера

Вид спереди

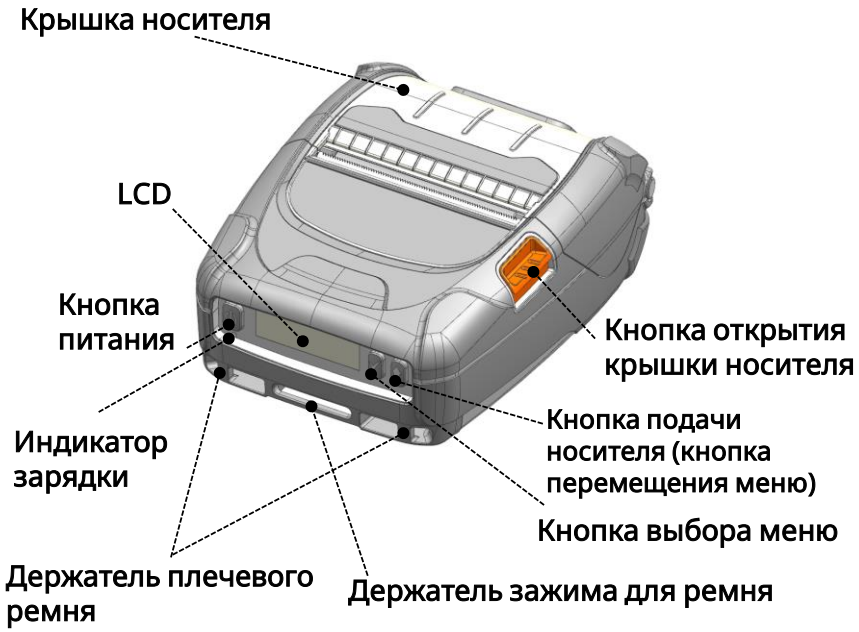

Вид сзади



Внутреннее устройство

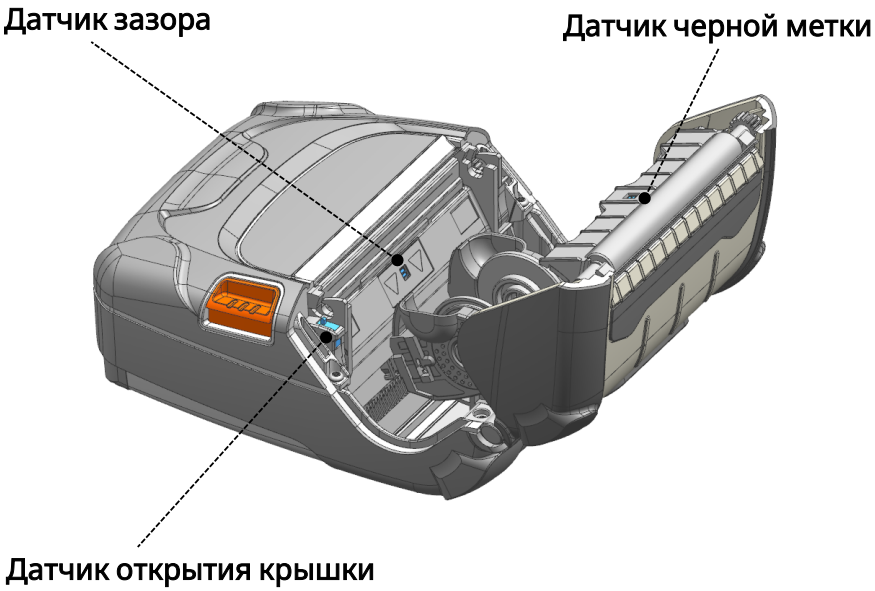

2-2 Названия элементов интерфейса

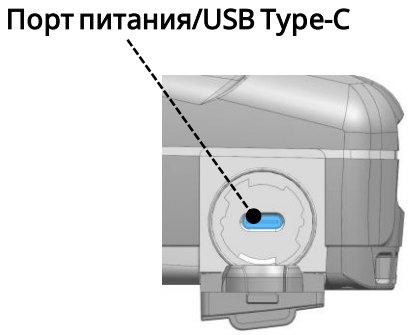

2-3 Названия элементов панели управления

Состояние принтера и информацию о настройках можно просмотреть на ЖК-дисплее.



2-3-1 Значки состояния

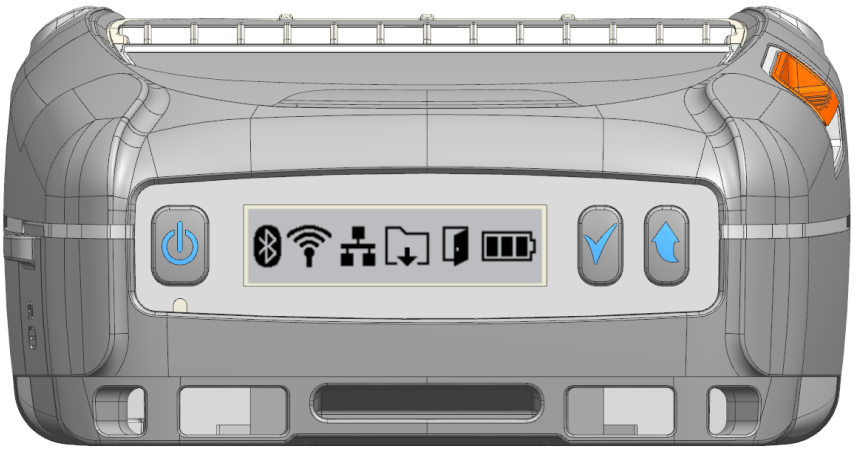

Значок	Описание
	Bluetooth включён, но не подключён к хост-устройству
	Bluetooth включён и подключён к хост-устройству
	Отображение уровня сигнала беспроводной сети
	Не удаётся найти зарегистрированную точку доступа
	Ошибка аутентификации
	Сеть включена и подключена
	Приём данных, печать или подача носителя
	Носитель закончился
	Крышка носителя открыта
	Перегрев печатающей головки (TPH)
	Состояние аккумулятора

2-3-2 Значки главного меню

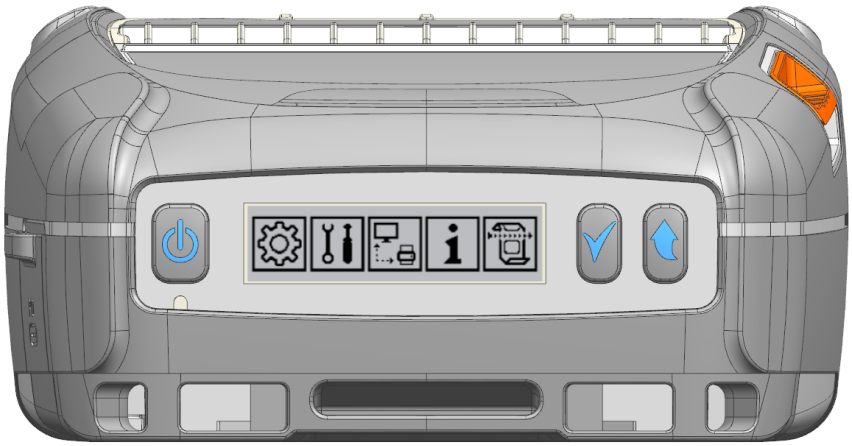

Значок	Описание
	Проверка и настройка общего состояния принтера 1) Интерфейс 2) Носитель 3) Датчик 4) Энергосбережение 5) Эмуляция
	Инструменты 1) Печать конфигурации принтера Самотестирование→ 2) Печать тестового шаблона 3) Сброс принтера к заводским настройкам
	Проверка и настройка состояния интерфейса 1) Bluetooth • Вкл./Выкл. • Настройка режима SSP (Secure Simple Pairing) / PIN-кода • Настройка режима BLE / Classic • Сведения (имя, MAC-адрес) 2) WLAN • Вкл./Выкл. • Сведения (SSID, режим, шифрование, IP, порт, MAC-адрес, время бездействия) • SWC (простое подключение к точке доступа с помощью приложения smart connection) • Сброс к заводским настройкам 3) Ethernet (опция) • Вкл./Выкл. • Сведения (IP, порт, MAC-адрес, время бездействия)

	Просмотр сведений о принтере 1) Версия • Принтер, WLAN, Bluetooth, RFID 2) Bluetooth 3) WLAN 4) Ethernet (опция) 5) Аккумулятор
	Настройки датчика 1) Тип носителя • Автоопределение / задняя чёрная метка / передняя чёрная метка / зазор • Непрерывный 2) RFID • Настройка (положение транспондера, мощность, число повторов, число этикеток) • Калибровка • Сведения (диапазон, число успешных, число сбойных)

2-3-3 Предупреждения об аккумуляторе

Предупреждающее сообщение	Описание
	Ёмкость аккумулятора снизилась. Рекомендуется заменить аккумулятор.
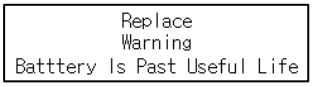	Срок службы аккумулятора истёк. Замените аккумулятор на новый.
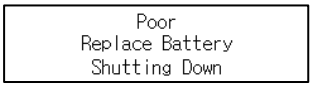	Обнаружена неисправность аккумулятора. Выключение питания для защиты системы.

2-3-4 Кнопки панели управления

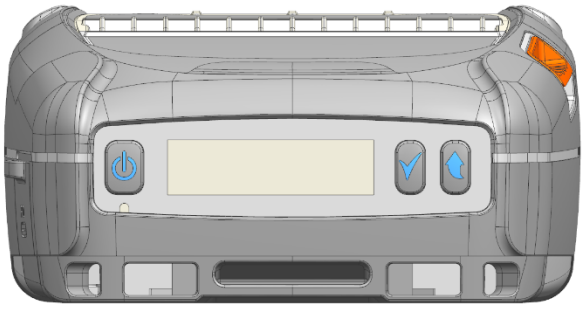

2-3-4-1 Кнопка питания



Данная кнопка используется для включения и выключения принтера, перехода
в главное меню или выполнения действия.

1) Когда принтер выключен, нажмите и удерживайте эту кнопку примерно 2 секунды, чтобы включить питание.
2) Когда принтер включён, нажмите и удерживайте эту кнопку Примерно 2 секунды, чтобы выключить питание.
3) Кратковременное нажатие этой кнопки при навигации по меню ЖК-дисплея возвращает к предыдущему меню.

2-3-4-2 Кнопка подачи носителя (кнопка перемещения меню)



Данная кнопка используется для ручной подачи носителя, печати страницы самотестирования или возврата к предыдущему шагу в меню ЖК-дисплея.

1) Нажмите и удерживайте эту кнопку во время загрузки принтера, чтобы напечатать страницу самотестирования.
2) Нажмите эту кнопку в режиме ожидания после завершения загрузки, чтобы подать носитель.
3) Данная кнопка используется для навигации по меню ЖК-дисплея. Нажимайте эту кнопку для перемещения по меню ЖК-дисплея слева направо или сверху вниз.

2-3-4-3 Кнопка выбора меню



1) Данная кнопка используется для выбора пункта меню ЖК-дисплея или навигации по экрану ЖК-дисплея.
2) Нажмите эту кнопку, чтобы отобразить версию микропрограммы и имя устройства Bluetooth на экране состояния.
3) Нажмите эту кнопку ещё раз, чтобы отобразить главное меню.
4) Нажмите эту кнопку, чтобы выбрать пункт меню ЖК-дисплея или сохранить выбранные настройки в принтере.

3. Установка и эксплуатация

3-1 Установка принтера и условия эксплуатации

- **Важные сведения по технике безопасности см. в разделе «ПРЕДОСТЕРЕЖЕНИЯ И ПРЕДУПРЕЖДЕНИЯ» для принтера на стр. 8–9 и для аккумулятора на стр. 10.**

3-2 Установка аккумулятора

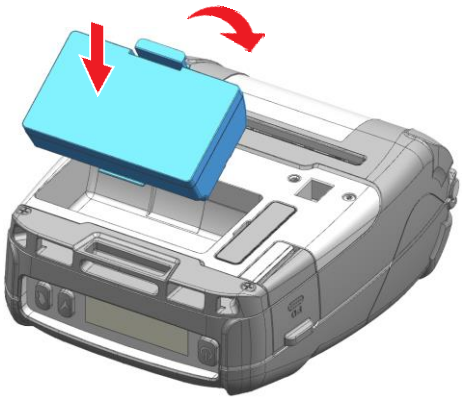

1) Вставьте аккумулятор в нижнюю часть принтера, правильно совместив защёлку аккумулятора.

2) Вдвиньте аккумулятор в отсек до характерного щелчка.

- Так как на момент покупки аккумулятор заряжен частично, зарядите его перед началом эксплуатации продукта.
- Используйте дополнительный адаптер AC/DC PD либо дополнительное одноместное/четырёхместное зарядное устройство.

- **Устанавливайте аккумулятор только при отключённом от сети принтере. Несоблюдение может привести к серьёзному повреждению электрооборудования и травмам.**
- **Не эксплуатируйте принтер и источник питания во влажной среде. Это может привести к серьёзному повреждению электрооборудования и травмам.**

3-3 Зарядка аккумулятора

3-3-1 Подключение адаптера AC/DC PD (опция)

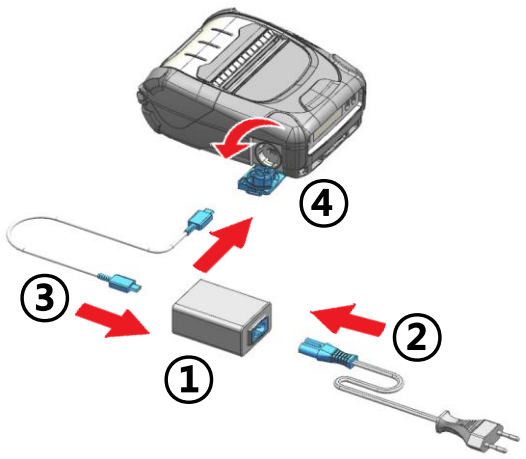

1) Выключите питание принтера.

2) Подключите шнур питания ② к адаптеру AC/DC PD ①, затем подключите сетевое питание.

3) Подключите кабель USB (C-C) ③ к адаптеру AC/DC PD ①.

4) Откройте внешнюю заглушку интерфейса в направлении ④.

5) Подключите адаптер AC/DC PD к порту питания/USB Type-C принтера.

3-3-1-1 Светодиод зарядки

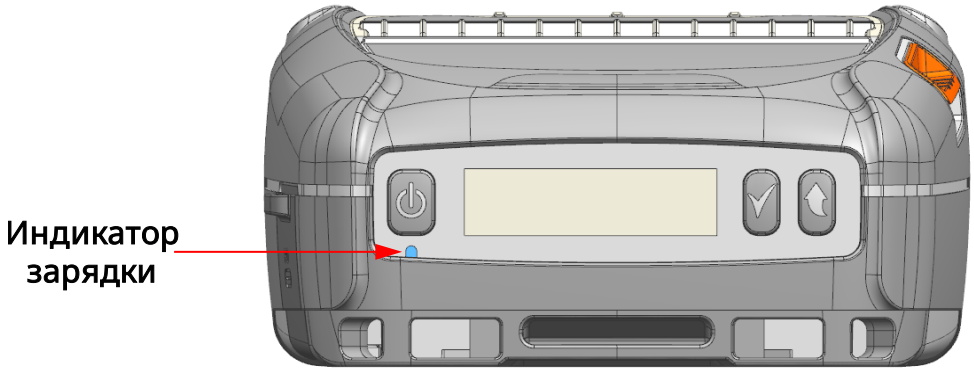

Светодиод зарядки	Состояние зарядки	Время зарядки
Красный светодиод горит	Зарядка	В течение 3 часов
Зелёный светодиод горит	Полностью заряжен	
Красный светодиод мигает	Ошибка. Замените или переустановите аккумулятор	



- Устанавливайте аккумулятор только при отключённом от сети принтере.
- Используйте только оригинальные изделия производства Bixolon. В противном случае возможны неисправности продукта или риск получения травмы.

3-3-2 Использование одноместного зарядного устройства (станции) (опция)

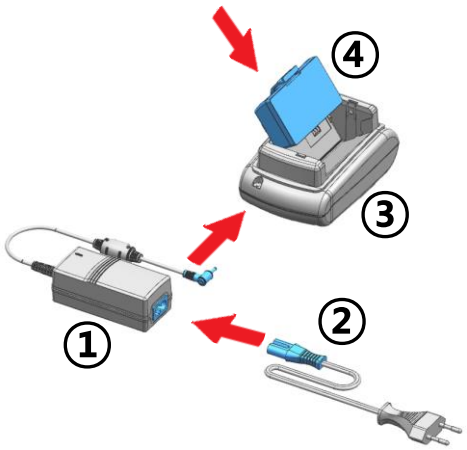

1) Выключите питание принтера.

2) Подключите шнур питания ② к адаптеру AC/DC PD ①, затем подключите сетевое питание.

3) Подключите кабель USB C–C ③ к адаптеру AC/DC PD ①.

4) Откройте внешнюю заглушку интерфейса в направлении ④.

5) Подключите адаптер AC/DC PD к порту USB Type-C принтера.

• Для работы одноместного зарядного устройства необходимо использовать зарядное устройство, поставляемое компанией BIXOLON. (Адаптер AC/DC не применяется)

• Заряжайте аккумулятор только после отключения питания устройства.
• Используйте только оригинальные изделия производства Bixolon. В противном случае возможны неисправности продукта или риск получения травмы.

3-3-3 Использование четырёхместного зарядного устройства (опция)

3-3-3-1 Подключение кабелей

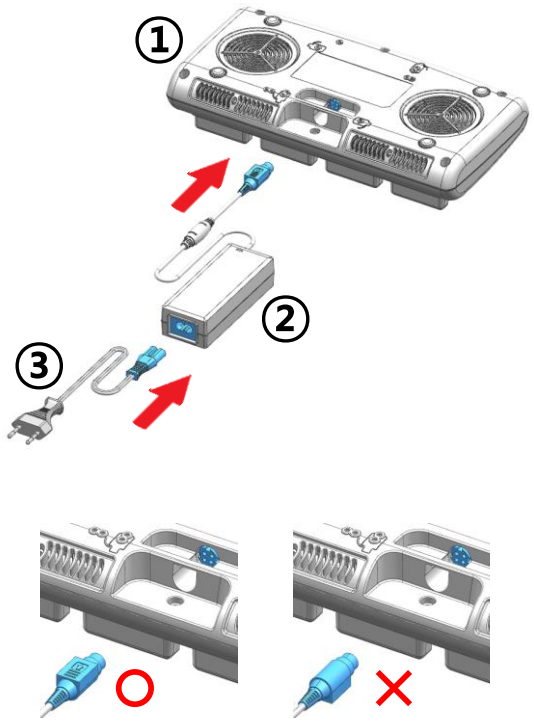

1) Подключите шнур питания к адаптеру и подключите адаптер к порту питания четырёхместного зарядного устройства.

2) Вставьте шнур питания в розетку сети переменного тока.
Входное напряжение: 100 ~ 240 В перем. тока, 50/60 Гц, 1,0 А.

3) При подаче питания жёлтый, зелёный и красный светодиоды загораются на три секунды и выполняется самотестирование.

⚠ • Используйте только оригинальный адаптер AC/DC производства Bixolon. (12 В пост. тока, 3 А) В противном случае возможны неисправности продукта или риск получения травмы.

3-3-3-2 Зарядка аккумулятора

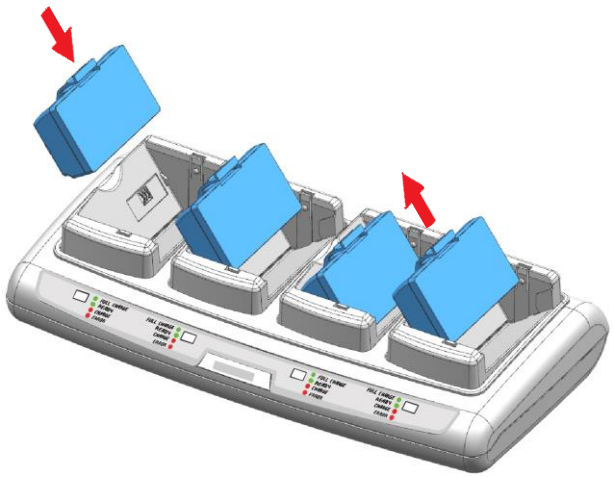

1) Вставьте аккумулятор в четырёхместное зарядное устройство, как показано на рисунке слева.

2) Аккуратно задвигайте аккумулятор до упора в нижнюю часть зарядного устройства.

3) Зарядка начинается сразу после полной установки аккумулятора.

4) После зарядки извлеките аккумулятор из четырёхместного зарядного устройства.

Светодиод зарядки	Состояние зарядки	Время зарядки
Красный светодиод горит	Зарядка	В течение 4 часов
Зелёный светодиод мигает	Заряжен более чем на 80%	
Зелёный светодиод горит	Полностью заряжен	
Красный светодиод мигает	Ошибка. Замените или переустановите аккумулятор	

- Если красный индикатор зарядного устройства мигает, установите аккумулятор повторно.
- Если красный индикатор продолжает мигать после нескольких попыток (4 ~ 5 раз) установки аккумулятора, обратитесь к местному дилеру.
- Время зарядки может различаться в зависимости от типа зарядного Устройства или температуры окружающей среды.

3-4 Установка носителя

3-4-1 Установка этикеточного носителя

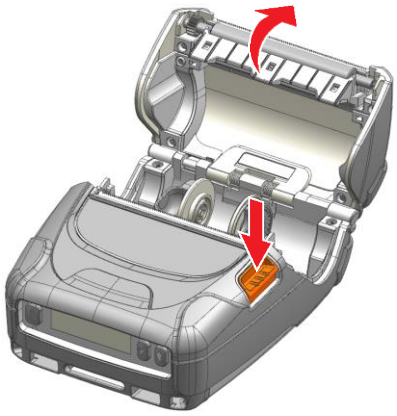

1) Нажмите кнопку открытия, чтобы открыть крышку носителя.

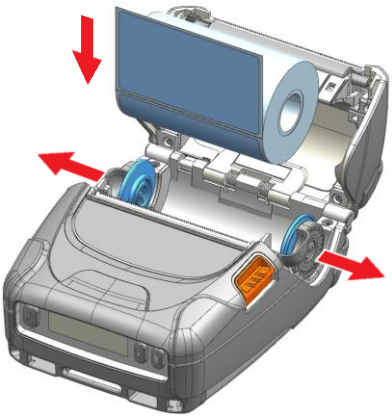

2) Раздвиньте держатели носителя, как показано, затем установите носитель.

(Удалите пустую втулку носителя.)

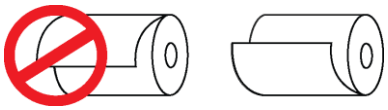

3) При установке носителя в принтер проверьте правильность его ориентации.



4) Вытяните носитель, как показано, и закройте крышку носителя.

3-4-2 Установка чековой ленты

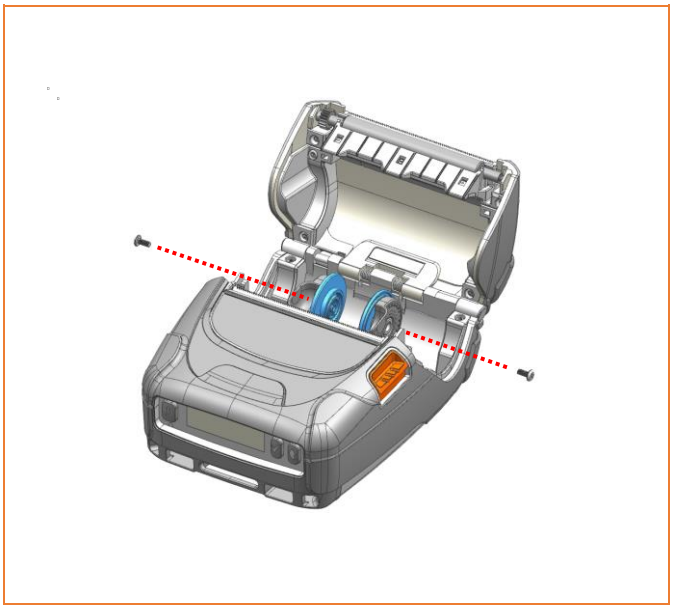

1) Стандартные диски носителя рассчитанына внутренний диаметр носителя 19 мм (0,75 дюйма).

2) При использовании носителя с меньшимвнутренним диаметром снимите дискиносителя, как показано на рисунке.

• При открытии и закрытии крышки носителя будьте осторожны, чтобы неприщемить пальцы.
• Не открывайте крышку носителя во время печати. Возможна потеря данных.

3-5 Установка комплекта для печати без подложки (опция)

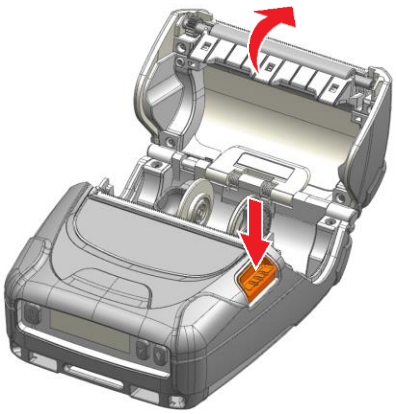

1) Нажмите кнопку открытия, чтобы открытькрышку носителя.



2) Выкрутите два винта.

3) Извлеките вал и резаквместе, как показано.



4) Установите вал для печати без подложкивместе с держателем, как показано.

5) Закрутите два винта обратно.

3-6 Подключение Bluetooth и беспроводной сети



1) Принтер можно подключать к устройствам с функцией связи Bluetooth (КПК, ПК и др.).

2) Для подключения к принтеру используйте функцию подключения Bluetooth, поддерживаемую устройством. Встроенная в принтер NFC-метка обеспечивает автоматическое сопряжение с устройствами.

- Для автоматического сопряжения по NFC коснитесь хост-устройством логотипана боковой стороне принтера. ()
- Устройство должно поддерживать автоматическое сопряжение по NFC. Может отображаться сообщение о невозможности подключения устройства, посколькуавтоматическое сопряжение по NFC поддерживается только до этапа сопряжения Bluetooth и устройства необходимо подключить вручную; это нормально.

3) Принтер можно подключать к другим станциям, например КПК и ПК, поддерживающимсвязь по беспроводной сети в режимах Ad-hoc, Soft AP и AP в режиме Infrastructure.

- Подробные сведения о подключении см. в руководстве Bluetooth & Wi-Fi Connection Manual.
- Параметры среды Bluetooth (аутентификация, шифрование, режим подключения) и беспроводной сети (IP, SSID, аутентификация, шифрование) можно проверить на странице самотестирования.

3-7 Подключение интерфейсного кабеля

3-7-1 Подключение кабеля USB (опция)

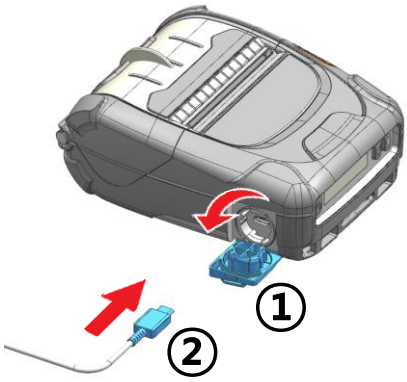

1) Откройте заглушку интерфейса ①.

2) Подключите внешний коммуникационный кабель ② к порту USB Type-C принтера.

3) Подключите интерфейсный кабель к Порту USB устройства (КПК, ПК и др.).

Порт питания/USB Type-C

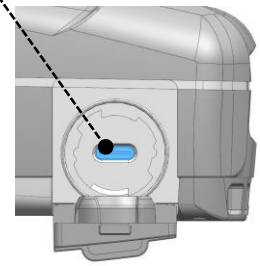

• К принтеру можно подключать кабели USB (C-C, A-C), поставляемые компанией BIXOLON (опция), либо стандартные кабели USB (C-C, A-C).

3-7-2 Подключение фиксируемого кабеля USB (C-C) (опция)

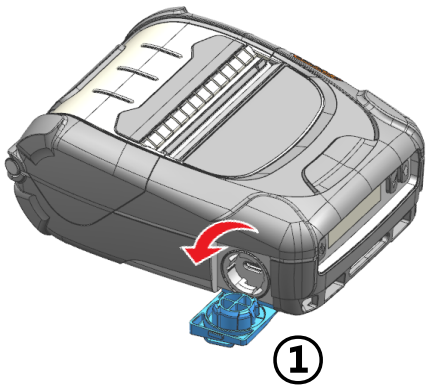

1) Откройте заглушку интерфейса ①.

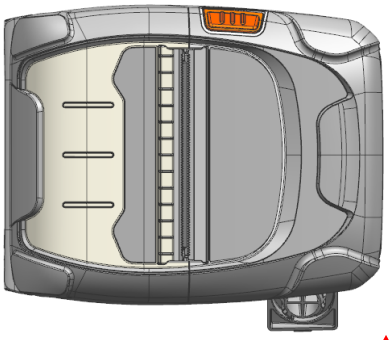

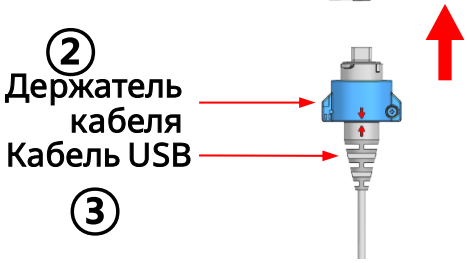

2) Поверните держатель кабеля ②, чтобы совместитьстрелки на держателе кабеля USB ② и на кабеле ③.

3) Подключите кабель USB ③ к порту USB Type-C принтера.

4) Зафиксируйте кабель USB ③, затянув держатель кабеля ② до щелчка, как показано на рисунке.

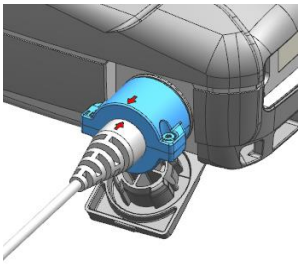

Незакреплённый

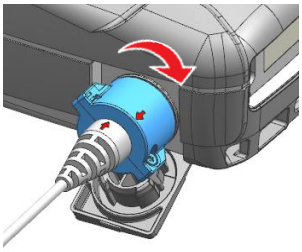

Закреплённый

5) Подключите другой конец кабеля USB к порту USB устройства (КПК, ПК и др.).

• К принтеру можно подключать фиксируемый кабель USB (C-C), поставляемый компанией BIXOLON (опция).

3-8 Использование зажима для ремня

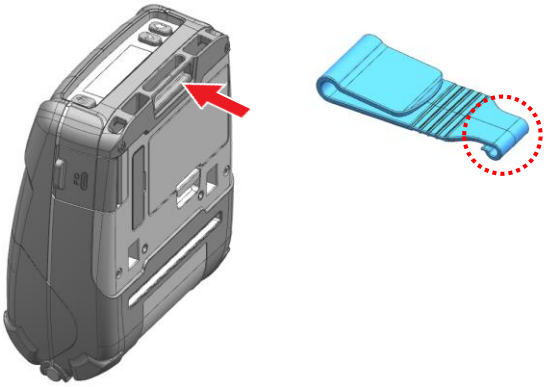

1) Вставьте крючок зажима для ремня в держатель зажима для ремня, как показано на рисунке.

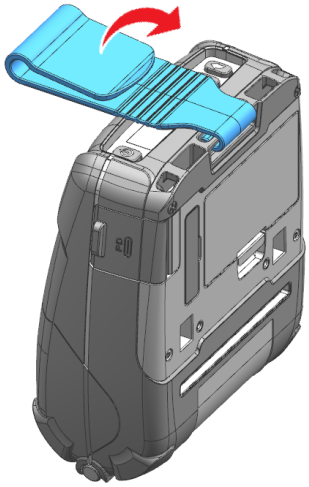

2) Поверните зажим для ремня, как показано на рисунке.

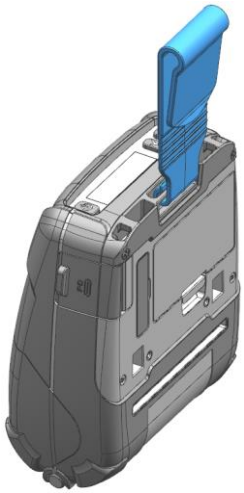

3) Закрепите зажим на ремне.

3-9 Установка рулонного или фальцованного носителя

3-9-1 Ширина рулонного носителя (маркировка «3 INCH»): 80 мм (3,15 дюйма)

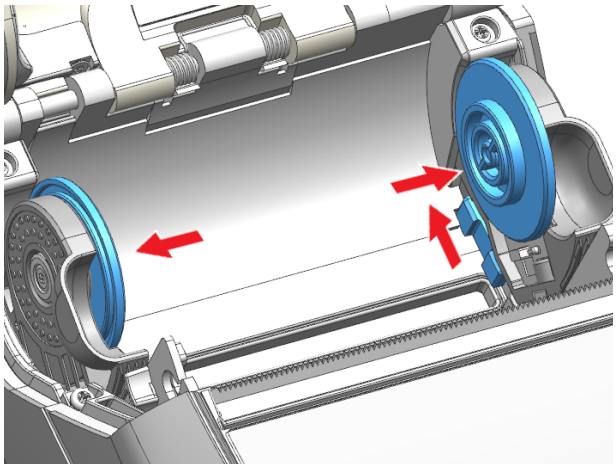

Раздвиньте держатели носителя, как показано, затем нажмите фиксатор с правой стороны принтера, чтобы зафиксировать их.

3-9-2 Ширина фальцованного носителя (маркировка «FANFOLD»): 82 мм (3,22 дюйма)

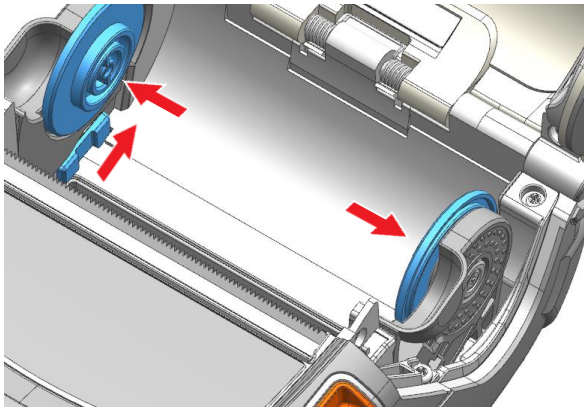

Раздвиньте держатели носителя, как показано, затем нажмите фиксатор с левой стороны принтера, чтобы зафиксировать их.

3-9-3 Ширина фальцованного носителя: 28~76 мм (1,10~2,99 дюйма)

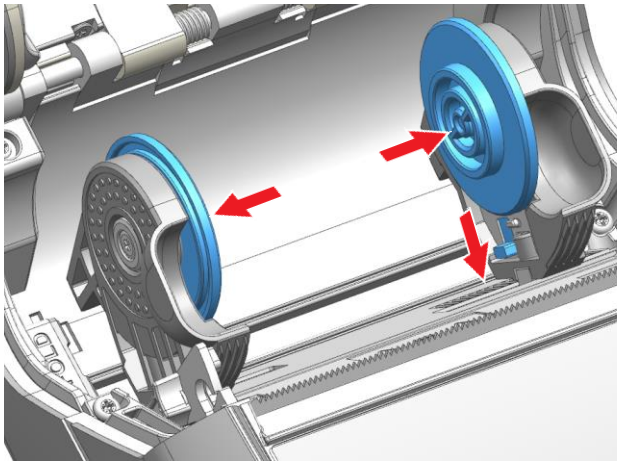

Раздвиньте держатели носителя, как показано, затем нажмите фиксатор на правом держателе носителя, чтобы зафиксировать их.

4. Самотестирование

Выполните самотестирование для проверки информации о настройках при первой установке принтера или при возникновении неполадок.

Если после самотестирования неполадок принтера не обнаружено, проверьте другие устройства, периферийное оборудование и программное обеспечение. Данная функция не зависит от таких устройств и программного обеспечения.

4-1 Порядок самотестирования

1) Включите питание принтера и перейдите в меню [Tool] > [Print printer config] на ЖК-дисплее

2) Нажмите кнопку выбора, чтобы запустить самотестирование.

3) На первой странице печатается информация о настройках принтера, а на следующей — информация о беспроводном интерфейсе.

4) После печати информации о беспроводном интерфейсе самотестирование Завершается автоматически.

4-2 Пример распечатки самотестирования

BIXOLON XM5-30 CONFIGURATION

FIRMWARE VERSION	: V01.00 STD 010126
LANGUAGE	: STANDARD
EMULATION	: SLCS & BPL-Z & BPL-C
PRINT DARKNESS	: 10/30
PRINT SPEED	: 6 IPS
TEAR OFF VALUE	: +000 DOT
TEAR OPTION	: TEAR-OFF
PRINT OFFSET	: +0000 DOT
POWER-UP ACTION	: NO ACTION
MEDIA TYPE	: GAP PAPER
SENSOR TYPE	: AUTO
LABEL LENGTH	: 1200 DOT
LABEL WIDTH	: 576 DOT
BAUD RATE	: 115200
PARITY	: NONE
DATA BIT(S)	: 8
STOP BIT(S)	: 1
HAND SHAKING	: HARDWARE
SERIAL NUMBER	: STDCJYKA26090001
BPL-Z CODEPAGE	: CP-1252
SLCS CODEPAGE	: WCP1252-LATIN1
SLCS ICS	: U.S.A
POWER OFF TIME	: 15 MIN
IDLE TIME	: 30 SEC
SMART BATTERYT	: PRESENT

CONFIGURATION CONTROL STATUS

SPEED	: COMMAND
DARKNESS	: COMMAND
WIDTH	: COMMAND
OFFSET	: COMMAND
TEAR OFF	: COMMAND
MEDIA TYPE	: COMMAND
LANGUAGE	: COMMAND

RF INTERFACE STATUS (BT)

BLUETOOTH F/W VER :
MAC ADDRESS :



401920000001

FRIENDLY NAME	: XM5-30_000001
MODE	: CLASSIC (iOS Support)
AUTH & ENCRYPT	: ENABLED
CONNECTION MODE	: 2
PAIRING MODE	: SSP (NUMERIC COMPARISON)

RF INTERFACE STATUS (WLAN)

WLAN F/W VER :
MAC ADDRESS :



001594000001

SYSTEM NAME	: XM5-30
NETWORK MODE	: SOFT AP
FREQUENCY	: 2.4GHZ
AUTHENTICATION	: OPEN
ENCRYPTION	: NONE
ESSID	: PRINTER_000001
DHCP	: ENABLED
IP ADDRESS	: 192.168.1.1
NETMASK	: 255.255.255.0
GATEWAY	: 192.168.1.2
PORT	: 9100
INACTIVITY TIME	: 10 SEC

5. Обслуживание

5-1 Очистка принтера

Скопление пыли или загрязнений внутри принтера может ухудшить качество печати.

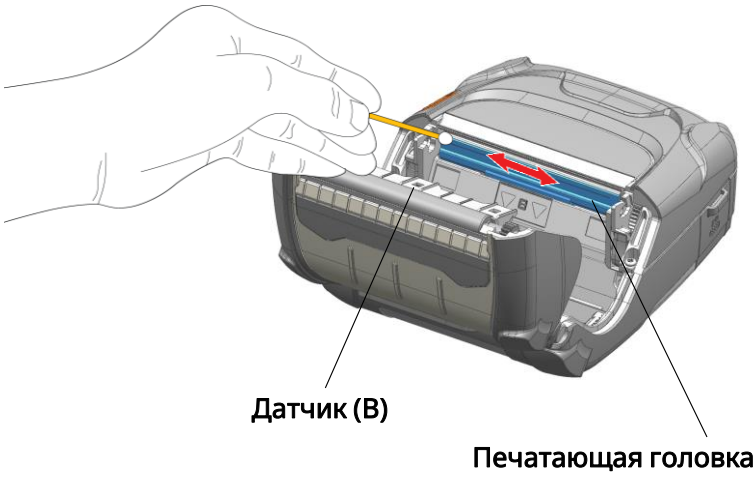

1) Выключите принтер и отсоедините все кабели от продукта.
2) Откройте крышку носителя и извлеките находящийся внутри носитель.
3) Очистите печатающую головку (A) тканью или ватной палочкой, смоченной в медицинском спирте.
4) Тканью или ватной палочкой, смоченной в медицинском спирте, удалите пыль от носителя с датчика чёрной метки (B).
   (Датчик может располагаться посередине, слева или справа)
5) Не используйте принтер в течение одной-двух минут после очистки, пока медицинский спирт полностью не испарится и не высохнет.
6) Установите носитель и закройте крышку носителя.

⚠
- **Во время работы принтера головка сильно нагревается. При очистке головки будьте осторожны, не прикасайтесь руками к Нагревательному элементу головки.**
- **Головка может быть повреждена статическим электричеством и т. п.**
- **Будьте осторожны, чтобы не поцарапать головку.**
- **Используйте только оригинальные носители без подложки производства Bixolon. В противном случае послепродажная поддержка может быть недоступна.**
- **Перед началом очистки обязательно выключите питание.**
- **При использовании носителей без подложки периодически очищайте головку после каждых 4 рулонов носителя (100 м) либо не реже одного раза в неделю. В противном случае возможны отказ продукта и ухудшение качества печати.**

6. Технические характеристики

6-1 Характеристики принтера

• Подробные сведения о характеристиках принтера см. в спецификации продукта (Product Spec Sheet) на веб-сайте Bixolon (http://www.bixolon.com).

6-2 Рекомендуемые носители

• Подробные сведения о рекомендуемых носителях см. в документе Mobile Media Specification на веб-сайте Bixolon (http://www.bixolon.com).

История изменений

Ver.	Дата	Описание
2.00	09-29-2026	Первая редакция