BIXOLON®

Code Pages
SRP-F310/312

Thermal Printer
Rev. 1.00

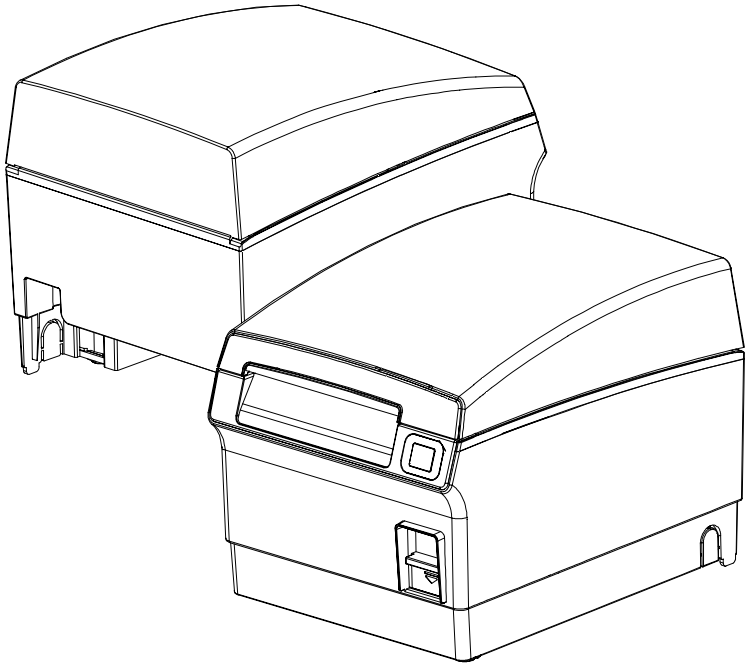

http://www.bixolon.com

■ Table of Contents

1. Notice....3
2. Page 0 - 437 (USA, Standard Europe)....4
3. Page 1 - Katakana....5
4. Page 2 - 850 (Multilingual)....6
5. Page 3 - 860 (Portuguese)....7
6. Page 4 - 863 (Canadian-French)....8
7. Page 5 - 865 (Nordic)....9
8. Page 16 - 1252 (Latin I)....10
9. Page 17 - 866 (Cyrillic #2)....11
10. Page 18 - 852 (Latin 2)....12
11. Page 19 - 858 (Euro)....13
12. Page 21 - 862 (Hebrew DOS code)....14
13. Page 22 - 864 (Arabic)....15
14. Page 23 - Thai character code 42....16
15. Page 24 - 1253 (Greek)....17
16. Page 25 - 1254 (Turkish)....18
17. Page 26 - 1257 (Baltic)....19
18. Page 27 - Farsi....20
19. Page 28 - 1251 (Cyrillic)....21
20. Page 29 - 737 (Greek)....22
21. Page 30 - 775 (Baltic)....23
22. Page 31 - Thai character code 14....24
23. Page 32 - Hebrew Old code....25
24. Page 33 - 1255 (Hebrew New code)....26
25. Page 34 - Thai character code 11....27
26. Page 35 - Thai character code 18....28
27. Page 36 - 855 (Cyrillic)....29
28. Page 37 - 857 (Turkish)....30
29. Page 38 - 928 (Greek)....31
30. Page 39 - Thai 16....32
31. Page 40 - 1256 (Arabic)....33
32. International character code table....34

1. Notice

The following pages show the character code tables. To find the character corresponding to a hexadecimal number, count across the top of the table for the left digit and count down the left column of the table for the right digit.

For example, 4A = J. (Page 0)

We at BIXOLON maintain ongoing efforts to enhance and upgrade the functions and quality of all our products. In following, product specifications and/or user manual content may be changed without prior notice.

2. Page 0 - 437 (USA, Standard Europe)

	HEX	0	1	2	3	4	5	6	7	8	9	A	B	C	D	E	F
HEX	BIN	0000	0001	0010	0011	0100	0101	0110	0111	1000	1001	1010	1011	1100	1101	1110	1111
0	0000	NUL 00	DLE 16	SP 32	0 48	@ 64	P 80	` 96	p 112	Ç 128	É 144	á 160	▒ 176	└ 192	╨ 208	α 224	≡ 240
1	0001	01	17	! 33	1 49	A 65	Q 81	a 97	q 113	ü 129	æ 145	í 161	▒ 177	┴ 193	╤ 209	ß 225	± 241
2	0010	02	18	" 34	2 50	B 66	R 82	b 98	r 114	é 130	Æ 146	ó 162	▓ 178	┬ 194	╥ 210	Γ 226	≥ 242
3	0011	03	19	# 35	3 51	C 67	S 83	c 99	s 115	â 131	ô 147	ú 163	│ 179	├ 195	╙ 211	π 227	≤ 243
4	0100	EOT 04	20	$ 36	4 52	D 68	T 84	d 100	t 116	ä 132	ö 148	ñ 164	┤ 180	─ 196	╘ 212	Σ 228	⌠ 244
5	0101	ENQ 05	21	% 37	5 53	E 69	U 85	e 101	u 117	à 133	ò 149	Ñ 165	╡ 181	┼ 197	╒ 213	σ 229	⌡ 245
6	0110	06	22	& 38	6 54	F 70	V 86	f 102	v 118	å 134	û 150	ª 166	╢ 182	╞ 198	╓ 214	µ 230	÷ 246
7	0111	07	23	' 39	7 55	G 71	W 87	g 103	w 119	ç 135	ù 151	º 167	╖ 183	╟ 199	╫ 215	τ 231	≈ 247
8	1000	BS 08	CAN 24	(40	8 56	H 72	X 88	h 104	x 120	ê 136	ÿ 152	¿ 168	╕ 184	╚ 200	╪ 216	Φ 232	° 248
9	1001	HT 09	25	) 41	9 57	I 73	Y 89	i 105	y 121	ë 137	Ö 153	⌐ 169	╣ 185	╔ 201	┘ 217	θ 233	• 249
A	1010	LF 10	26	* 42	: 58	J 74	Z 90	j 106	z 122	è 138	Ü 154	¬ 170	║ 186	╩ 202	┌ 218	Ω 234	• 250
B	1011	11	ESC 27	+ 43	; 59	K 75	[91	k 107	{ 123	ï 139	¢ 155	1/2 171	╗ 187	╦ 203	▉ 219	δ 235	√ 251
C	1100	FF 12	FS 28	, 44	< 60	L 76	\ 92	l 108	| 124	î 140	£ 156	1/4 172	╝ 188	╠ 204	▄ 220	∞ 236	n 252
D	1101	CR 13	GS 29	- 45	= 61	M 77	] 93	m 109	} 125	ì 141	¥ 157	¡ 173	╜ 189	═ 205	▌ 221	ϕ 237	2 253
E	1110	14	30	. 46	> 62	N 78	^ 94	n 110	~ 126	Ä 142	Pt 158	« 174	╛ 190	╬ 206	▐ 222	ε 238	▪ 254
F	1111	15	31	/ 47	? 63	O 79	_ 95	o 111	SP 127	Å 143	ƒ 159	» 175	┐ 191	╧ 207	▀ 223	∩ 239	SP 255

3. Page 1 - Katakana

	HEX	8	9	A	B	C	D	E	F
HEX	BIN	1000	1001	1010	1011	1100	1101	1110	1111
0	0000	128	144	SP 160	ー 176	タ 192	ミ 208	三 224	240
1	0001	129	145	。 161	ア 177	チ 193	ム 209	上 225	円 241
2	0010	130	146	「 162	イ 178	ツ 194	メ 210	下 226	年 242
3	0011	131	147	」 163	ウ 179	テ 195	モ 211	丰 227	月 243
4	0100	132	148	、 164	エ 180	ト 196	ヤ 212	◢ 228	日 244
5	0101	133	149	・ 165	オ 181	ナ 197	ユ 213	◣ 229	時 245
6	0110	134	150	ヲ 166	カ 182	ニ 198	ヨ 214	◥ 230	分 246
7	0111	135	151	ァ 167	キ 183	ヌ 199	ラ 215	◤ 231	秒 247
8	1000	136	152	ィ 168	ク 184	ネ 200	リ 216	♠ 232	〒 248
9	1001	137	153	ゥ 169	ケ 185	ノ 201	ル 217	♥ 233	市 249
A	1010	138	154	ェ 170	コ 186	ハ 202	レ 218	◆ 234	区 250
B	1011	139	155	ォ 171	サ 187	ヒ 203	ロ 219	♣ 235	町 251
C	1100	140	156	ャ 172	シ 188	フ 204	ワ 220	● 236	村 252
D	1101	141	157	ュ 173	ス 189	ヘ 205	ン 221	○ 237	人 253
E	1110	142	158	ョ 174	セ 190	ホ 206	゛ 222	／ 238	▒ 254
F	1111	┼ 143	ノ 159	ッ 175	ソ 191	マ 207	゜ 223	＼ 239	SP 255

4. Page 2 - 850 (Multilingual)

	HEX	8	9	A	B	C	D	E	F
HEX	BIN	1000	1001	1010	1011	1100	1101	1110	1111
0	0000	Ç 128	É 144	á 160	▒ 176	└ 192	ð 208	Ó 224	― 240
1	0001	ü 129	æ 145	í 161	▒ 177	┴ 193	Ð 209	ß 225	± 241
2	0010	é 130	Æ 146	ó 162	▓ 178	┬ 194	Ê 210	Ô 226	‗ 242
3	0011	â 131	ô 147	ú 163	│ 179	├ 195	Ë 211	Ò 227	3/4 243
4	0100	ä 132	ö 148	ñ 164	┤ 180	─ 196	È 212	õ 228	¶ 244
5	0101	à 133	ò 149	Ñ 165	Á 181	┼ 197	i 213	Õ 229	§ 245
6	0110	å 134	û 150	ª 166	Â 182	ã 198	Í 214	µ 230	÷ 246
7	0111	ç 135	ù 151	º 167	À 183	Ã 199	Î 215	þ 231	¸ 247
8	1000	ê 136	ÿ 152	¿ 168	© 184	╚ 200	Ï 216	Þ 232	° 248
9	1001	ë 137	Ö 153	® 169	╣ 185	╔ 201	┘ 217	Ú 233	¨ 249
A	1010	è 138	Ü 154	¬ 170	║ 186	╩ 202	┌ 218	Û 234	• 250
B	1011	ï 139	ø 155	1/2 171	╗ 187	╦ 203	▉ 219	Ù 235	¹ 251
C	1100	î 140	£ 156	1/4 172	╝ 188	╠ 204	▄ 220	ý 236	³ 252
D	1101	ì 141	Ø 157	¡ 173	¢ 189	═ 205	¦ 221	Ý 237	² 253
E	1110	Ä 142	× 158	« 174	¥ 190	╬ 206	Ì 222	¯ 238	▪ 254
F	1111	Å 143	ƒ 159	» 175	┐ 191	¤ 207	▀ 223	´ 239	SP 255

5. Page 3 - 860 (Portuguese)

	HEX	8	9	A	B	C	D	E	F
HEX	BIN	1000	1001	1010	1011	1100	1101	1110	1111
0	0000	Ç 128	É 144	á 160	▒ 176	└ 192	╨ 208	α 224	≡ 240
1	0001	ü 129	À 145	í 161	▒ 177	┴ 193	╤ 209	ß 225	± 241
2	0010	é 130	È 146	ó 162	▓ 178	┬ 194	╥ 210	Γ 226	≥ 242
3	0011	â 131	ô 147	ú 163	│ 179	├ 195	╙ 211	π 227	≤ 243
4	0100	ã 132	õ 148	ñ 164	┤ 180	─ 196	╘ 212	Σ 228	⌠ 244
5	0101	à 133	ò 149	Ñ 165	╡ 181	┼ 197	╒ 213	σ 229	⌡ 245
6	0110	Á 134	Ú 150	ª 166	╢ 182	╞ 198	╓ 214	µ 230	÷ 246
7	0111	ç 135	ù 151	º 167	╖ 183	╟ 199	╫ 215	τ 231	≈ 247
8	1000	ê 136	Ì 152	¿ 168	╕ 184	╚ 200	╪ 216	Φ 232	° 248
9	1001	Ê 137	Õ 153	Ò 169	╣ 185	╔ 201	┘ 217	θ 233	• 249
A	1010	è 138	Ü 154	¬ 170	║ 186	╩ 202	┌ 218	Ω 234	• 250
B	1011	Í 139	¢ 155	1/2 171	╗ 187	╦ 203	▉ 219	δ 235	√ 251
C	1100	Ô 140	£ 156	1/4 172	╝ 188	╠ 204	▄ 220	∞ 236	n 252
D	1101	ì 141	Ù 157	¡ 173	╜ 189	═ 205	▌ 221	φ 237	² 253
E	1110	Ã 142	Pt 158	« 174	╛ 190	╬ 206	▐ 222	ε 238	■ 254
F	1111	Â 143	Ó 159	» 175	┐ 191	╧ 207	▀ 223	∩ 239	SP 255

6. Page 4 - 863 (Canadian-French)

	HEX	8	9	A	B	C	D	E	F
HEX	BIN	1000	1001	1010	1011	1100	1101	1110	1111
0	0000	Ç 128	É 144	¦ 160	░ 176	└ 192	╨ 208	α 224	≡ 240
1	0001	ü 129	È 145	´ 161	▒ 177	┴ 193	╤ 209	β 225	± 241
2	0010	é 130	Ê 146	ó 162	▓ 178	┬ 194	╥ 210	Γ 226	≥ 242
3	0011	â 131	ô 147	ú 163	│ 179	├ 195	╙ 211	π 227	≤ 243
4	0100	Â 132	Ë 148	¨ 164	┤ 180	─ 196	╘ 212	Σ 228	⌠ 244
5	0101	à 133	Ï 149	¸ 165	╡ 181	┼ 197	╒ 213	σ 229	⌡ 245
6	0110	¶ 134	û 150	³ 166	╢ 182	╞ 198	╓ 214	µ 230	÷ 246
7	0111	ç 135	ù 151	¯ 167	╖ 183	╟ 199	╫ 215	τ 231	≈ 247
8	1000	ê 136	¤ 152	Î 168	╕ 184	╚ 200	╪ 216	Φ 232	° 248
9	1001	ë 137	Ô 153	⌐ 169	╣ 185	╔ 201	┘ 217	θ 233	• 249
A	1010	è 138	Ü 154	¬ 170	║ 186	╩ 202	┌ 218	Ω 234	· 250
B	1011	Ï 139	¢ 155	1/2 171	╗ 187	╦ 203	█ 219	δ 235	√ 251
C	1100	î 140	£ 156	1/4 172	╝ 188	╠ 204	▄ 220	∞ 236	n 252
D	1101	‗ 141	Ù 157	3/4 173	╜ 189	═ 205	▌ 221	φ 237	² 253
E	1110	À 142	Û 158	« 174	╛ 190	╬ 206	▐ 222	ε 238	■ 254
F	1111	§ 143	ƒ 159	» 175	┐ 191	╧ 207	▀ 223	∩ 239	SP 255

7. Page 5 - 865 (Nordic)

	HEX	8	9	A	B	C	D	E	F
HEX	BIN	1000	1001	1010	1011	1100	1101	1110	1111
0	0000	Ç 128	É 144	á 160	▒ 176	└ 192	╨ 208	α 224	≡ 240
1	0001	ü 129	æ 145	í 161	▒ 177	┴ 193	╤ 209	β 225	± 241
2	0010	é 130	Æ 146	ó 162	▓ 178	┬ 194	╥ 210	Γ 226	≥ 242
3	0011	â 131	ô 147	ú 163	│ 179	├ 195	╙ 211	π 227	≤ 243
4	0100	ä 132	ö 148	ñ 164	┤ 180	─ 196	╘ 212	Σ 228	⌠ 244
5	0101	à 133	ò 149	Ñ 165	╡ 181	┼ 197	╒ 213	σ 229	⌡ 245
6	0110	å 134	û 150	ª 166	╢ 182	╞ 198	╓ 214	µ 230	÷ 246
7	0111	ç 135	ù 151	º 167	╖ 183	╟ 199	╫ 215	τ 231	≈ 247
8	1000	ê 136	ÿ 152	¿ 168	╕ 184	╚ 200	╪ 216	Φ 232	° 248
9	1001	ë 137	Ö 153	⌐ 169	╣ 185	╔ 201	┘ 217	θ 233	• 249
A	1010	è 138	Ü 154	¬ 170	║ 186	╩ 202	┌ 218	Ω 234	· 250
B	1011	ï 139	ø 155	1/2 171	╗ 187	╦ 203	▉ 219	δ 235	√ 251
C	1100	î 140	£ 156	1/4 172	╝ 188	╠ 204	■ 220	∞ 236	n 252
D	1101	ì 141	Ø 157	¡ 173	╜ 189	═ 205	▌ 221	φ 237	² 253
E	1110	Ä 142	Pt 158	« 174	╛ 190	╬ 206	▐ 222	ε 238	■ 254
F	1111	Å 143	ƒ 159	¤ 175	┐ 191	╧ 207	■ 223	∩ 239	SP 255

8. Page 16 - 1252 (Latin I)

	HEX	8	9	A	B	C	D	E	F
HEX	BIN	1000	1001	1010	1011	1100	1101	1110	1111
0	0000	€ 128	144	160	° 176	À 192	Ð 208	à 224	đ 240
1	0001	129	‘ 145	¡ 161	± 177	Á 193	Ñ 209	á 225	ñ 241
2	0010	’ 130	’ 146	¢ 162	2 178	Â 194	Ò 210	â 226	ò 242
3	0011	ƒ 131	“ 147	£ 163	3 179	Ã 195	Ó 211	ã 227	ó 243
4	0100	,, 132	” 148	¤ 164	´ 180	Ä 196	Ô 212	ä 228	ô 244
5	0101	… 133	• 149	¥ 165	µ 181	Å 197	Õ 213	å 229	õ 245
6	0110	† 134	- 150	¦ 166	¶ 182	Æ 198	Ö 214	æ 230	ö 246
7	0111	‡ 135	– 151	§ 167	· 183	Ç 199	x 215	ç 231	÷ 247
8	1000	^ 136	~ 152	¨ 168	¸ 184	È 200	Ø 216	è 232	ø 248
9	1001	‰ 137	™ 153	© 169	1 185	É 201	Ù 217	é 233	ù 249
A	1010	Š 138	š 154	ª 170	º 186	Ê 202	Ú 218	ê 234	ú 250
B	1011	‹ 139	› 155	« 171	» 187	Ë 203	Û 219	ë 235	û 251
C	1100	Œ 140	œ 156	¬ 172	¼ 188	Ì 204	Ü 220	ì 236	ü 252
D	1101	141	157	173	½ 189	Í 205	Ý 221	í 237	ý 253
E	1110	Ž 142	ž 158	® 174	¾ 190	Î 206	Þ 222	î 238	þ 254
F	1111	143	Ÿ 159	¯ 175	¿ 191	Ï 207	ß 223	ï 239	ÿ 255

9. Page 17 - 866 (Cyrillic #2)

	HEX	8	9	A	B	C	D	E	F
HEX	BIN	1000	1001	1010	1011	1100	1101	1110	1111
0	0000	А 128	Р 144	а 160	176	└ 192	╨ 208	р 224	Ё 240
1	0001	Б 129	С 145	б 161	177	┴ 193	╤ 209	с 225	ё 241
2	0010	В 130	Т 146	в 162	178	┬ 194	╥ 210	т 226	Є 242
3	0011	Г 131	У 147	г 163	179	├ 195	╙ 211	у 227	є 243
4	0100	Д 132	Ф 148	д 164	┤ 180	─ 196	╘ 212	ф 228	Ї 244
5	0101	Е 133	Х 149	е 165	╡ 181	┼ 197	╒ 213	х 229	ї 245
6	0110	Ж 134	Ц 150	ж 166	╢ 182	╞ 198	╓ 214	ц 230	Ў 246
7	0111	З 135	Ч 151	з 167	╖ 183	╟ 199	╫ 215	ч 231	ў 247
8	1000	И 136	Ш 152	и 168	╕ 184	╚ 200	╪ 216	ш 232	° 248
9	1001	Й 137	Щ 153	й 169	╣ 185	╔ 201	┘ 217	щ 233	∙ 249
A	1010	К 138	Ъ 154	к 170	║ 186	╩ 202	┌ 218	ъ 234	· 250
B	1011	Л 139	Ы 155	л 171	╗ 187	╦ 203	■ 219	ы 235	√ 251
C	1100	М 140	Ь 156	м 172	╝ 188	╠ 204	▬ 220	ь 236	№ 252
D	1101	Н 141	Э 157	н 173	╜ 189	═ 205	▌ 221	э 237	¤ 253
E	1110	О 142	Ю 158	о 174	╛ 190	╬ 206	▐ 222	ю 238	■ 254
F	1111	П 143	Я 159	п 175	┐ 191	╧ 207	▀ 223	я 239	SP 255

10. Page 18 - 852 (Latin 2)

	HEX	8	9	A	B	C	D	E	F
HEX	BIN	1000	1001	1010	1011	1100	1101	1110	1111
0	0000	Ç 128	É 144	á 160	▒ 176	└ 192	đ 208	Ó 224	- 240
1	0001	ü 129	Ĺ 145	í 161	▒ 177	┴ 193	Đ 209	ß 225	˝ 241
2	0010	é 130	Í 146	ó 162	▓ 178	┬ 194	Ď 210	Ô 226	˛ 242
3	0011	â 131	ô 147	ú 163	│ 179	├ 195	Ë 211	Ń 227	ˇ 243
4	0100	ä 132	ö 148	Ą 164	┤ 180	─ 196	ď 212	ń 228	˘ 244
5	0101	ů 133	Ľ 149	ą 165	Á 181	┼ 197	Ň 213	ň 229	§ 245
6	0110	ć 134	ľ 150	Ž 166	Â 182	Ă 198	Í 214	Š 230	÷ 246
7	0111	ç 135	Ś 151	ž 167	Ě 183	ă 199	Î 215	š 231	¸ 247
8	1000	ł 136	ś 152	Ę 168	Ş 184	╚ 200	ě 216	Ř 232	° 248
9	1001	ë 137	Ö 153	ę 169	╣ 185	╔ 201	┘ 217	Ú 233	¨ 249
A	1010	Ő 138	Ü 154	¬ 170	║ 186	╩ 202	┌ 218	ŕ 234	· 250
B	1011	ő 139	Ť 155	Ź 171	╗ 187	╦ 203	▉ 219	Ű 235	ű 251
C	1100	î 140	ť 156	Č 172	╝ 188	╠ 204	■ 220	ý 236	Ř 252
D	1101	Ź 141	Ł 157	Ş 173	Ż 189	═ 205	Ţ 221	Ý 237	ř 253
E	1110	Ä 142	x 158	« 174	ż 190	╬ 206	Ů 222	ţ 238	■ 254
F	1111	Ć 143	č 159	» 175	┐ 191	¤ 207	■ 223	´ 239	255

11. Page 19 - 858 (Euro)

	HEX	8	9	A	B	C	D	E	F
HEX	BIN	1000	1001	1010	1011	1100	1101	1110	1111
0	0000	Ç 128	É 144	á 160	▒ 176	└ 192	ð 208	Ó 224	240
1	0001	ü 129	æ 145	í 161	▒ 177	┴ 193	Ð 209	ß 225	± 241
2	0010	é 130	Æ 146	ó 162	▒ 178	┬ 194	Ê 210	Ô 226	= 242
3	0011	â 131	ô 147	ú 163	│ 179	├ 195	Ë 211	Ò 227	3/4 243
4	0100	ä 132	ö 148	ñ 164	┤ 180	─ 196	È 212	õ 228	¶ 244
5	0101	à 133	ò 149	Ñ 165	Á 181	┼ 197	€ 213	Õ 229	§ 245
6	0110	å 134	û 150	ª 166	Â 182	ã 198	Í 214	µ 230	÷ 246
7	0111	ç 135	ù 151	º 167	À 183	Ã 199	Î 215	þ 231	¸ 247
8	1000	ê 136	ÿ 152	¿ 168	© 184	╚ 200	Ï 216	Þ 232	° 248
9	1001	ë 137	Ö 153	® 169	╣ 185	╔ 201	┘ 217	Ú 233	¨ 249
A	1010	è 138	Ü 154	¬ 170	║ 186	╩ 202	┌ 218	Û 234	· 250
B	1011	Ï 139	ø 155	1/2 171	╗ 187	╦ 203	▉ 219	Ù 235	1 251
C	1100	î 140	£ 156	1/4 172	╝ 188	╠ 204	■ 220	ý 236	3 252
D	1101	Ì 141	Ø 157	¡ 173	¢ 189	═ 205	¦ 221	Ý 237	2 253
E	1110	Ä 142	x 158	« 174	¥ 190	╬ 206	Ì 222	¯ 238	▪ 254
F	1111	Å 143	ƒ 159	» 175	┐ 191	¤ 207	■ 223	´ 239	SP 255

12. Page 21 - 862 (Hebrew DOS code)

	HEX	8	9	A	B	C	D	E	F
HEX	BIN	1000	1001	1010	1011	1100	1101	1110	1111
0	0000	א 128	נ 144	á 160	▒ 176	└ 192	╨ 208	α 224	≡ 240
1	0001	ב 129	ס 145	í 161	▒ 177	┴ 193	╤ 209	ß 225	± 241
2	0010	ג 130	ע 146	ó 162	▒ 178	┬ 194	╥ 210	Γ 226	≥ 242
3	0011	ד 131	ף 147	ú 163	│ 179	├ 195	╙ 211	π 227	≤ 243
4	0100	ה 132	פ 148	ñ 164	┤ 180	─ 196	╘ 212	Σ 228	⌠ 244
5	0101	ו 133	ץ 149	Ñ 165	╡ 181	┼ 197	╒ 213	σ 229	⌡ 245
6	0110	ז 134	צ 150	ª 166	╢ 182	╞ 198	╓ 214	µ 230	÷ 247
7	0111	ח 135	ק 151	º 167	╖ 183	╟ 199	╫ 215	τ 231	≈ 247
8	1000	ט 136	ר 152	¿ 168	╕ 184	╚ 200	╪ 216	Φ 232	° 248
9	1001	י 137	ש 153	⌐ 169	╣ 185	╔ 201	┘ 217	Θ 233	· 249
A	1010	ך 138	ת 154	¬ 170	║ 186	╩ 202	┌ 218	Ω 234	· 250
B	1011	כ 139	¢ 155	½ 171	╗ 187	╦ 203	■ 219	δ 235	√ 251
C	1100	ל 140	£ 156	¾ 172	╝ 188	╠ 204	▬ 220	∞ 236	n 252
D	1101	ם 141	¥ 157	¡ 173	╜ 189	═ 205	▌ 221	φ 237	² 253
E	1110	מ 142	Pts 158	« 174	╛ 190	╬ 206	▐ 222	ε 238	■ 254
F	1111	ן 143	ƒ 159	» 175	┐ 191	╧ 207	▬ 223	∩ 239	SP 255

13. Page 22 - 864 (Arabic)

	HEX	8	9	A	B	C	D	E	F
HEX	BIN	1000	1001	1010	1011	1100	1101	1110	1111
0	0000	° 128	β 144	NBSP 160	٠ 176	¢ 192	ذ 208	- 224	ّ 240
1	0001	· 129	∞ 145	— 161	١ 177	ء 193	ر 209	ف 225	ّ 241
2	0010	· 130	ø 146	آ 162	٢ 178	آ 194	ز 210	ق 226	ن 242
3	0011	√ 131	± 147	£ 163	٣ 179	أ 195	س 211	ک 227	ه 243
4	0100	▒ 132	½ 148	¤ 164	٤ 180	ؤ 196	ش 212	ل 228	ھ 244
5	0101	─ 133	¼ 149	أ 165	٥ 181	ع 197	ص 213	م 229	ى 245
6	0110	│ 134	≈ 150	166	٦ 182	ئ 198	ض 214	ن 230	ي 246
7	0111	┼ 135	« 151	€ 167	٧ 183	ا 199	ط 215	ھ 231	غ 247
8	1000	┤ 136	» 152	ا 168	٨ 184	ب 200	ظ 216	و 232	ق 248
9	1001	┬ 137	لأ 153	ب 169	٩ 185	ة 201	ع 217	ى 233	لآ 249
A	1010	├ 138	لأ 154	ت 170	ف 186	ت 202	غ 218	ي 234	لآ 250
B	1011	┴ 139	155	ث 171	؛ 187	ث 203	ـ 219	ض 235	ل 251
C	1100	┐ 140	156	، 172	س 188	ج 204	┐ 220	ع 236	ك 252
D	1101	┌ 141	لا 157	ج 173	ش 189	ح 205	÷ 221	غ 237	ي 253
E	1110	└ 142	لا 158	ح 174	ص 190	خ 206	× 222	غ 238	■ 254
F	1111	┘ 143	ا 159	خ 175	؟ 191	د 207	ع 223	م 239	255

14. Page 23 - Thai character code 42

	HEX	8	9	A	B	C	D	E	F
HEX	BIN	1000	1001	1010	1011	1100	1101	1110	1111
0	0000	128	144	160	176	192	208	224	240
1	0001	129	145	161	177	193	209	225	241
2	0010	130	146	162	178	194	210	226	242
3	0011	131	147	163	179	195	211	227	243
4	0100	132	148	164	180	196	212	228	244
5	0101	133	149	165	181	197	213	229	245
6	0110	134	150	166	182	198	214	230	246
7	0111	135	151	167	183	199	215	231	247
8	1000	136	152	168	184	200	216	232	248
9	1001	137	153	169	185	201	217	233	249
A	1010	138	154	170	186	202	218	234	250
B	1011	139	155	171	187	203	219	235	251
C	1100	140	156	172	188	204	220	236	252
D	1101	141	157	173	189	205	221	237	253
E	1110	142	158	174	190	206	222	238	254
F	1111	143	159	175	191	207	223	239	255

15. Page 24 - 1253 (Greek)

	HEX	8	9	A	B	C	D	E	F
HEX	BIN	1000	1001	1010	1011	1100	1101	1110	1111
0	0000	€ 128	144	NBSP 160	° 176	ΐ 192	Π 208	ϋ 224	π 240
1	0001	129	‘ 145	΅ 161	± 177	Α 193	Ρ 209	α 225	ρ 241
2	0010	’ 130	’ 146	Ά 162	² 178	Β 194	210	β 226	ς 242
3	0011	ƒ 131	“ 147	£ 163	³ 179	Γ 195	Σ 211	γ 227	σ 243
4	0100	” 132	” 148	¤ 164	΄ 180	Δ 196	Τ 212	δ 228	τ 244
5	0101	… 133	• 149	¥ 165	µ 181	Ε 197	Υ 213	ε 229	υ 245
6	0110	† 134	– 150	¦ 166	¶ 182	Ζ 198	Φ 214	ζ 230	φ 246
7	0111	‡ 135	— 151	§ 167	· 183	Η 199	Χ 215	η 231	χ 247
8	1000	136	152	¨ 168	Έ 184	Θ 200	Ψ 216	θ 232	ψ 248
9	1001	‰ 137	™ 153	© 169	Ή 185	Ι 201	Ω 217	ι 233	ω 249
A	1010	138	154	170	Ί 186	Κ 202	Ϊ 218	κ 234	ϊ 250
B	1011	‹ 139	› 155	« 171	» 187	Λ 203	Ϋ 219	λ 235	ϋ 251
C	1100	140	156	¬ 172	Ό 188	Μ 204	ά 220	μ 236	ό 252
D	1101	141	157	- 173	½ 189	Ν 205	έ 221	ν 237	ύ 253
E	1110	142	158	® 174	Ύ 190	Ξ 206	ή 222	ξ 238	ώ 254
F	1111	143	159	― 175	Ώ 191	Ο 207	ί 223	ο 239	255

16. Page 25 - 1254 (Turkish)

	HEX	8	9	A	B	C	D	E	F
HEX	BIN	1000	1001	1010	1011	1100	1101	1110	1111
0	0000	€ 128	144	NBSP 160	° 176	À 192	Ğ 208	à 224	ğ 240
1	0001	129	‘ 145	¡ 161	± 177	Á 193	Ñ 209	á 225	ñ 241
2	0010	’ 130	’ 146	¢ 162	² 178	Â 194	Ò 210	â 226	ò 242
3	0011	ƒ 131	“ 147	£ 163	³ 179	Ã 195	Ó 211	ã 227	ó 243
4	0100	” 132	” 148	¤ 164	´ 180	Ä 196	Ô 212	ä 228	ô 244
5	0101	… 133	• 149	¥ 165	µ 181	Å 197	Õ 213	å 229	õ 245
6	0110	† 134	– 150	¦ 166	¶ 182	Æ 198	Ö 214	æ 230	ö 246
7	0111	‡ 135	— 151	§ 167	· 183	Ç 199	× 215	ç 231	÷ 247
8	1000	ˆ 136	˜ 152	¨ 168	¸ 184	È 200	Ø 216	è 232	ø 248
9	1001	‰ 137	™ 153	© 169	¹ 185	É 201	Ù 217	é 233	ù 249
A	1010	Š 138	š 154	ª 170	º 186	Ê 202	Ú 218	ê 234	ú 250
B	1011	‹ 139	› 155	« 171	» 187	Ë 203	Û 219	ë 235	û 251
C	1100	Œ 140	œ 156	¬ 172	¼ 188	Ì 204	Ü 220	ì 236	ü 252
D	1101	141	157	- 173	½ 189	Í 205	İ 221	í 237	ı 253
E	1110	142	158	® 174	¾ 190	Î 206	Ş 222	î 238	ş 254
F	1111	143	Ÿ 159	¯ 175	¿ 191	Ï 207	ß 223	ï 239	ÿ 255

17. Page 26 - 1257 (Baltic)

	HEX	8	9	A	B	C	D	E	F
HEX	BIN	1000	1001	1010	1011	1100	1101	1110	1111
0	0000	€ 128	144	NBSP 160	° 176	Ą 192	Š 208	ą 224	š 240
1	0001	129	‘ 145	161	± 177	Į 193	Ń 209	į 225	ń 241
2	0010	’ 130	’ 146	¢ 162	² 178	Ā 194	Ņ 210	ā 226	ņ 242
3	0011	131	“ 147	£ 163	³ 179	Ć 195	Ó 211	ć 227	ó 243
4	0100	” 132	” 148	¤ 164	' 180	Ä 196	Ō 212	ä 228	ō 244
5	0101	… 133	• 149	165	µ 181	Å 197	Õ 213	å 229	õ 245
6	0110	† 134	– 150	¦ 166	¶ 182	Ę 198	Ö 214	ę 230	ö 246
7	0111	‡ 135	— 151	§ 167	· 183	Ē 199	× 215	ē 231	÷ 247
8	1000	136	152	Ø 168	ø 184	Č 200	Ų 216	č 232	ų 248
9	1001	‰ 137	™ 153	© 169	¹ 185	É 201	Ł 217	é 233	ł 249
A	1010	138	154	Ŗ 170	ŗ 186	Ź 202	Ś 218	ź 234	ś 250
B	1011	‹ 139	› 155	« 171	» 187	Ė 203	Ū 219	ė 235	ū 251
C	1100	140	156	¬ 172	¼ 188	Ģ 204	Ü 220	ģ 236	ü 252
D	1101	¨ 141	¯ 157	- 173	½ 189	Ķ 205	Ż 221	ķ 237	ż 253
E	1110	ˇ 142	˛ 158	® 174	¾ 190	Ī 206	Ž 222	ī 238	ž 254
F	1111	¸ 143	159	Æ 175	æ 191	Ļ 207	ß 223	ļ 239	˙ 255

18. Page 27 - Farsi

	HEX	8	9	A	B	C	D	E	F
HEX	BIN	1000	1001	1010	1011	1100	1101	1110	1111
0	0000	۰ 128	ا 144	خ 160	176	192	208	ظ 224	گ 240
1	0001	۱ 129	ا 145	خ 161	177	193	209	ع 225	ل 241
2	0010	۲ 130	ب 146	د 162	178	194	210	غ 226	لا 242
3	0011	۳ 131	ب 147	ذ 163	179	195	211	ع 227	ل 243
4	0100	۴ 132	پ 148	ر 164	180	196	212	ع 228	م 244
5	0101	۵ 133	پ 149	ز 165	181	197	213	غ 229	م 245
6	0110	۶ 134	ت 150	ژ 166	182	198	214	غ 230	ن 246
7	0111	۷ 135	ت 151	س 167	183	199	215	غ 231	ن 247
8	1000	۸ 136	ث 152	س 168	184	200	216	غ 232	و 248
9	1001	۹ 137	ث 153	ش 169	185	201	217	ف 233	ه 249
A	1010	، 138	ج 154	ش 170	186	202	218	ف 234	ه 250
B	1011	؛ 139	ج 155	ص 171	187	203	219	ق 235	ه 251
C	1100	؟ 140	چ 156	ص 172	188	204	220	ق 236	ی 252
D	1101	آ 141	چ 157	ض 173	189	205	221	ک 237	ی 253
E	1110	ك 142	ح 158	ض 174	190	206	222	ک 238	ی 254
F	1111	۶ 143	ح 159	ط 175	191	207	223	گ 239	255

19. Page 28 - 1251 (Cyrillic)

	HEX	8	9	A	B	C	D	E	F
HEX	BIN	1000	1001	1010	1011	1100	1101	1110	1111
0	0000	Ђ 128	ђ 144	NBSP 160	° 176	А 192	Р 208	а 224	р 240
1	0001	Ѓ 129	‘ 145	Ў 161	± 177	Б 193	С 209	б 225	с 241
2	0010	’ 130	’ 146	ў 162	І 178	В 194	Т 210	в 226	т 242
3	0011	ѓ 131	“ 147	Ј 163	і 179	Г 195	У 211	г 227	у 243
4	0100	” 132	” 148	¤ 164	ґ 180	Д 196	Ф 212	д 228	ф 244
5	0101	… 133	• 149	Ґ 165	µ 181	Е 197	Х 213	е 229	х 245
6	0110	† 134	– 150	¦ 166	¶ 182	Ж 198	Ц 214	ж 230	ц 246
7	0111	‡ 135	— 151	§ 167	· 183	З 199	Ч 215	з 231	ч 247
8	1000	€ 136	152	Ё 168	ё 184	И 200	Ш 216	и 232	ш 248
9	1001	‰ 137	™ 153	© 169	№ 185	Й 201	Щ 217	й 233	щ 249
A	1010	Љ 138	љ 154	Є 170	є 186	К 202	Ъ 218	к 234	ъ 250
B	1011	‹ 139	› 155	« 171	» 187	Л 203	Ы 219	л 235	ы 251
C	1100	Њ 140	њ 156	¬ 172	ј 188	М 204	Ь 220	м 236	ь 252
D	1101	Ќ 141	ќ 157	- 173	Ѕ 189	Н 205	Э 221	н 237	э 253
E	1110	Ћ 142	ћ 158	® 174	ѕ 190	О 206	Ю 222	о 238	ю 254
F	1111	Џ 143	џ 159	Ї 175	ї 191	П 207	Я 223	п 239	я 255

20. Page 29 - 737 (Greek)

	HEX	8	9	A	B	C	D	E	F
HEX	BIN	1000	1001	1010	1011	1100	1101	1110	1111
0	0000	A 128	P 144	ι 160	176	192	208	ω 224	Ω 240
1	0001	B 129	Σ 145	κ 161	177	193	209	ά 225	± 241
2	0010	Γ 130	T 146	λ 162	178	194	210	έ 226	≥ 242
3	0011	Δ 131	Y 147	μ 163	179	195	211	ή 227	≤ 243
4	0100	E 132	Φ 148	ν 164	180	196	212	ί 228	Ϊ 244
5	0101	Z 133	X 149	ξ 165	181	197	213	ΰ 229	Ÿ 245
6	0110	H 134	Ψ 150	ο 166	182	198	214	ό 230	÷ 246
7	0111	Θ 135	Ω 151	π 167	183	199	215	ύ 231	≈ 247
8	1000	I 136	α 152	ρ 168	184	200	216	ϋ 232	° 248
9	1001	K 137	β 153	σ 169	185	201	217	ώ 233	· 249
A	1010	Λ 138	γ 154	ς 170	186	202	218	Ά 234	· 250
B	1011	M 139	δ 155	τ 171	187	203	219	Έ 235	√ 251
C	1100	N 140	ε 156	υ 172	188	204	220	Ή 236	n 252
D	1101	Ξ 141	ζ 157	φ 173	189	205	221	Ί 237	² 253
E	1110	O 142	η 158	χ 174	190	206	222	Ό 238	■ 254
F	1111	Π 143	Θ 159	ψ 175	191	207	223	Ύ 239	SP 255

21. Page 30 - 775 (Baltic)

	HEX	8	9	A	B	C	D	E	F
HEX	BIN	1000	1001	1010	1011	1100	1101	1110	1111
0	0000	Ć 128	É 144	Ā 160	▒ 176	└ 192	ą 208	Ó 224	- 240
1	0001	ü 129	æ 145	Ī 161	▒ 177	┴ 193	č 209	ß 225	± 241
2	0010	é 130	Æ 146	ó 162	▒ 178	┬ 194	ę 210	Ō 226	“ 242
3	0011	ā 131	ō 147	Ż 163	│ 179	├ 195	ė 211	Ń 227	¾ 243
4	0100	ä 132	ö 148	ż 164	┤ 180	─ 196	į 212	õ 228	¶ 244
5	0101	ģ 133	Ģ 149	ź 165	Ą 181	┼ 197	š 213	Õ 229	§ 245
6	0110	å 134	¢ 150	” 166	Č 182	Ų 198	ų 214	µ 230	÷ 246
7	0111	ć 135	Ś 151	¦ 167	Ę 183	Ū 199	ū 215	ń 231	„ 247
8	1000	ł 136	ś 152	© 168	Ė 184	╚ 200	ž 216	Ķ 232	° 248
9	1001	ē 137	Ö 153	® 169	╣ 185	╔ 201	┘ 217	ķ 233	· 249
A	1010	Ŗ 138	Ü 154	¬ 170	║ 186	╩ 202	┌ 218	Ļ 234	· 250
B	1011	ŗ 139	ø 155	½ 171	╗ 187	╦ 203	■ 219	ļ 235	¹ 251
C	1100	Ī 140	£ 156	¼ 172	╝ 188	╠ 204	▬ 220	ņ 236	³ 252
D	1101	Ź 141	Ø 157	Ł 173	ł 189	═ 205	▌ 221	Ē 237	² 253
E	1110	Ä 142	× 158	« 174	Š 190	╬ 206	▐ 222	Ņ 238	■ 254
F	1111	Å 143	¤ 159	» 175	┐ 191	Ž 207	▬ 223	’ 239	SP 255

22. Page 31 - Thai character code 14

	HEX	8	9	A	B	C	D	E	F
HEX	BIN	1000	1001	1010	1011	1100	1101	1110	1111
0	0000	128	144	160	176	192	208	224	240
1	0001	129	145	161	177	193	209	225	241
2	0010	130	146	162	178	194	210	226	242
3	0011	131	147	163	179	195	211	227	243
4	0100	132	148	164	180	196	212	228	244
5	0101	133	149	165	181	197	213	229	245
6	0110	134	150	166	182	198	214	230	246
7	0111	135	151	167	183	199	215	231	247
8	1000	136	152	168	184	200	216	232	248
9	1001	137	153	169	185	201	217	233	249
A	1010	138	154	170	186	202	218	234	250
B	1011	139	155	171	187	203	219	235	251
C	1100	140	156	172	188	204	220	236	252
D	1101	141	157	173	189	205	221	237	253
E	1110	142	158	174	190	206	222	238	254
F	1111	143	159	175	191	207	223	239	255

23. Page 32 - Hebrew Old code

	HEX	0	1	2	3	4	5	6	7
HEX	BIN	0000	0001	0010	0011	0100	0101	0110	0111
0	0000	00	16	32	0 48	@ 64	P 80	א 96	נ 112
1	0001	01	17	! 33	1 49	A 65	Q 81	ב 97	ס 113
2	0010	02	18	" 34	2 50	B 66	R 82	ג 98	ע 114
3	0011	03	19	# 35	3 51	C 67	S 83	ד 99	ף 115
4	0100	04	20	$ 36	4 52	D 68	T 84	ה 100	פ 116
5	0101	05	21	% 37	5 53	E 69	U 85	ו 101	ץ 117
6	0110	06	22	& 38	6 54	F 70	V 86	ז 102	צ 118
7	0111	07	23	' 39	7 55	G 71	W 87	ח 103	ק 119
8	1000	08	24	(40	8 56	H 72	X 88	ט 104	ר 120
9	1001	09	25	) 41	9 57	I 73	Y 89	י 105	ש 121
A	1010	10	26	* 42	: 58	J 74	Z 90	ך 106	ת 122
B	1011	11	27	+ 43	; 59	K 75	[91	כ 107	{ 123
C	1100	12	28	, 44	< 60	L 76	\ 92	ל 108	| 124
D	1101	13	29	- 45	= 61	M 77	] 93	ם 109	} 125
E	1110	14	30	. 46	> 62	N 78	^ 94	מ 110	~ 126
F	1111	15	31	/ 47	? 63	O 79	_ 95	ן 111	127

24. Page 33 - 1255 (Hebrew New code)

	HEX	8	9	A	B	C	D	E	F
HEX	BIN	1000	1001	1010	1011	1100	1101	1110	1111
0	0000	€ 128	144	NBSP 160	° 176	ְ 192	׀ 208	א 224	נ 240
1	0001	129	‘ 145	¡ 161	± 177	ֱ 193	ׁ 209	ב 225	ס 241
2	0010	’ 130	’ 146	¢ 162	² 178	ֲ 194	ׂ 210	ג 226	ע 242
3	0011	ƒ 131	“ 147	£ 163	³ 179	ֳ 195	׃ 211	ד 227	ף 243
4	0100	” 132	” 148	₪ 164	´ 180	ִ 196	ׄ 212	ה 228	פ 244
5	0101	… 133	• 149	¥ 165	µ 181	ֵ 197	ׅ 213	ו 229	ץ 245
6	0110	† 134	– 150	¦ 166	¶ 182	ֶ 198	׆ 214	ז 230	צ 246
7	0111	‡ 135	— 151	§ 167	· 183	ַ 199	ׇ 215	ח 231	ק 247
8	1000	ˆ 136	˜ 152	¨ 168	¸ 184	ָ 200	״ 216	ט 232	ר 248
9	1001	‰ 137	™ 153	© 169	¹ 185	ֹ 201	217	י 233	ש 249
A	1010	138	154	× 170	÷ 186	202	218	ך 234	ת 250
B	1011	‹ 139	› 155	« 171	» 187	ֻ 203	219	כ 235	251
C	1100	140	156	¬ 172	¼ 188	ּ 204	220	ל 236	252
D	1101	141	157	173	½ 189	ֽ 205	221	ם 237	LTR 253
E	1110	142	158	® 174	¾ 190	־ 206	222	מ 238	RTL 254
F	1111	143	159	¯ 175	¿ 191	ֿ 207	223	ן 239	255

25. Page 34 - Thai character code 11

	HEX	8	9	A	B	C	D	E	F
HEX	BIN	1000	1001	1010	1011	1100	1101	1110	1111
0	0000	128	144	160	176	192	208	224	240
1	0001	129	145	161	177	193	209	225	241
2	0010	130	146	162	178	194	210	226	242
3	0011	131	147	163	179	195	211	227	243
4	0100	132	148	164	180	196	212	228	244
5	0101	133	149	165	181	197	213	229	245
6	0110	134	150	166	182	198	214	230	246
7	0111	135	151	167	183	199	215	231	247
8	1000	136	152	168	184	200	216	232	248
9	1001	137	153	169	185	201	217	233	249
A	1010	138	154	170	186	202	218	234	250
B	1011	139	155	171	187	203	219	235	251
C	1100	140	156	172	188	204	220	236	252
D	1101	141	157	173	189	205	221	237	253
E	1110	142	158	174	190	206	222	238	254
F	1111	143	159	175	191	207	223	239	255

26. Page 35 - Thai character code 18

	HEX	8	9	A	B	C	D	E	F
HEX	BIN	1000	1001	1010	1011	1100	1101	1110	1111
0	0000	128	144	160	176	192	208	224	240
1	0001	129	145	161	177	193	209	225	241
2	0010	130	146	162	178	194	210	226	242
3	0011	131	147	163	179	195	211	227	243
4	0100	132	148	164	180	196	212	228	244
5	0101	133	149	165	181	197	213	229	245
6	0110	134	150	166	182	198	214	230	246
7	0111	135	151	167	183	199	215	231	247
8	1000	136	152	168	184	200	216	232	248
9	1001	137	153	169	185	201	217	233	249
A	1010	138	154	170	186	202	218	234	250
B	1011	139	155	171	187	203	219	235	251
C	1100	140	156	172	188	204	220	236	252
D	1101	141	157	173	189	205	221	237	253
E	1110	142	158	174	190	206	222	238	254
F	1111	143	159	175	191	207	223	239	255

27. Page 36 - 855 (Cyrillic)

	HEX	8	9	A	B	C	D	E	F
HEX	BIN	1000	1001	1010	1011	1100	1101	1110	1111
0	0000	ђ 128	љ 144	а 160	▒ 176	└ 192	л 208	Я 224	- 240
1	0001	Ђ 129	Љ 145	А 161	▒ 177	┴ 193	Л 209	р 225	ы 241
2	0010	ѓ 130	њ 146	б 162	▓ 178	┬ 194	м 210	Р 226	Ы 242
3	0011	Ѓ 131	Њ 147	Б 163	│ 179	├ 195	М 211	с 227	з 243
4	0100	ё 132	ћ 148	ц 164	┤ 180	─ 196	н 212	С 228	З 244
5	0101	Ё 133	Ћ 149	Ц 165	х 181	┼ 197	Н 213	т 229	ш 245
6	0110	є 134	ќ 150	д 166	Х 182	к 198	о 214	Т 230	Ш 246
7	0111	Є 135	Ќ 151	Д 167	и 183	К 199	О 215	у 231	э 247
8	1000	s 136	ў 152	е 168	И 184	╚ 200	п 216	У 232	Э 248
9	1001	S 137	Ў 153	Е 169	╣ 185	╔ 201	┘ 217	ж 233	щ 249
A	1010	і 138	џ 154	ф 170	║ 186	╩ 202	┌ 218	Ж 234	Щ 250
B	1011	I 139	Џ 155	Ф 171	╗ 187	╦ 203	█ 219	в 235	ч 251
C	1100	ї 140	ю 156	г 172	╝ 188	╠ 204	▄ 220	В 236	Ч 252
D	1101	Ї 141	Ю 157	Г 173	й 189	═ 205	П 221	ь 237	§ 253
E	1110	j 142	ъ 158	« 174	Й 190	╬ 206	я 222	Ь 238	■ 254
F	1111	J 143	Ъ 159	» 175	┐ 191	¤ 207	▀ 223	№ 239	255

28. Page 37 - 857 (Turkish)

	HEX	8	9	A	B	C	D	E	F
HEX	BIN	1000	1001	1010	1011	1100	1101	1110	1111
0	0000	Ç 128	É 144	á 160	▒ 176	└ 192	º 208	Ó 224	- 240
1	0001	ü 129	æ 145	í 161	▒ 177	┴ 193	ª 209	ß 225	± 241
2	0010	é 130	Æ 146	ó 162	▓ 178	┬ 194	Ê 210	Ô 226	242
3	0011	â 131	ô 147	ú 163	│ 179	├ 195	Ë 211	Ò 227	¾ 243
4	0100	ä 132	ö 148	ñ 164	┤ 180	─ 196	È 212	õ 228	¶ 244
5	0101	à 133	ò 149	Ñ 165	Á 181	┼ 197	213	Õ 229	§ 245
6	0110	å 134	û 150	Ğ 166	Â 182	ã 198	Í 214	µ 230	÷ 246
7	0111	ç 135	ù 151	ğ 167	À 183	Ã 199	Î 215	231	¸ 247
8	1000	ê 136	İ 152	¿ 168	© 184	╚ 200	Ï 216	× 232	° 248
9	1001	ë 137	Ö 153	® 169	╣ 185	╔ 201	┘ 217	Ú 233	¨ 249
A	1010	è 138	Ü 154	¬ 170	║ 186	╩ 202	┌ 218	Û 234	· 250
B	1011	ï 139	ø 155	½ 171	╗ 187	╦ 203	▉ 219	Ù 235	¹ 251
C	1100	î 140	£ 156	¼ 172	╝ 188	╠ 204	▄ 220	ì 236	³ 252
D	1101	ı 141	Ø 157	¡ 173	¢ 189	═ 205	¦ 221	ÿ 237	² 253
E	1110	Ä 142	Ş 158	« 174	¥ 190	╬ 206	Ì 222	¯ 238	▪ 254
F	1111	Å 143	ş 159	» 175	┐ 191	○ 207	▀ 223	´ 239	255

29. Page 38 - 928 (Greek)

	HEX	8	9	A	B	C	D	E	F
HEX	BIN	1000	1001	1010	1011	1100	1101	1110	1111
0	0000	128	144	160	° 176	ΐ 192	Π 208	ΰ 224	π 240
1	0001	129	145	` 161	± 177	Α 193	Ρ 209	α 225	ρ 241
2	0010	130	146	´ 162	² 178	Β 194	210	β 226	ς 242
3	0011	131	147	£ 163	³ 179	Γ 195	Σ 211	γ 227	σ 243
4	0100	132	148	164	΄ 180	Δ 196	Τ 212	δ 228	τ 244
5	0101	133	149	165	΅ 181	Ε 197	Υ 213	ε 229	υ 245
6	0110	134	150	¦ 166	Ά 182	Ζ 198	Φ 214	ζ 230	φ 246
7	0111	135	151	§ 167	· 183	Η 199	Χ 215	η 231	χ 247
8	1000	136	152	¨ 168	Έ 184	Θ 200	Ψ 216	θ 232	ψ 248
9	1001	137	153	© 169	Ή 185	Ι 201	Ω 217	ι 233	ω 249
A	1010	138	154	170	Ί 186	Κ 202	Ϊ 218	κ 234	ϊ 250
B	1011	139	155	« 171	» 187	Λ 203	Ϋ 219	λ 235	ϋ 251
C	1100	140	156	¬ 172	Ό 188	Μ 204	ά 220	μ 236	ό 252
D	1101	141	157	173	½ 189	Ν 205	έ 221	ν 237	ύ 253
E	1110	142	158	174	Ύ 190	Ξ 206	ή 222	ξ 238	ώ 254
F	1111	143	159	― 175	Ώ 191	Ο 207	ί 223	ο 239	255

30. Page 39 - Thai 16

	HEX	8	9	A	B	C	D	E	F
HEX	BIN	1000	1001	1010	1011	1100	1101	1110	1111
0	0000	128	144	160	176	192	208	224	240
1	0001	129	145	161	177	193	209	225	241
2	0010	130	146	162	178	194	210	226	242
3	0011	131	147	163	179	195	211	227	243
4	0100	132	148	164	180	196	212	228	244
5	0101	133	149	165	181	197	213	229	245
6	0110	134	150	166	182	198	214	230	246
7	0111	135	151	167	183	199	215	231	247
8	1000	136	152	168	184	200	216	232	248
9	1001	137	153	169	185	201	217	233	249
A	1010	138	154	170	186	202	218	234	250
B	1011	139	155	171	187	203	219	235	251
C	1100	140	156	172	188	204	220	236	252
D	1101	141	157	173	189	205	221	237	253
E	1110	142	158	174	190	206	222	238	254
F	1111	143	159	175	191	207	223	239	255

31. Page 40 - 1256 (Arabic)

	HEX	8	9	A	B	C	D	E	F
HEX	BIN	1000	1001	1010	1011	1100	1101	1110	1111
0	0000	€ 128	گ 144	160	° 176	□ 192	ذ 208	à 224	ً 240
1	0001	پ 129	‘ 145	‘ 161	± 177	ء 193	ر 209	ل 225	ٌ 241
2	0010	’ 130	’ 146	¢ 162	² 178	آ 194	ز 210	â 226	ٍ 242
3	0011	ƒ 131	“ 147	£ 163	³ 179	أ 195	س 211	م 227	َ 243
4	0100	” 132	” 148	¤ 164	´ 180	ؤ 196	ش 212	ن 228	ô 244
5	0101	… 133	• 149	¥ 165	µ 181	إ 197	ص 213	ه 229	ُ 245
6	0110	† 134	– 150	¦ 166	¶ 182	ئ 198	ض 214	و 230	ِ 246
7	0111	‡ 135	— 151	§ 167	· 183	ا 199	× 215	ç 231	÷ 247
8	1000	ˆ 136	ک 152	¨ 168	¸ 184	ب 200	ط 216	è 232	ّ 248
9	1001	‰ 137	™ 153	© 169	¹ 185	ة 201	ظ 217	é 233	ù 249
A	1010	□ 138	□ 154	□ 170	؛ 186	ت 202	ع 218	ê 234	ْ 250
B	1011	‹ 139	› 155	« 171	» 187	ث 203	غ 219	ë 235	û 251
C	1100	Œ 140	œ 156	¬ 172	¼ 188	ج 204	- 220	ى 236	ü 252
D	1101	چ 141	157	- 173	½ 189	ح 205	ف 221	ي 237	253
E	1110	ژ 142	158	® 174	¾ 190	خ 206	ق 222	î 238	254
F	1111	□ 143	□ 159	¯ 175	؟ 191	د 207	ك 223	ï 239	□ 255

32. International character code table

	Country	ASCII code (hexadecimal number)										
		23	24	40	5B	5C	5D	5E	60	7B	7C	7D	7E
0	U.S.A.	#	$	@	[	\	]	^	‘	{	|	}	~
1	France	#	$	à	°	ç	§	^	‘	é	ù	è	¨
2	Germany	#	$	§	Ä	Ö	Ü	^	‘	ä	ö	ü	β
3	U.K.	£	$	@	[	\	]	^	‘	{	|	}	~
4	Denmark I	#	$	@	Æ	Ø	Å	^	‘	æ	ø	å	~
5	Sweden	#	¤	É	Ä	Ö	Å	Ü	é	ä	ö	å	ü
6	Italy	#	$	@	°	\	é	^	ù	à	ò	è	ì
7	Spain	Pt	$	@	¡	Ñ	¿	^	‘	¨	ñ	}	~
8	Japan	#	$	@	[	¥	]	^	‘	{	|	}	~
9	Norway	#	¤	É	Æ	Ø	Å	Ü	é	æ	ø	å	ü
10	Denmark II	#	$	É	Æ	Ø	Å	Ü	é	æ	ø	å	ü